1. 다음 그림에서 $l//m$ 일 때, $\angle x$ 의 크기를 구하여라.

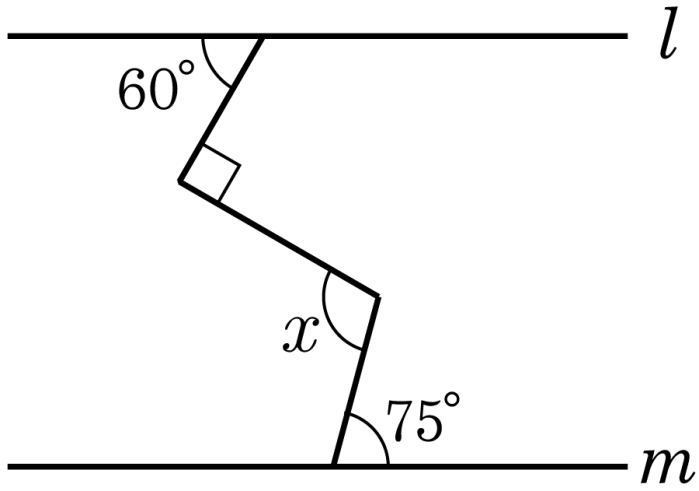

답: _____ °

2. 다음 그림에서 $l \parallel m$ 이고, $\angle ABD = \frac{3}{5}\angle DBC$ 일 때, $\angle ABD$ 의 크기를 구하여라.

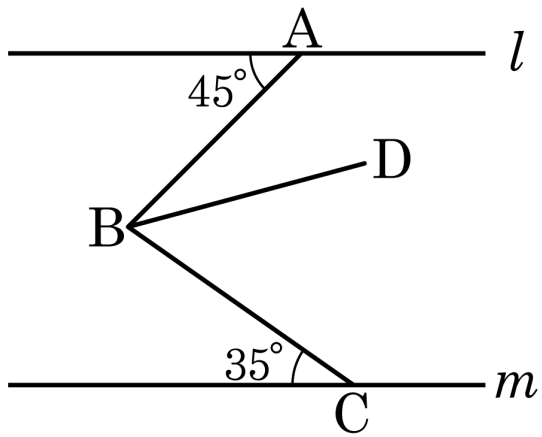

답: _____ °

3. 다음 그림은 직사각형 ABCD 를 점 B 가 점 D 에 오도록 접은 것이다. $\angle EDF = 50°$ 일 때, $\angle x$ 의 크기는?

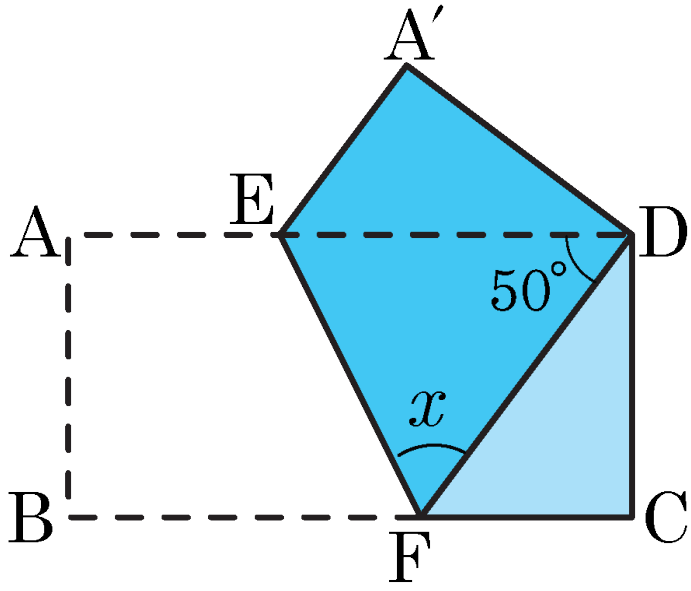

① 45° ② 50° ③ 55° ④ 60° ⑤ 65°

4. 다음은 직사각형 ABCD 의 한 꼭짓점 C 를 그림과 같이 접어 올린 것이다. $\angle \mathrm{FDB} = 30^\circ$ 일 때, $\angle x$ 의 크기는?

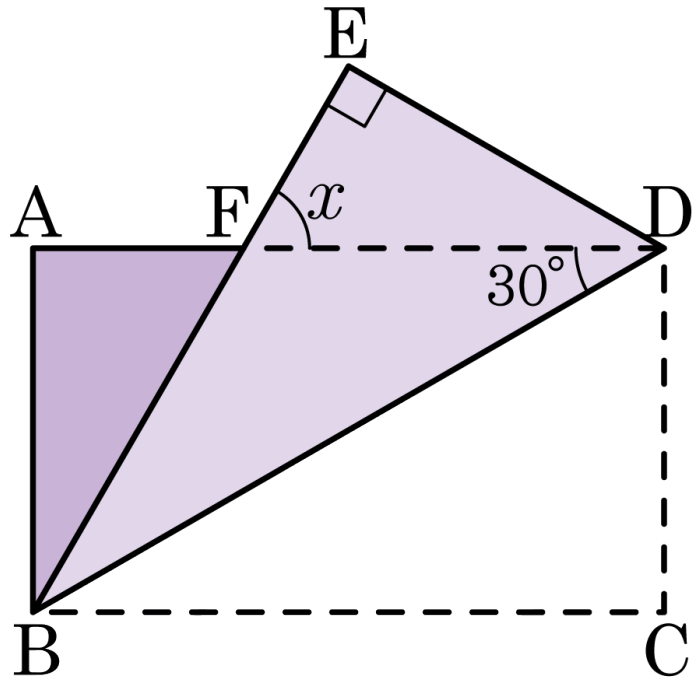

① 45° ② 50° ③ 55° ④ 60° ⑤ 65°

5. 다음 글을 읽고, 그림에서 '나' 에 알맞은 각을 찾아라.

> · 나의 동위각은 $\angle g$ 입니다.
> · 나의 엇각은 $\angle f$ 입니다.

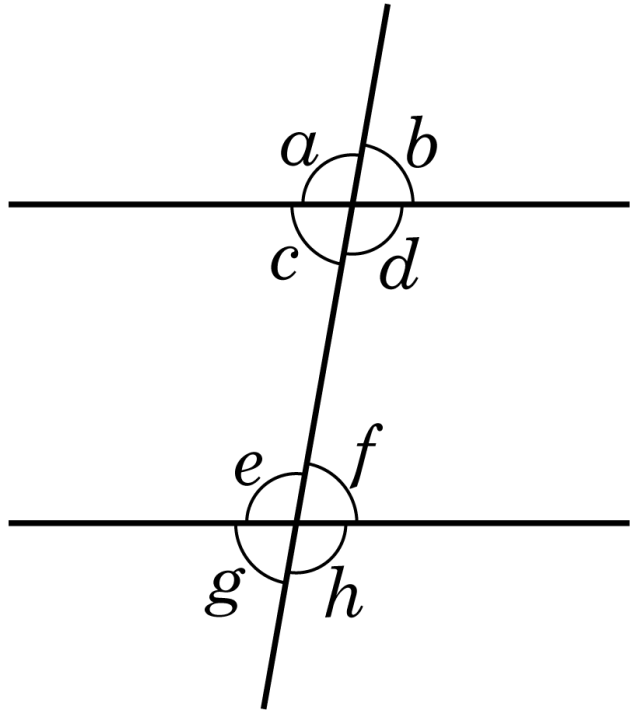

답: $\angle$ _____

6. 다음 그림과 같이 세 직선이 만날 때, 다음 중 옳지 <u>않은</u> 것은? (단, $\angle d = 70^\circ$, $\angle f = 50^\circ$)

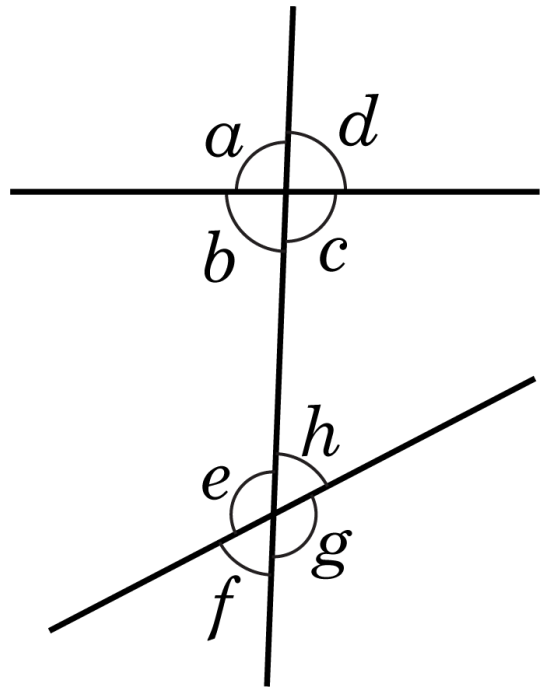

① $\angle e$ 의 엇각의 크기는 110° 이다.

② $\angle a$ 의 동위각의 크기는 130° 이다

③ $\angle b$ 의 엇각의 크기는 50° 이다.

④ $\angle c$ 의 엇각의 크기는 50° 이다.

⑤ $\angle h$ 의 엇각의 크기는 70° 이다.

7. 다음 그림에서 $\angle x$ 의 크기는?

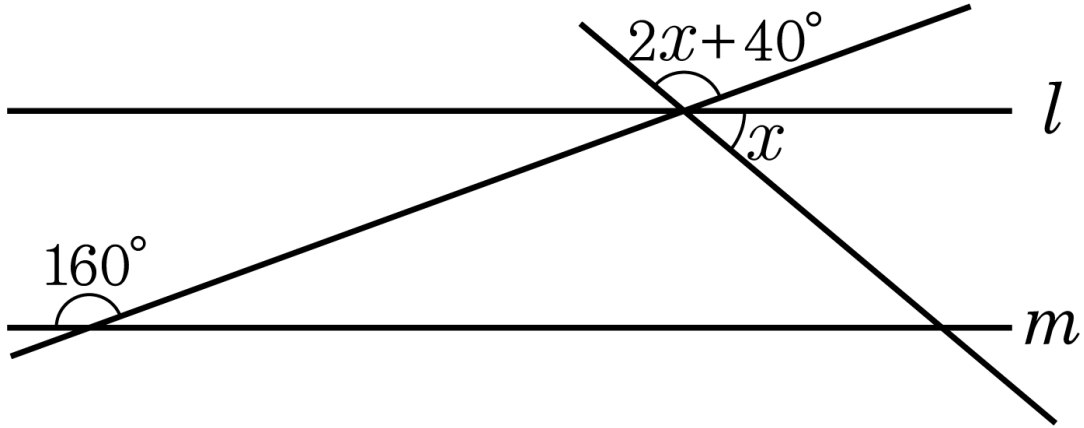

① 40° ② 50° ③ 60° ④ 70° ⑤ 80°

8. 다음 그림에서 $l//m$ 일 때, $\angle x$와 $\angle y$의 크기를 각각 구하여라.

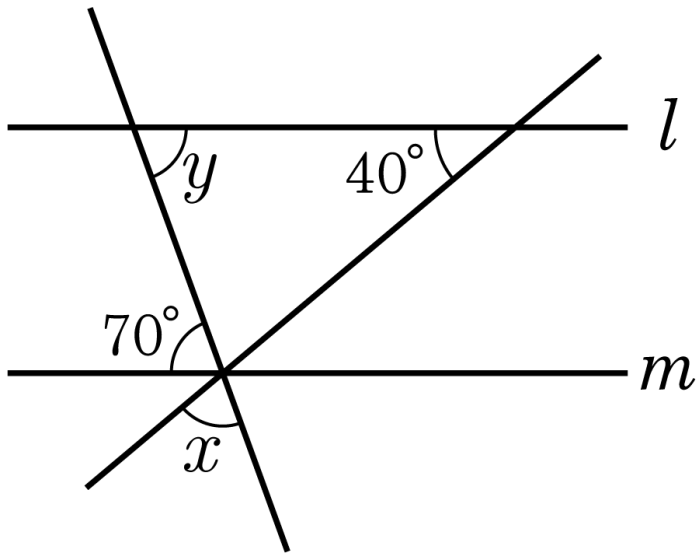

답: $\angle x =$ _____ °

답: $\angle y =$ _____ °

9. 다음 그림에서 $l \,//\, m$ 일 때, $\angle x$ 의 크기를 구하여라.

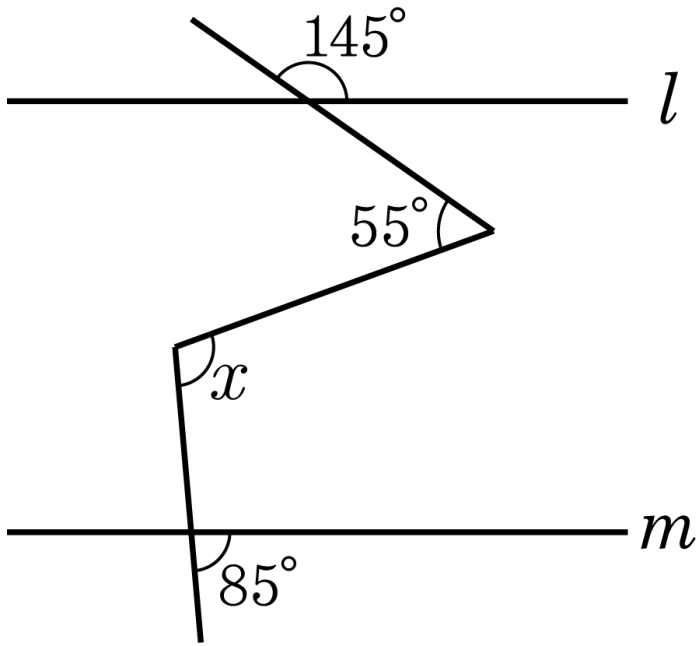

답: _____ °

10. 다음 그림에서 $l//m$ 일 때, $\angle x - \angle y$ 의 값은?

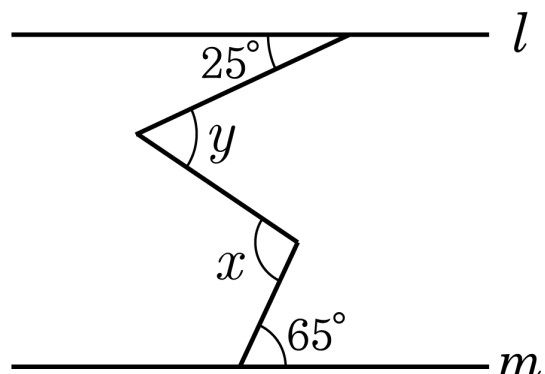

① $20°$ ② $30°$ ③ $40°$

④ $50°$ ⑤ $60°$

11. 다음 그림에서 $l//m$ 일 때, $\angle x + \angle y$ 를 구하여라.

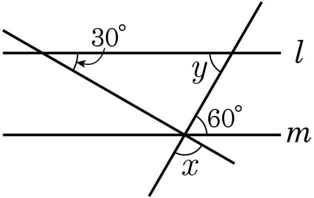

답: ________ °

12. 다음 그림에서 두 직선 l 과 m 은 서로 평행이다. $\angle y - \angle x$ 의 크기는?

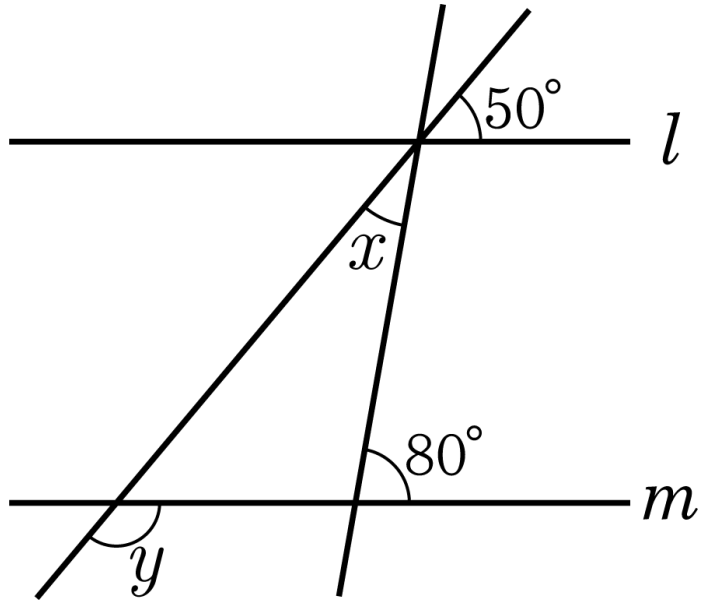

① 60° ② 70° ③ 80° ④ 90° ⑤ 100°

13. 다음 그림에서 두 직선 l 과 m 은 평행하다. 이때, $\angle x$ 의 크기를 구하여라.

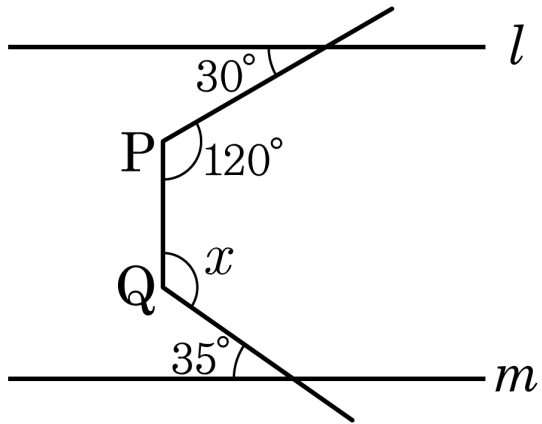

답: _____ °

14. 다음 그림에서 $l // m$일 때, $\angle x$의 크기를 구하여라.

(1)

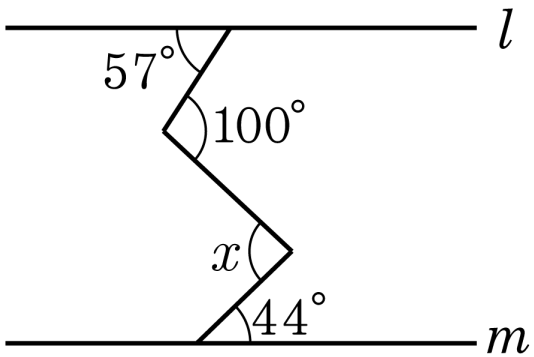

(2)

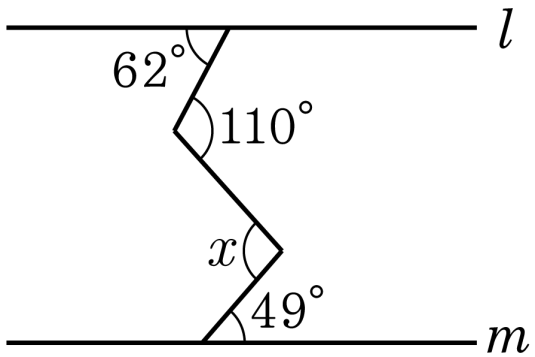

답 : _____

답 : _____

15. 다음 그림의 삼각형 ABC 는 반지름의 길이가 각각 4.5 cm, 3 cm, 3.5 cm 인 반원 O_1, O_2, O_3 를 각각 서로 한 점씩 만나게 하여 만들어진 도형이다. 점 I 는 $\angle B$ 와 $\angle C$ 의 이등분선의 교점이고 선분 DE 와 BC 는 평행할 때, 삼각형 ADE 의 둘레의 길이를 구하여라.

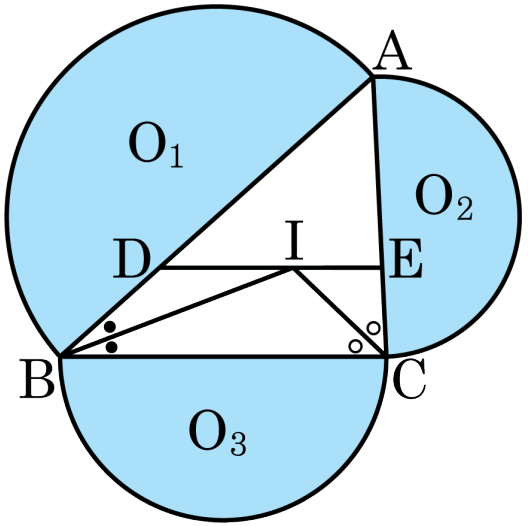

답: _____ cm

16. 다음 그림에서 $l \parallel m$ 일 때, $\angle a + \angle b + \angle c + \angle d$ 의 크기를 구하여라.

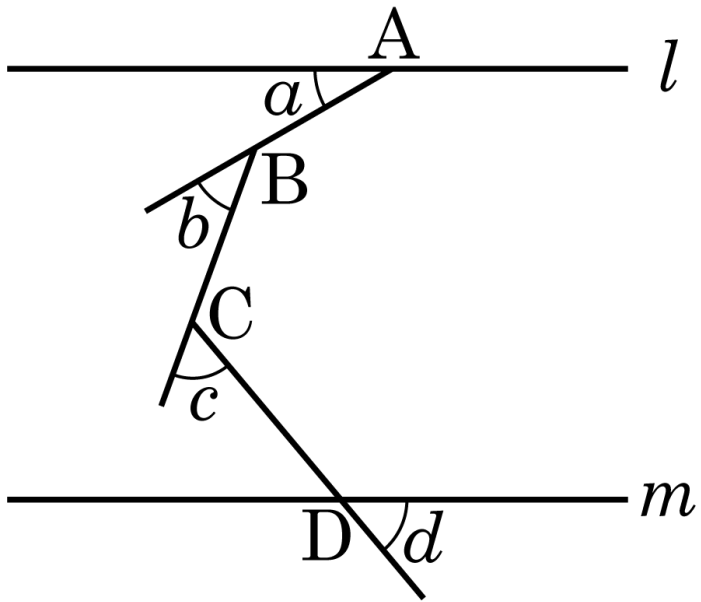

답: _____ °

17. 다음 그림은 직사각형 ABCD를 점 A 가 C 에 점 B 가 B′ 에 오도록 접은 것이다. $\angle EFC = 60°$ 일 때, $2\angle DCE =$ ( )° 라 할 때, ( )안에 들어갈 알맞은 수는?

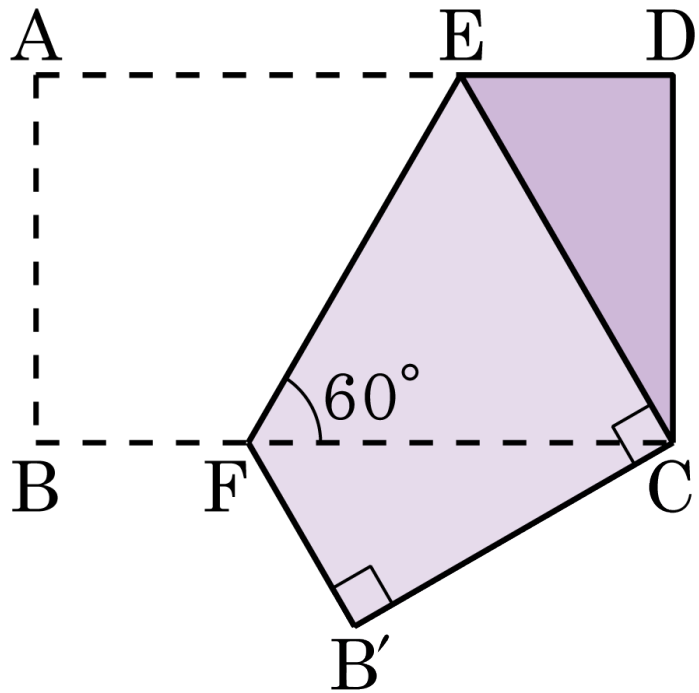

① 30　② 40　③ 50　④ 60　⑤ 80

18. 다음 그림과 같이 테이프를 접었을 때, $\angle x$ 와 $\angle y$ 의 값을 구하여라.

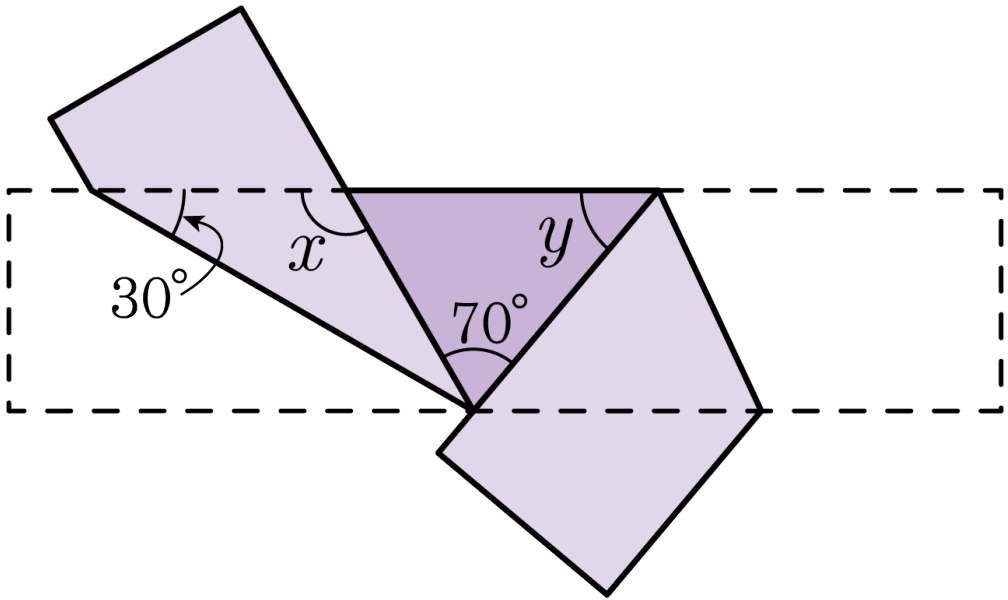

답: $x =$ _____ °

답: $y =$ _____ °