1. 분수를 소수로 고칠 때 알맞은 것을 고르시오.

$$\frac{4}{16}$$

① 0.32 ② 0.25 ③ 0.096 ④ 0.4 ⑤ 0.58

2. $\frac{3}{15}$ 과 같은 분수를 고르시오.

① $\frac{3}{5}$ ② $\frac{2}{10}$ ③ $\frac{35}{40}$ ④ $\frac{15}{24}$ ⑤ $\frac{60}{80}$

3. 곱셈을 하시오.

7×0.9

답: _____

4. 다음 중 선대칭도형도 되고 점대칭도형도 되는 것을 모두 고르시오.

① 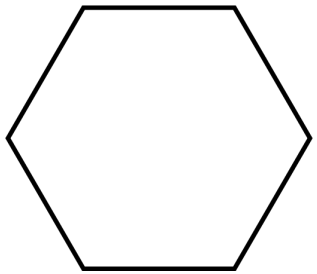

② 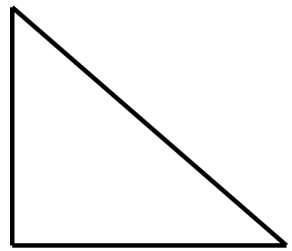

③ 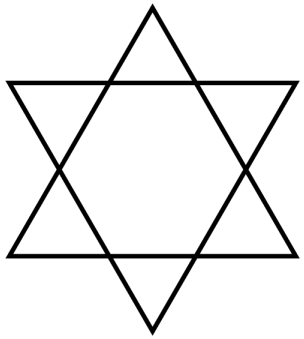

④ 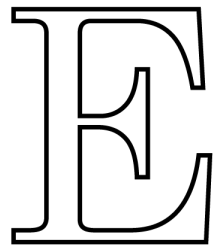

⑤ 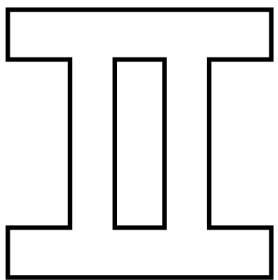

5. 소수를 기약분수로 바르게 나타낸 것은 어느 것입니까?

5.624

① $5\frac{27}{125}$ ② $5\frac{53}{125}$ ③ $5\frac{78}{125}$ ④ $5\frac{152}{250}$ ⑤ $5\frac{312}{100}$

6. 태현이는 오전에 $1\frac{3}{4}$ 시간 동안 공부를 하였고, 오후에 1.65 시간 동안 공부를 하였습니다. 오전과 오후 중 언제 공부를 더 많이 하였습니까?

답: _____

7. 사전 한 권의 무게가 2.7kg 입니다. 이 사전 6 권의무게는 몇 kg 인지 구하시오.

답: _____ kg

8. 다음은 서로 합동인 도형을 짝지은 것입니다. 잘못 짝지은 것을 모두 고르시오.

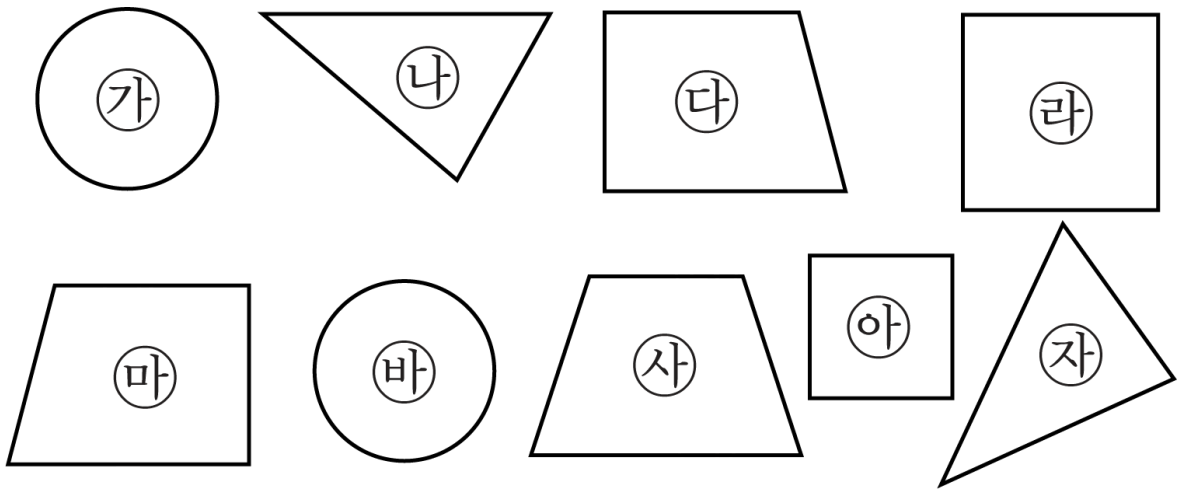

① ㉮- ㉳ ② ㉯- ㉶ ③ ㉰- ㉲

④ ㉱- ㉵ ⑤ ㉰- ㉴

9. 삼각형의 합동 조건 3가지가 아닌 것을 모두 고르시오.

① 세 변의 길이가 같을 때

② 한 변의 길이가 같고, 그 양 끝 각의 크기가 같을 때

③ 두 변의 길이가 같고, 그 끼인각의 크기가 같을 때

④ 세 각의 크기가 같을 때

⑤ 한 변의 길이가 같고, 한 각의 크기가 같을 때

10. 이등변삼각형은 선분 ㄱㄹ을 대칭축으로 하는 선대칭도형입니다. □ 안에 알맞은 수나 각도를 차례대로 써넣으시오.

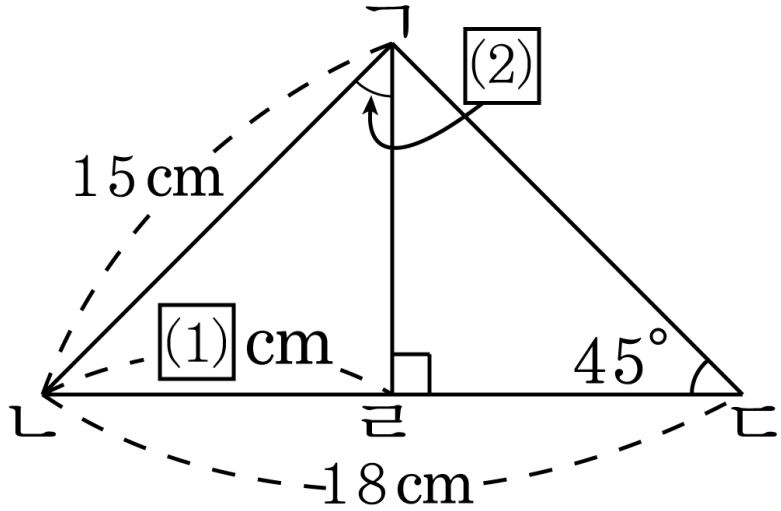

답: _____

답: _____ °

11. 그림을 보고, ☐ 안에 알맞은 수나 말을 차례대로 써넣으시오.

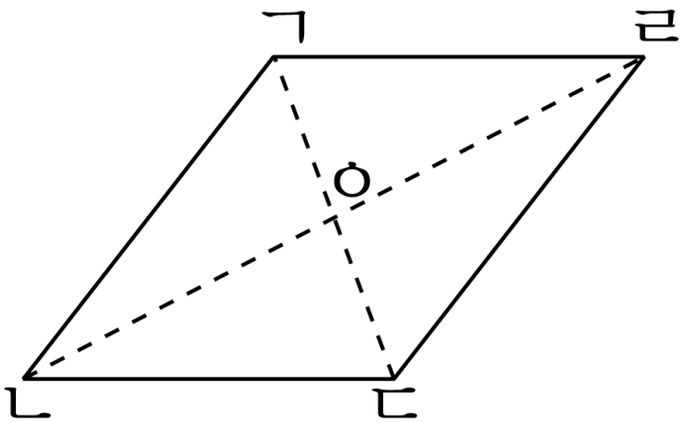

위 그림은 점 ㅇ을 중심으로 180°돌렸을 때, 처음 도형과 완전히 겹쳐집니다. 이와 같이 한 점을 중심으로 ☐ 돌렸을 때, 처음 도형과 완전히 겹쳐지는 도형을 ☐ 이라 하고, 점 ㅇ을 ☐ 이라 합니다.

답: _____ °

답: _____

답: _____

12. 다음 □안에 알맞은 분수는 어느 것입니까?

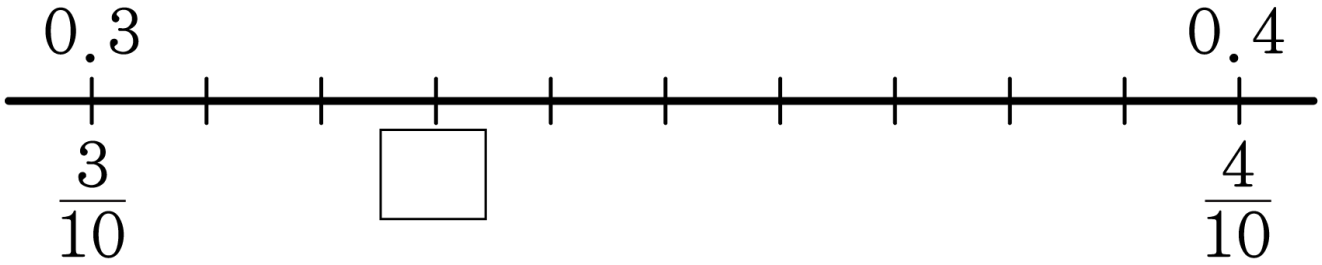

① $\frac{19}{100}$ ② $\frac{27}{100}$ ③ $\frac{33}{100}$ ④ $\frac{35}{100}$ ⑤ $\frac{39}{100}$

13. 0.1이 21개, 0.01이 25개, 0.001이 25개 모인 수를 기약분수로 바르게 나타낸 것을 고르시오.

① $2\frac{3}{8}$ ② $2\frac{1}{8}$ ③ $2\frac{3}{4}$ ④ $2\frac{3}{5}$ ⑤ $2\frac{1}{4}$

14. $\frac{88}{125}$ 에 가장 가까운 수를 구하시오.

① $\frac{22}{250}$ ② 0.84 ③ 0.74 ④ 0.728 ⑤ $\frac{152}{250}$

15. $32 \times 8 = 256$ 을 이용하여 곱셈을 하시오.

$0.32 \times 0.8 = \boxed{}$

답: _____

16. 다음 중 항상 합동인 도형을 모두 찾으시오.

① 넓이가 같은 두 직사각형

② 넓이가 같은 두 이등변삼각형

③ 넓이가 같은 두 정삼각형

④ 넓이가 같은 두 정오각형

⑤ 넓이가 같은 두 평행사변형

17. 평행사변형 ㄱㄴㄷㄹ을 삼각형 ㄱㄴㄷ과 삼각형 ㄱㄷㄹ로 나눈 것입니다. 점 ㄷ의 대응점은 어느 점입니까?

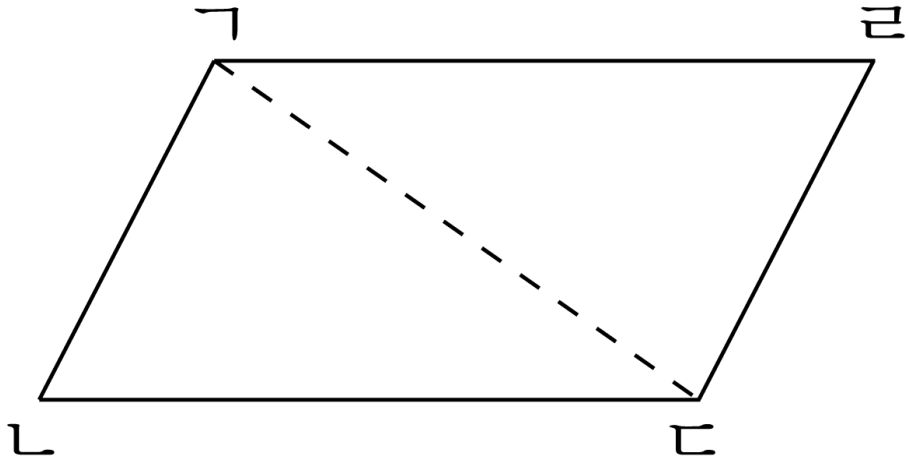

답: 점 _____

18. 다음 정삼각형 ㄱㄴㄷ에서 선분 ㄱㄹ과 ㄱㅂ이 같고 선분 ㄷㄹ과 ㄴㅂ이 같을 때, 삼각형 ㄴㄹㅁ과 합동인 삼각형을 쓰시오.

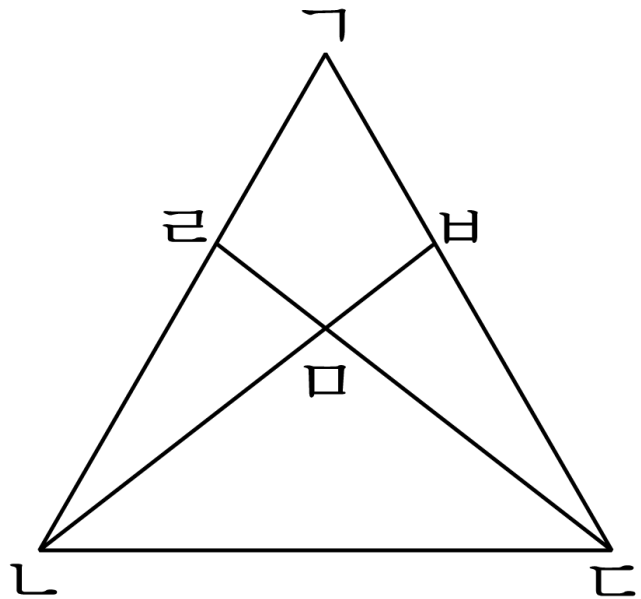

① 삼각형 ㄴㄱㅁ　② 삼각형 ㄴㄷㅁ　③ 삼각형 ㄷㅂㅁ

④ 삼각형 ㄷㄱㄹ　⑤ 삼각형 ㄷㅂㄴ

19. 다음 그림과 같이 삼각형 ㄱㄴㅁ과 삼각형 ㅂㄹㅁ이 합동이 되도록 직사각형 모양의 종이를 접었습니다. 직사각형 ㄱㄴㄷㄹ의 넓이를 구하시오.

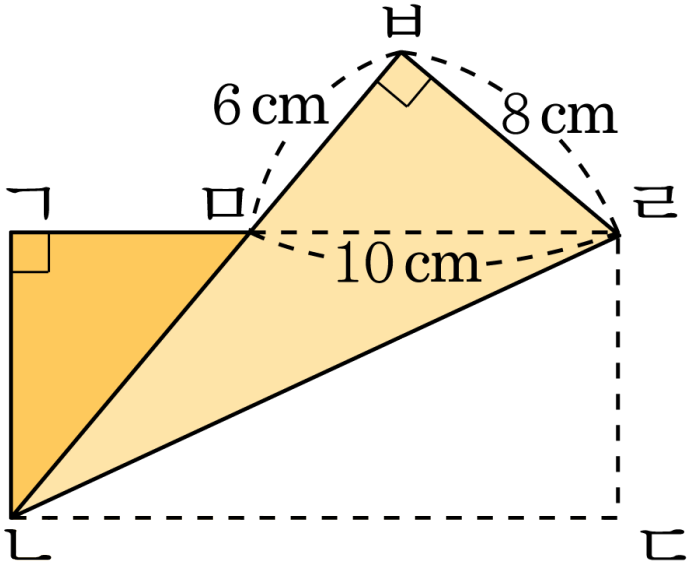

답: _____ cm^2

20. 다음 그림과 같이 직사각형 모양의 종이를 접었을 때, 각 ㄴㅁㄹ의 크기를 구하시오.

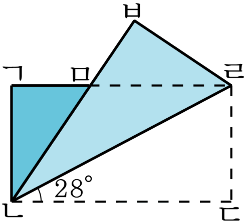

답: ________ °