1. 소수의 나눗셈을 하시오.

$754.4 \div 0.92$

답 : _____

2. 소수의 나눗셈을 하시오.

$78 \div 2.5$

답 : _____

3. $72.29 \div 8.7$ 의 몫을 반올림하여 소수 둘째 자리까지 구하시오.

답 : _____

4. 밀가루 85kg을 하루에 3.4kg씩 쓰면, 모두 며칠 동안 쓸 수 있습니까?

답: _____ 일

5. 다음 나눗셈의 몫을 소수 셋째 자리에서 반올림하여 나타내시오.

$10.403 \div 1.5$

답: _____

6. 두 나눗셈의 몫의 크기를 비교하여 $\square$ 안에 $>$, $<$, $=$를 알맞게 써넣으시오.

$$9.36 \div 3.6 \square 3.375 \div 1.25$$

답: _____

7. 다음 중 몫이 10 보다 큰 것은 어느 것입니까?

① $20.3 \div 2.9$ ② $3.44 \div 0.43$ ③ $17.29 \div 1.9$

④ $2.754 \div 0.27$ ⑤ $20 \div 2.5$

8. $19.58 \div 8.7$ 을 자연수 부분까지 구했을 때 검산식으로 바른 것은 어느 것인지 고르시오.

① $8.7 \times 2 + 0.18$

② $8.7 \times 2 + 2.1$

③ $8.7 \times 2 + 0.218$

④ $8.7 \times 2 + 2.18$

⑤ $8.7 \times 2 + 0.21$

9. 어떤 수를 1.5 로 나누었더니 몫이 8 이 되었습니다. 이 수를 2.4 로 나눈 몫은 얼마인지 구하시오.

답: _____

10. 다음 중 몫과 나머지가 잘못된 것은 어느 것인지 고르시오.

① $8.356 \div 5.8 = 1 \cdots 2.556$

② $8.356 \div 5.8 = 1.4 \cdots 0.236$

③ $8.356 \div 5.8 = 1.44 \cdots 0.004$

④ $8.356 \div 5.8 = 1.4406 \cdots 0.0052$

⑤ $8.356 \div 5.8 = 1.44068 \cdots 0.000056$

11. 빈 칸에 알맞은 수를 써넣으시오.

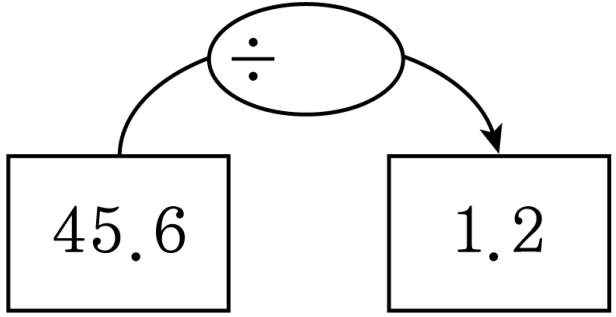

답: _____

12. $7.75 \div 1.4$ 의 몫을 소수 첫째 자리까지 구했을 때 그 나머지를 구하시오.

답: ____________

13. 나눗셈의 몫을 자연수 부분까지 구한 후, 그 때의 몫과 나머지의 차를 구하시오.

$0.92 \div 0.28$

답 : _____

14. 상자 한 개를 묶는 데 끈 1.47m가 필요합니다. 끈 13.3m로 상자를 최대한 많이 묶었을 때 몇 m가 남는지 구하시오.

답: _____ m

15. 짐을 1t까지 실을 수 있는 화물차가 있습니다. 이 화물차에 무게가 55.4kg인 상자를 몇 개까지 실을 수 있는지 구하시오.

답: _____ 개

16. 어떤 수에 4.6 을 곱하였더니 26.68 이 되었습니다. 어떤 수를 2.1 로 나눈 몫을 반올림하여 소수 둘째 자리까지 구하시오.

답: ________

17. 사다리꼴의 높이를 구하시오.

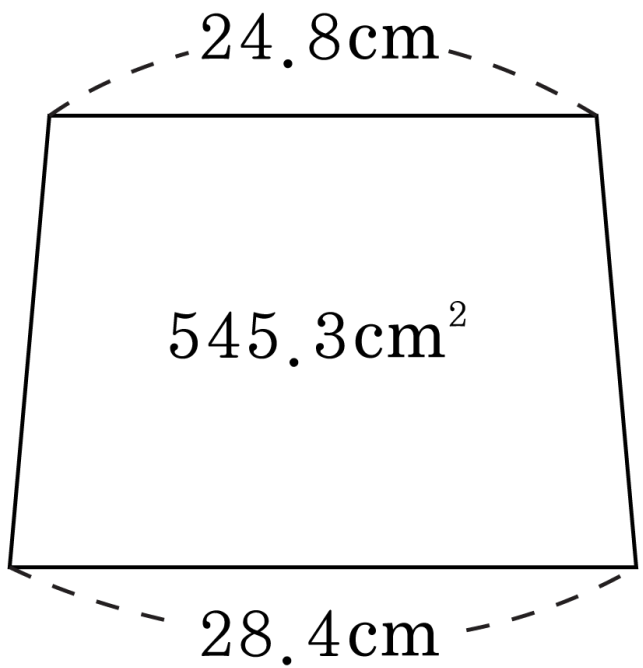

답: _____ cm

18. 55.88 을 어떤 수로 나누어 몫을 소수 첫째 자리까지 구하면 11.8 이고, 나머지는 0.42 입니다. 어떤 수를 구하시오.

답: _____

19. 승우의 방은 넓이가 $9.52\mathrm{m}^2$ 인 직사각형 모양입니다. 가로의 길이가 $2.8\mathrm{m}$ 라면, 세로의 길이는 몇 m 인지 구하시오.

답: ________ m

20. 다음 마름모의 넓이가 21.46cm^2 일 때, 다른 대각선의 길이를 구하시오.

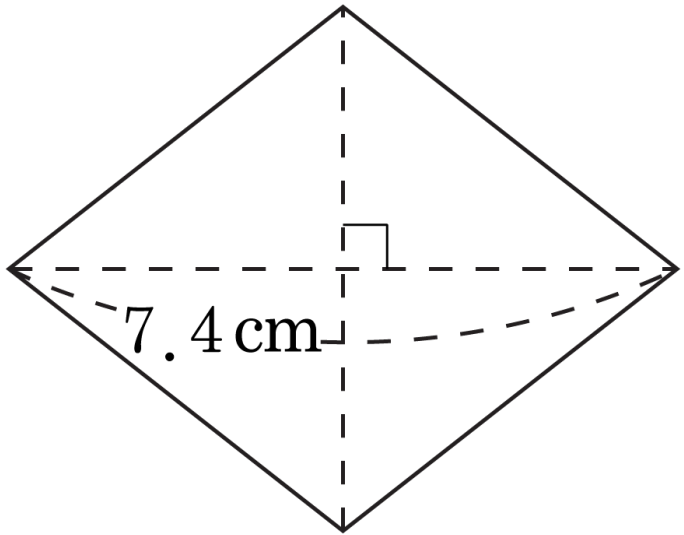

답: _____ cm

21. 어떤 삼각형의 넓이는 57.6cm^2 이고, 밑변의 길이는 7.2cm 입니다. 이 삼각형의 높이는 몇 cm 인지 구하시오.

답: _____ cm

22. $\square$ 안에 알맞은 수를 써넣으시오.

$$\square \div 2.4 = 19.3 \cdots 0.22$$

답: _____

23. 기차는 1 시간 30 분 동안 114km를 달리고, 버스는 2 시간 45 분 동안 198km를 달렸습니다. 기차와 버스 중 어느 것이 더 빠른지 쓰시오.

답: _____

24. 2 시간 15 분 동안 230km 를 달리는 자동차가 있습니다. 이 자동차는 1 시간에 약 몇 km 를 달리는 셈인지 반올림하여 소수 첫째 자리까지 구하시오.

답: 약 _____ km

25. $7.1 \div 4.95$의 몫은 일정한 수가 되풀이됩니다. 몫의 소수점 아래 100째 번 자리의 숫자는 얼마인지 구하시오.

답: _____