1. 다음 정육면체의 겨냥도를 보고, 보이지 <u>않는</u> 면을 모두 찾아보시오.

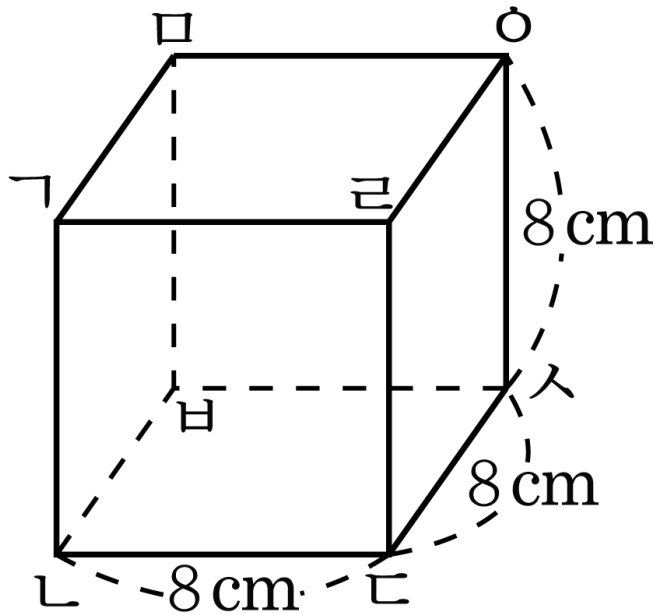

① 면 ㅁㅂㅅㅇ　② 면 ㄱㄹㅇㅁ　③ 면 ㄱㄴㅂㅁ

④ 면 ㅇㄹㄷㅅ　⑤ 면 ㄴㄷㅅㅂ

2. 다음 직육면체의 전개도에서 서로 맞닿는 변이 바르게 연결 된 것을 모두 고르시오.

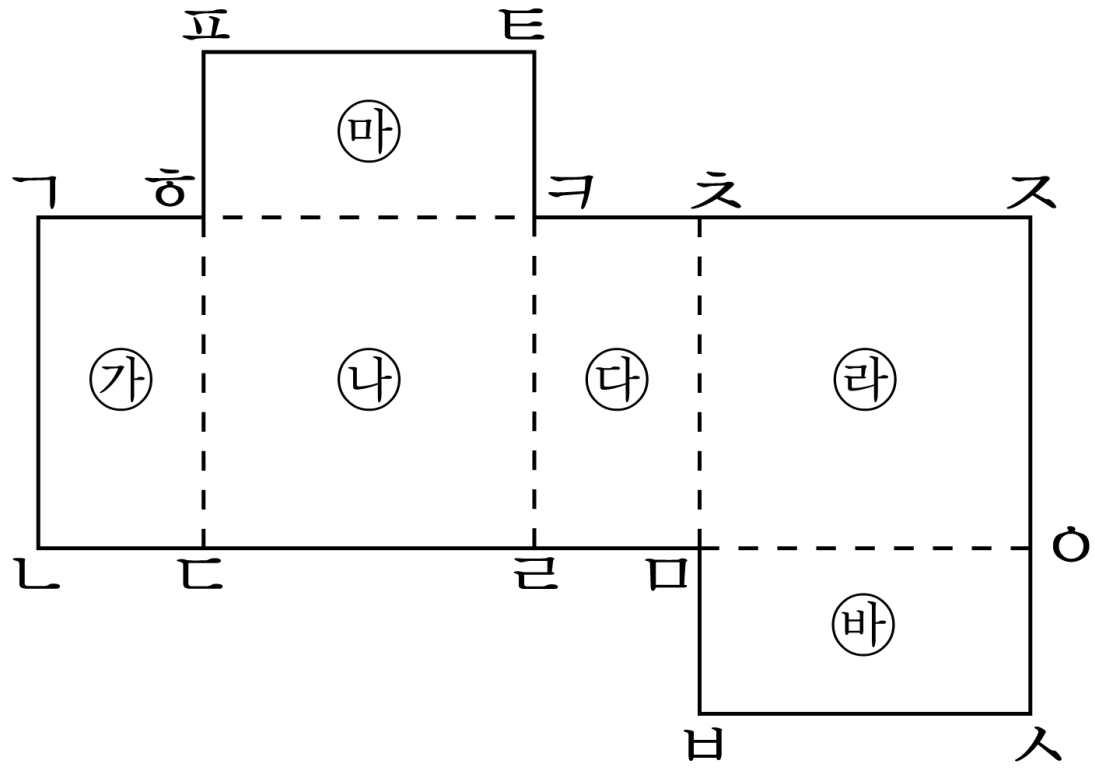

① 변 ㄷㄹ 변ㄴㄷ

② 변 ㅌㅋ 변ㅍㅎ

③ 변 ㅍㅌ 변ㅊㅈ

④ 변 ㄱㄴ 변ㅈㅇ

⑤ 변 ㅇㅅ 변ㄹㅁ

3. 다음 직육면체에서 모서리 ㄴㄷ과 수직인 면을 모두 찾으시오.

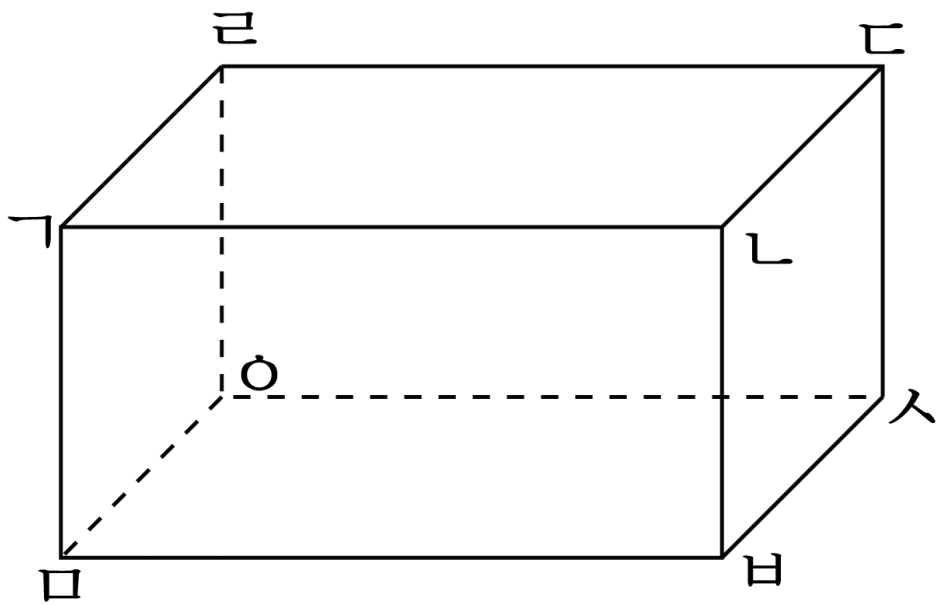

① 면 ㄴㅂㅅㄷ ② 면 ㄱㄴㅂㅁ ③ 면 ㅁㅂㅅㅇ

④ 면 ㄱㄴㄷㄹ ⑤ 면 ㄹㄷㅅㅇ

4. $\frac{16}{72}$ 과 크기가 같으면서 분모가 72 보다 작은 분수를 모두 구하시오.

① $\frac{8}{36}$ ② $\frac{6}{24}$ ③ $\frac{4}{18}$ ④ $\frac{2}{9}$ ⑤ $\frac{1}{3}$

5. 집에서 우체국까지의 거리는 집에서 병원까지의 거리보다 몇 km 더 가깝습니까?

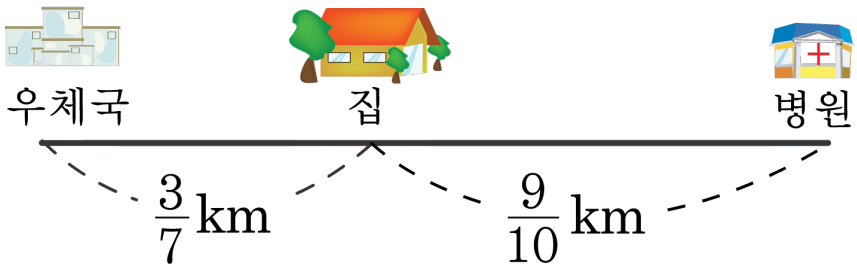

① $\frac{1}{10}$km ② $\frac{4}{7}$km ③ $\frac{33}{70}$km

④ $\frac{43}{70}$km ⑤ $\frac{17}{35}$km

6. 어느 직사각형의 가로는 $3\frac{3}{4}$ cm , 세로는 $2\frac{3}{5}$ cm 입니다. 이 직사각형의 네 변의 길이의 합을 구하시오.

① $6\frac{7}{20}$ cm ② $6\frac{7}{10}$ cm ③ $12\frac{7}{20}$ cm

④ $12\frac{7}{10}$ cm ⑤ $24\frac{7}{20}$ cm

7. □안에 알맞은 수를 구하시오.

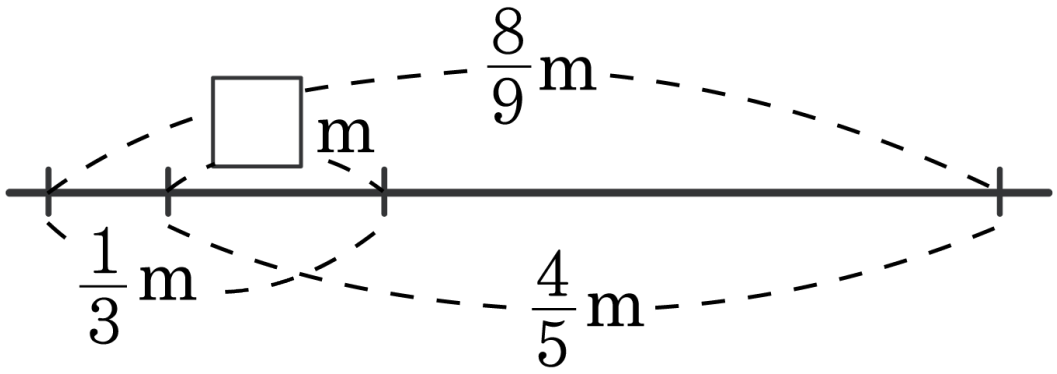

① $\frac{1}{9}$ m ② $\frac{2}{9}$ m ③ $\frac{1}{4}$ m ④ $\frac{1}{5}$ m ⑤ $\frac{11}{45}$ m

8. 다음을 계산하시오.

$$2\frac{2}{5} \times 1\frac{1}{3} \times 4\frac{3}{4}$$

① $15\frac{1}{5}$ ② $8\frac{1}{10}$ ③ $9\frac{1}{10}$ ④ $12\frac{1}{5}$ ⑤ $5\frac{1}{6}$

9. 다음 도형에서 색칠한 부분의 넓이를 구하시오.

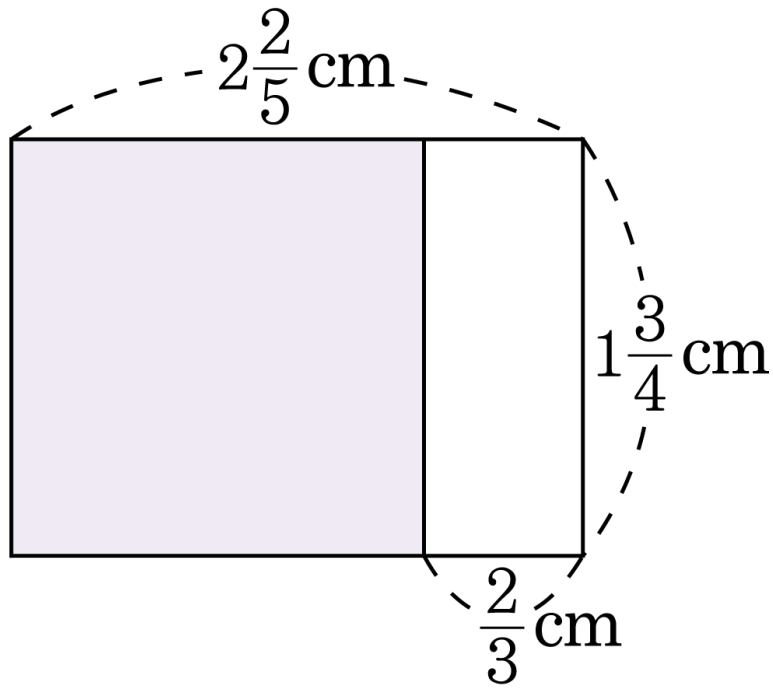

① $1\frac{11}{15}\,\mathrm{cm}^2$ ② $4\frac{1}{5}\,\mathrm{cm}^2$ ③ $1\frac{1}{6}\,\mathrm{cm}^2$

④ $3\frac{1}{30}\,\mathrm{cm}^2$ ⑤ $1\frac{11}{12}\,\mathrm{cm}^2$

10. 유림이네 가족은 모두 5명입니다. 매일 한 사람이 $1\frac{1}{3}\,\mathrm{L}$씩의 우유를 마신다고 합니다. 일 주일 동안 유림이네가 마시는 우유는 몇 L입니까?

① $6\frac{2}{3}\,\mathrm{L}$ ② $9\frac{1}{3}\,\mathrm{L}$ ③ $16\,\mathrm{L}$

④ $36\frac{1}{3}\,\mathrm{L}$ ⑤ $46\frac{2}{3}\,\mathrm{L}$

11. 사탕 92 개와 초콜릿 28 개를 될 수 있는 대로 많은 사람에게 똑같이 나누어 주려고 했더니 사탕과 초콜릿 모두 4 개씩 부족하였습니다. 모두 몇 명에게 나누어 주려고 했습니까?

답: _____ 명

12. 정은이는 친구들에게 귤 29개, 사과 13개, 과자 21개를 똑같이 나누어 주었더니 귤 5개와 사과 1개, 과자 3개가 남았습니다. 정은이는 최대 몇 명의 친구들에게 나누어 주었습니까?

답: _____ 명

13. 18 과 26 을 어떤 수로 나누면 나머지가 모두 2 입니다. 어떤 수 중에서 가장 큰 수를 구하시오.

답: _____

14. 도로 한 쪽에 6 m간격으로 나무를 심으려고 합니다. 여기에 9 m간격마다 가로등을 세우려고 합니다. 나무를 심은 곳과 가로등을 세운 곳이 겹칠 때에는 가로등만 세우기로 했습니다. 이 도로가 252 m라면 나무는 모두 몇 그루 필요합니까? (단, 도로의 양 끝은 가로등을 세웁니다.)

답: _____ 그루

15. 어떤 분수의 분모에서 15 를 빼고 8 로 약분하였더니 $\frac{7}{8}$ 이 되었습니다. 어떤 분수를 구하시오.

답: ____________

16. 어떤 분수의 분모에서 4 을 뺀 후 6 으로 약분하였더니 $\frac{1}{3}$ 이 되었습니다. 어떤 분수의 분모와 분자의 차를 구하시오.

답: ____________

17. $\frac{17}{32}$ 을 단위분수 3 개의 합으로 나타내려고 합니다. □ 안에 알맞은 수를 차례대로 구하시오.

$$\frac{17}{32} = \frac{1}{32} + \frac{1}{\square} + \frac{1}{\square}$$

답: _____

답: _____

18. 밑변의 길이가 $12\,\mathrm{cm}$ 이고, 넓이가 $96\,\mathrm{cm}^2$ 인 삼각형이 있습니다. 이 삼각형을 밑변은 그대로 하고 높이만 $2\,\mathrm{cm}$ 줄였을 때의 넓이를 구하시오.

답: _____ cm^2

19. 다음 도형에서 ㉮의 길이를 구하시오.

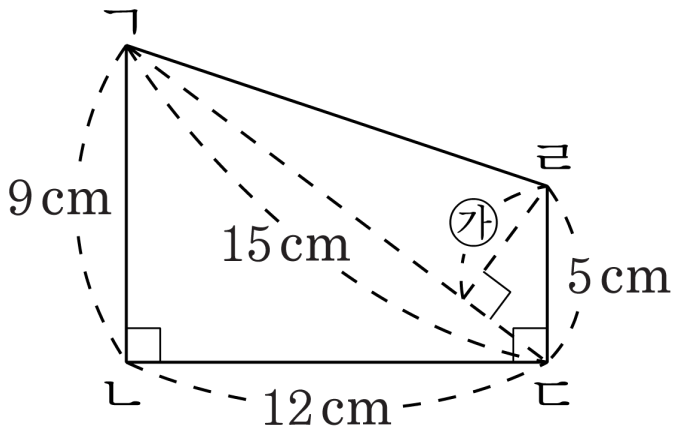

답: _____ cm^2

20. 각 사각형 안에 네 변의 가운데를 이어 직사각형과 마름모를 그린 것입니다. 색칠한 마름모의 넓이를 구하시오.

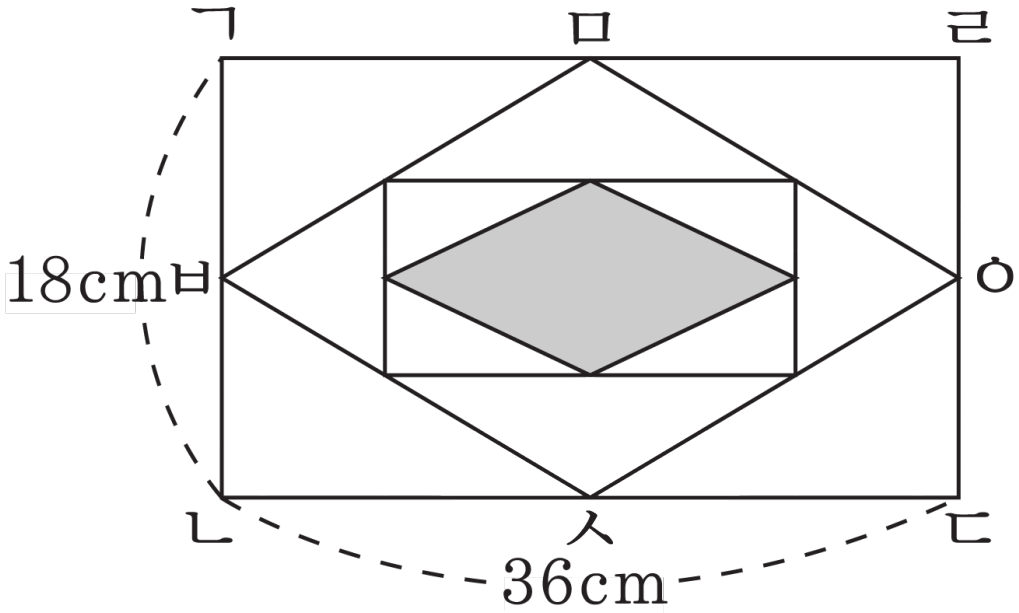

답: _____ cm^2