**1.** 아래 도형에서 색칠한 부분의 넓이를 구하시오.

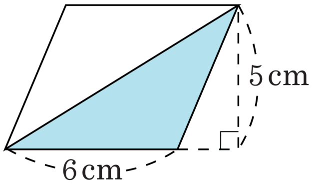


▶ 답 : $\underline{\qquad\qquad \text{cm}^2}$

▷ 정답 : $15\,\underline{\text{cm}^2}$

**해설**

색칠한 삼각형은 평행사변형의 넓이의 반이므로,

$5 \times 6 \div 2 = 15(\text{cm}^2)$

**2.** 다음 그림에서 색칠한 삼각형의 넓이는 몇 $\mathrm{cm}^2$ 인가?

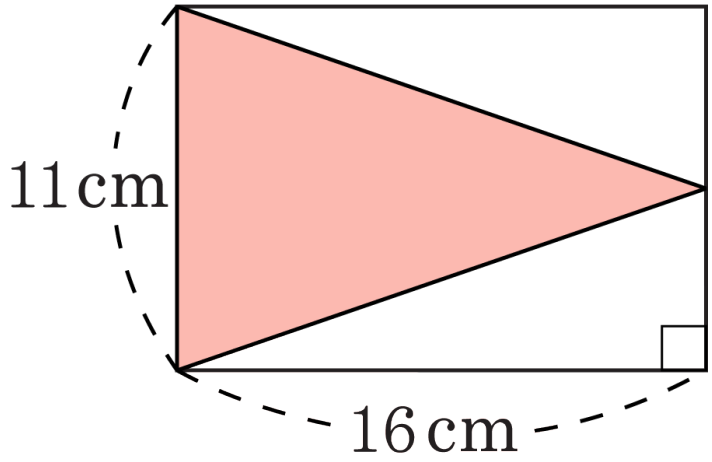


▶ 답 : $\underline{\qquad\qquad \mathrm{cm}^2}$

▷ 정답 : $88\,\underline{\mathrm{cm}^2}$

해설

(밑변)×(높이)÷2

$= 11 \times 16 \div 2 = 88(\mathrm{cm}^2)$

**3.** 넓이가 $180\,\mathrm{cm}^2$ 인 삼각형이 있습니다. 이 삼각형의 높이가 $24\,\mathrm{cm}$ 일 때, 밑변의 길이는 몇 cm 입니까?

▶ 답 : _____ cm

▷ 정답 : 15 cm

해설

(밑변)=(삼각형의 넓이)×2÷(높이)

$= 180 \times 2 \div 24 = 15(\,\mathrm{cm})$

**4.** 사다리꼴의 넓이를 구하는 과정입니다. 들어갈 수로 알맞지 <u>않은</u> 것을 고르시오.

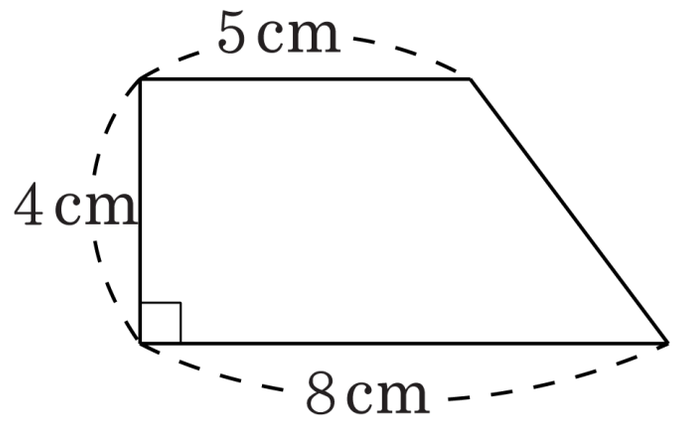


$(① + 8) \times ② \div 2 = ③ \times ④ \div 2 = ⑤(\,\mathrm{cm}^2)$

① 5 ② 4 ③ 13 ④ 4 ⑤ 52

해설

(사다리꼴의 넓이)
=(윗변+아랫변)×높이÷2
$= (5 + 8) \times 4 \div 2$
$= 13 \times 4 \div 2 = 26(\,\mathrm{cm}^2)$
$(① + 8) \times ② \div 2 = ③ \times ④ \div 2 = ⑤(\,\mathrm{cm}^2)$
따라서 틀린 답은 ⑤번입니다.

**5.** 왼쪽 평행사변형의 넓이를 이용하여 오른쪽 사다리꼴의 넓이를 구하시오.

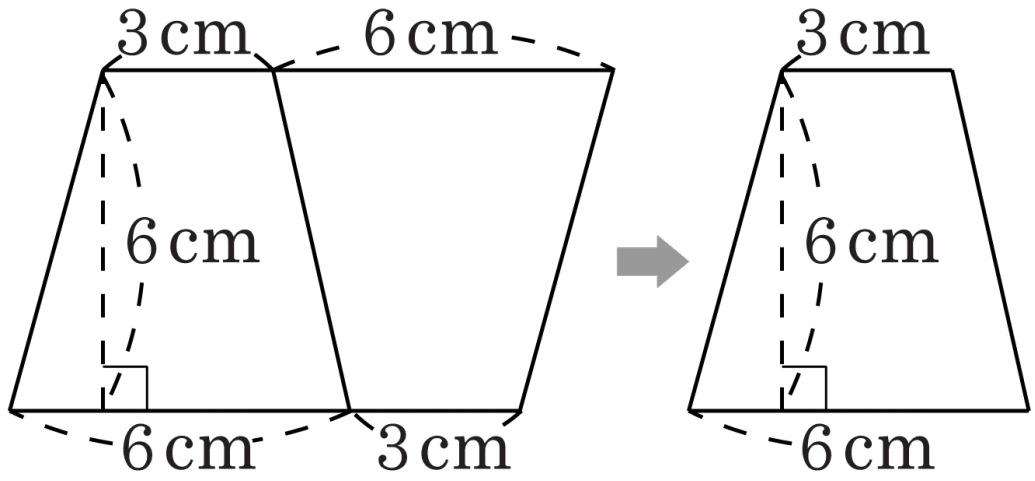


▶ 답 : _____ $\mathrm{cm}^2$

▷ 정답 : $27\,\mathrm{cm}^2$

해설

(사다리꼴의 넓이)=(평행사변형의 넓이)÷2 입니다.

$(3+6)\times 6\div 2=27(\mathrm{cm}^2)$

**6.** 다음 마름모의 넓이는 $198\text{cm}^2$ 라고 할 때, 다른 대각선의 길이는 몇 cm 인지 구하시오.

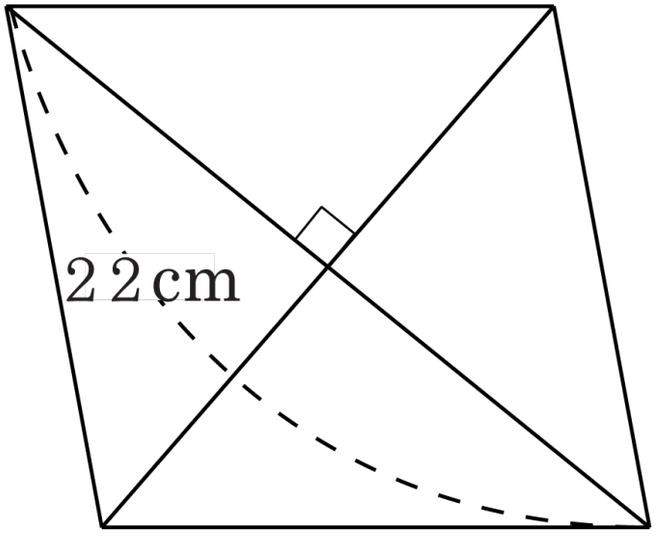


▶ 답 : _____ cm

▷ 정답 : 18 cm

해설

다른 대각선의 길이를 □라 하면

$22 \times \square \div 2 = 198$ ,

$22 \times \square = 396$ ,

$\square = 18(\text{cm})$

**7.** 두 삼각형의 넓이가 같을 때, 삼각형 ㉯의 높이를 구하시오.

(1)

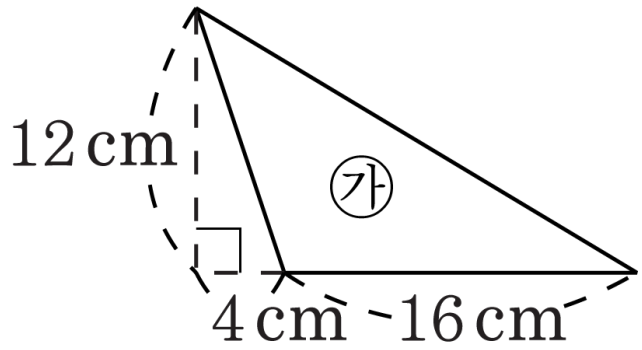


(2)

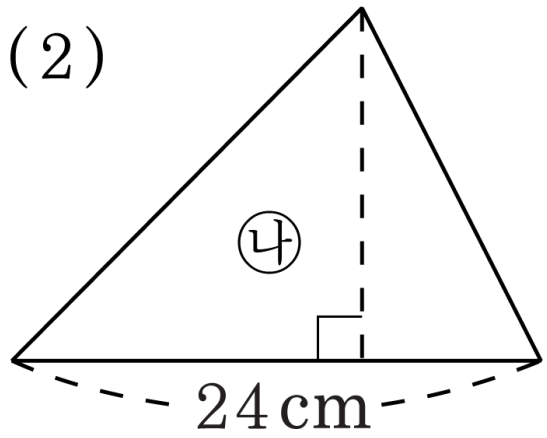


▶ 답 :

▷ 정답 : 8 cm

해설

두 삼각형의 넓이가 같으므로 ㉮의 넓이를 구한 다음, 이를 이용하여 ㉯의 높이를 구합니다.

㉮의 넓이 : $16 \times 12 \div 2 = 96(\text{cm}^2)$

㉯의 높이 : $96 \times 2 \div 24 = 8(\text{cm})$

**8.** 다음 도형의 넓이를 구하시오.

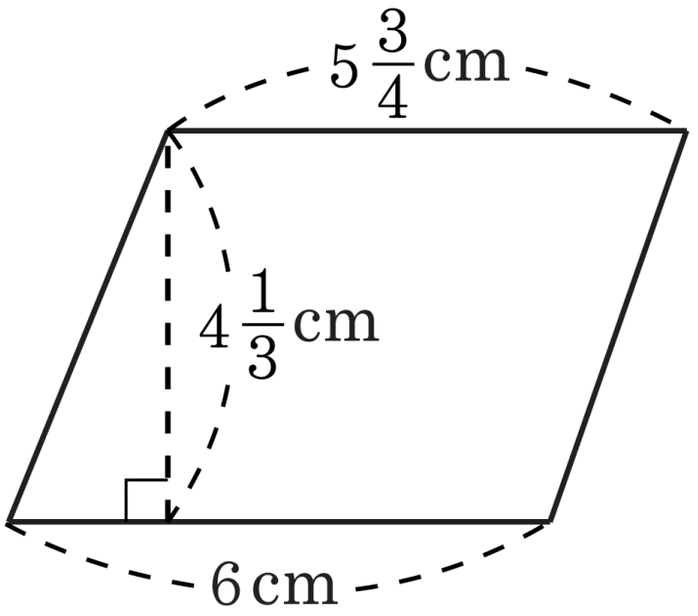


① $25\frac{1}{2}$ ② $25\frac{11}{24}$ ③ $25\frac{13}{24}$ ④ $23\frac{13}{24}$ ⑤ $27\frac{13}{24}$

해설

삼각형 2 개로 나누어서 계산합니다.

$$\left(6\times4\frac{1}{3}\times\frac{1}{2}\right)+\left(5\frac{3}{4}\times4\frac{1}{3}\times\frac{1}{2}\right)$$

$$=13+\frac{299}{24}$$

$$=25\frac{11}{24}(\text{cm}^2)$$

**9.** $\square$ 안에 알맞은 수를 써넣으시오.

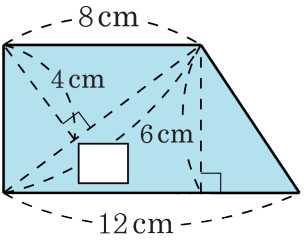


▶ 답 : $\underline{\qquad\qquad}$ cm

▷ 정답 : $\underline{12}$ cm

해설

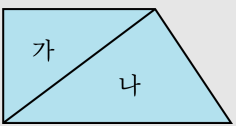


(사다리꼴의 넓이)$= (8+12)\times 6\div 2 = 60(\text{cm}^2)$

가$= \square \times 4 \div 2$

나$= 12\times 6\div 2 = 36(\text{cm}^2)$

가$+$ 나$=$(사다리꼴의 넓이) 이므로

$\square \times 4 \div 2 + 36 = 60$

$\square \times 4 \div 2 = 24$

$\square = 24\times 2\div 4 = 12(\text{cm})$

**10.** 다음은 합동인 2 개의 사다리꼴을 붙여 놓은 것입니다. 사다리꼴 ㄱㄴㄷㅂ의 넓이를 구하시오.

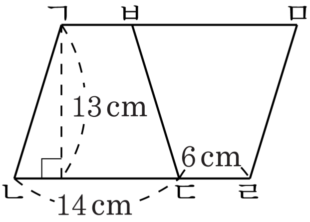


▶ **답 :** $\underline{\qquad\qquad\qquad\qquad \text{cm}^2}$

▷ **정답 :** 130 $\underline{\text{cm}^2}$

**해설**

사다리꼴 ㄱㄴㄷㅂ과 ㄷㄹㅁㅂ은 합동이므로, 변ㄷㄹ과 변 ㄱㅂ 의 길이는 6 cm로 같습니다.

사다리꼴 ㄱㄴㄷㅂ의 넓이 :

$(6 + 14) \times 13 \div 2 = 130(\text{cm}^2)$

**11.** 색칠한 부분의 넓이를 구하시오.

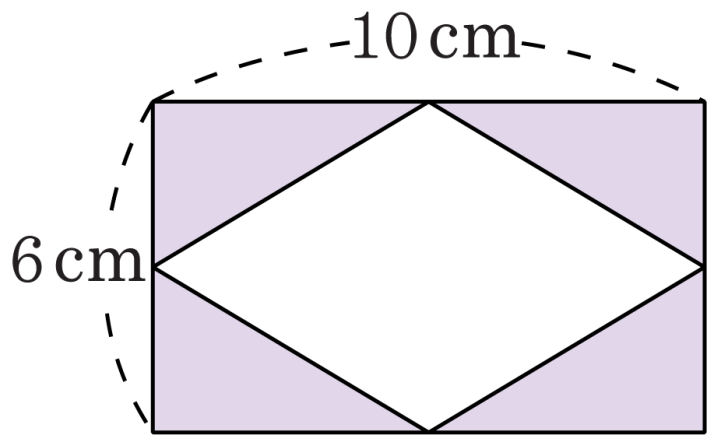


▶ 답 : $\underline{\text{cm}^2}$

▷ 정답 : $30\,\underline{\text{cm}^2}$

해설

(색칠한 부분의 넓이)=(직사각형의 넓이)−(마름모의 넓이)

(색칠한 부분의 넓이)$= (6 \times 10) - (6 \times 10 \div 2) = 30(\text{cm}^2)$

**12.** 지름이 12cm 인 원 안에 그릴 수 있는 가장 큰 마름모의 넓이를 구하시오.

▶ 답 : $\underline{\qquad\qquad cm^2}$

▷ 정답 : $72\,\underline{cm^2}$

해설

원의 지름을 알면 마름모의 한 대각선과 다른 대각선의 길이를 알 수 있습니다.
마름모의 대각선의 길이$= 12\,cm$
$12 \times 12 \div 2 = 72(cm^2\ )$

**13.** 색칠한 부분의 넓이를 구하시오.

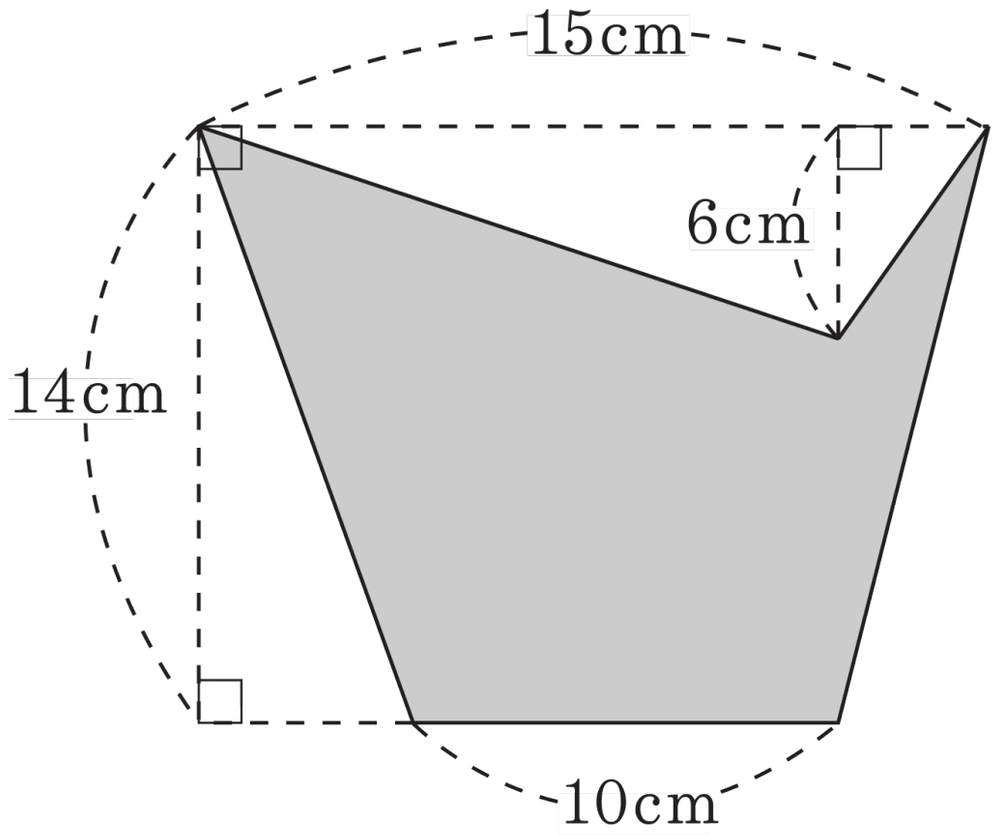


▶ 답 :

▷ 정답 : 130

해설

=(사다리꼴의 넓이)−(삼각형의 넓이)

$= (10 + 15) \times 14 \div 2 - (15 \times 6 \div 2)$

**14.** 다음 사각형 ㄱㄴㄷㄹ을 선분 ㄱㅁ으로 나누어 삼각형 ㄱㄴㅁ과 사각형 ㄱㅁㄷㄹ의 넓이를 똑같게 하려고 합니다. 변 ㅁㄷ의 길이를 구하시오.

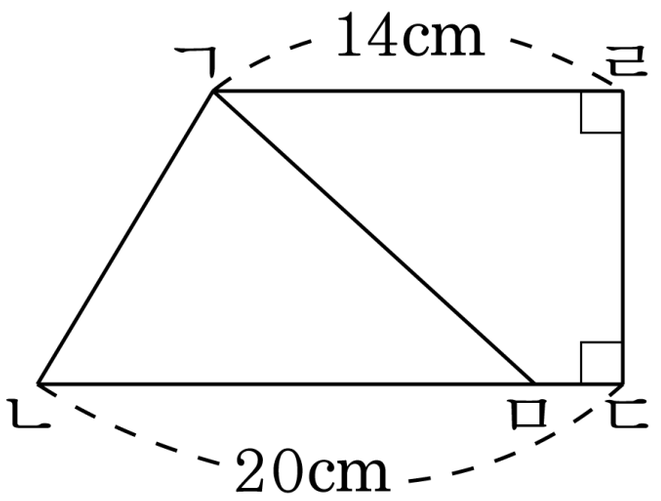


▶ 답 : _____ cm

▷ 정답 : 3 cm

해설

삼각형 넓이의 2 배는 사각형 ㄱㄴㄷㄹ의 넓이와 같습니다. 높이를 1 이라 보면

$(\text{선분} \times 1 \div 2) \times 2 = (14 \times 1 \div 2) + (20 \times 1 \div 2)$

$(\text{선분 ㄴㅁ}) = 17(\text{cm})$

$(\text{선분 ㅁㄷ}) = 20 - 17 = 3(\text{cm})$

**15.** 삼각형 ㄱㄴㄷ의 넓이가 $297\,\mathrm{cm}^2$ 일 때, 사다리꼴 ㄱㄴㄷㄹ의 넓이를 구하시오.

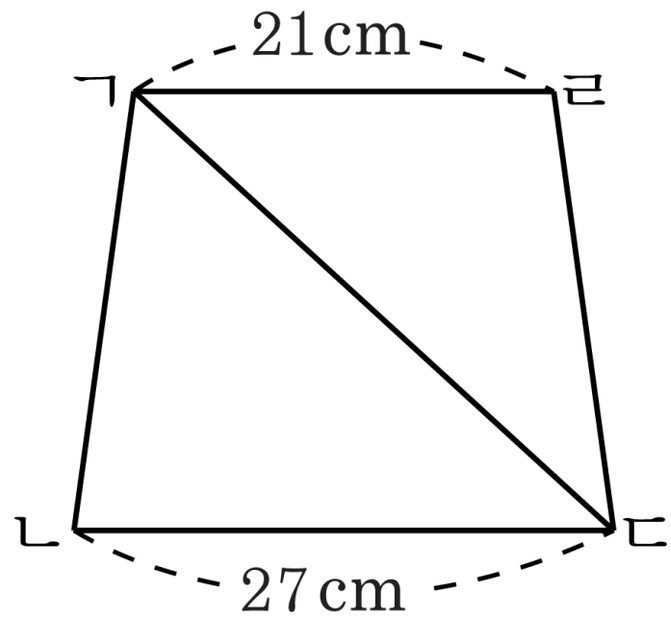


▶ 답 : $\underline{\qquad\qquad\mathrm{cm}^2}$

▷ 정답 : $528\,\underline{\mathrm{cm}^2}$

해설

$27\times$ (높이)$\div 2 = 297$

(높이)$= 22(\,\mathrm{cm})$

(사다리꼴 ㄱㄴㄷㄹ의 넓이)

$= (21+27)\times 22\div 2 = 528(\,\mathrm{cm}^2)$

**16.** 두 도형 가와 나는 서로 넓이가 같고, 도형 나의 윗변이 아랫변보다 4 cm 짧을 때, ㉡의 길이를 구하시오.

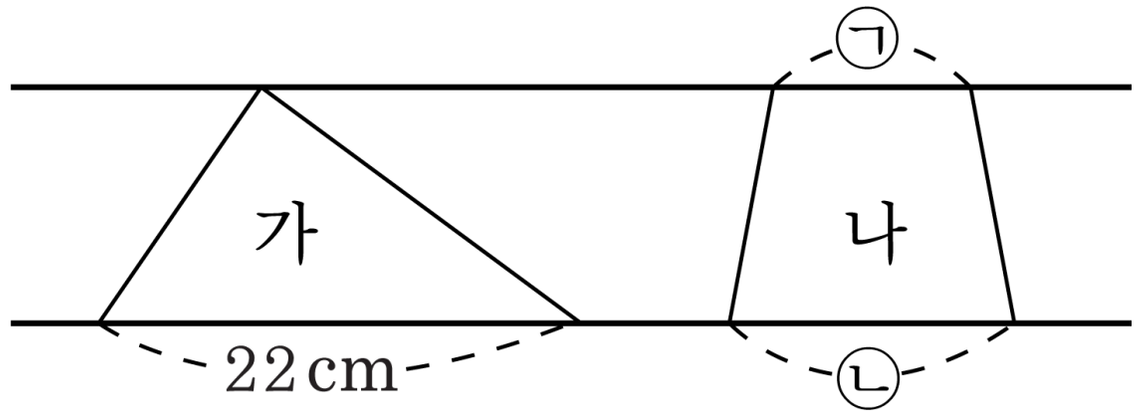


▶ 답 : _____ cm

▷ 정답 : 13 cm

해설

가의 넓이 : 22× (높이)÷2
나의 넓이 : (㉠+㉡)×(높이)÷2
즉 가와 나의 넓이가 같으므로, 22 = ㉠+㉡
또 ㉠이 ㉡보다 4 cm 짧다고 했으므로,
㉠은 9 , ㉡은 13 입니다.

**17.** 다음은 한 변의 길이가 28cm 인 마름모입니다. 대각선 ㄱㄷ의 길이가 32cm 라면, 대각선 ㄴㄹ의 길이는 몇 cm 인지 구하시오.

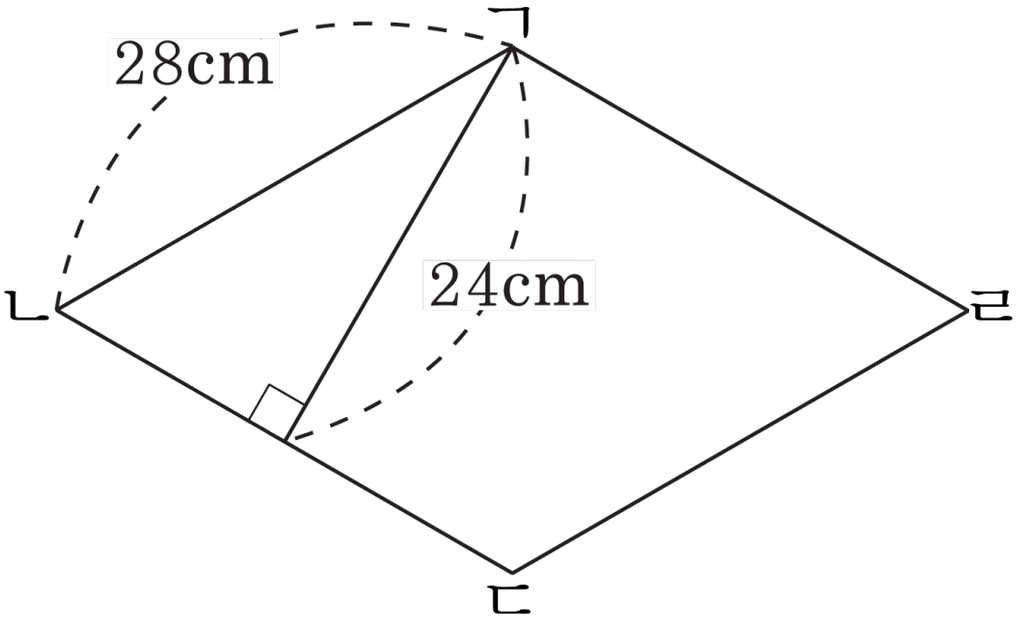


▶ 답 : _____ cm

▷ 정답 : 42 cm

해설

마름모의 넓이는 삼각형 ㄱㄴㄷ의 넓이의 2 배이므로
$(28 \times 24 \div 2) \times 2 = 672(\text{cm}^2)$ 입니다.
따라서 대각선 ㄴㄹ의 길이는 $672 \times 2 \div 32 = 42(\text{cm})$ 입니다.

**18.** 정사각형과 사다리꼴이 다음과 같이 겹쳐져 있습니다. 이 때, 사다리꼴의 넓이를 구하시오.

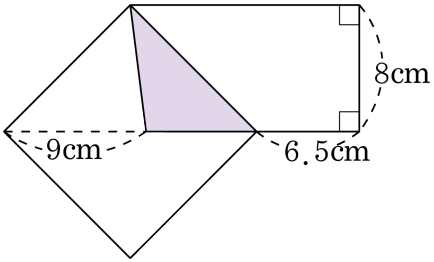


▶ 답 : $\underline{\text{cm}^2}$

▷ 정답 : $112\,\underline{\text{cm}^2}$

해설

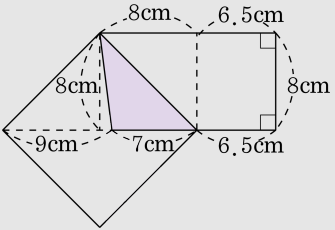


$$\begin{aligned}(\text{사다리꼴의 넓이}) &= (7 + 6.5 + 8 + 6.5) \times 8 \div 2 \\ &= 28 \times 8 \div 2 \\ &= 112(\text{cm}^2)\end{aligned}$$

**19.** 다음 도형에서 삼각형 ㄷㄹㅁ의 넓이는 $49\,\mathrm{cm}^2$ 입니다. 삼각형 ㄱㄴㄹ의 넓이를 구하시오.

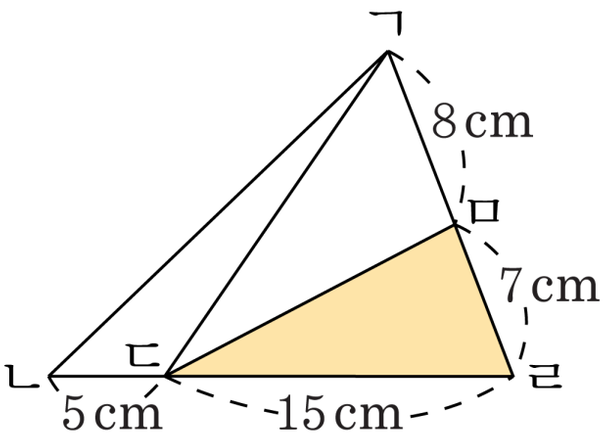


▶ 답 : $\underline{\qquad\qquad\mathrm{cm}^2}$

▷ 정답 : $140\,\underline{\mathrm{cm}^2}$

해설

(삼각형 ㄷㄹㅁ)의 높이

$= 49 \times 2 \div 7 = 14(\mathrm{cm})$

(삼각형 ㄱㄷㄹ의 넓이)

$= (8+7) \times 14 \div 2 = 105(\mathrm{cm}^2)$

삼각형 ㄱㄷㄹ의 높이

$= 105 \times 2 \div 15 = 14(\mathrm{cm})$

삼각형 ㄱㄴㄹ의 넓이

$= (5+15) \times 14 \div 2 = 140(\mathrm{cm}^2)$

**20.** 다음그림에서 선분 ㄱㅂ과 선분 ㄴㄷ, 선분 ㄱㄴ과 선분 ㅂㄷ, 선분 ㄱㄹ과 선분 ㅂㅁ은 서로 평행입니다. 사각형 ㄱㄴㄷㅅ의 넓이가 198 $cm^2$ 일 때, 선분 ㅅㄹ의 길이는 몇 cm입니까?

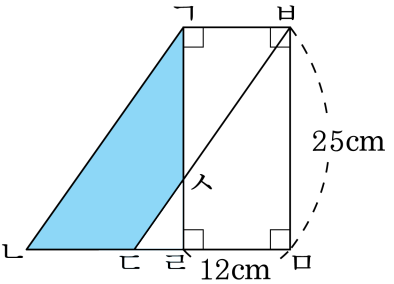


▶ 답: _____ cm

▷ 정답: 8 cm

해설

사각형 ㄱㄴㄷㅅ과 ㅅㄹㅁㅂ의 변ㄱㅂ과 변 ㅂㅁ이 공통이므로 넓이가 같습니다.

(사다리꼴 ㅅㄹㅁㅂ의 넓이)=(선분ㅅㄹ+25) ×12 ÷ 2 = 198( $cm^2$ )

(선분 ㅅㄹ)= 198 × 2 ÷ 12 – 25

(선분 ㅅㄹ)= 396 ÷ 12 – 25

(선분 ㅅㄹ)= 33 – 25

(선분 ㅅㄹ)= 8( cm)