1. 직사각형의 둘레의 길이를 구하시오.

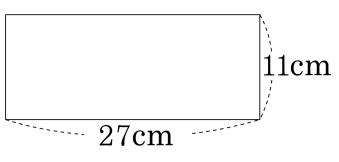

답: _____ cm

2. 한 변이 800 cm 인 정이십일각형 모양의 주차장이 있다. 이 주차장의 둘레의 길이는 몇 cm 인가?

답: _____ cm

3. 다음 도형을 보고, 물음에 답을 차례대로 쓰시오.

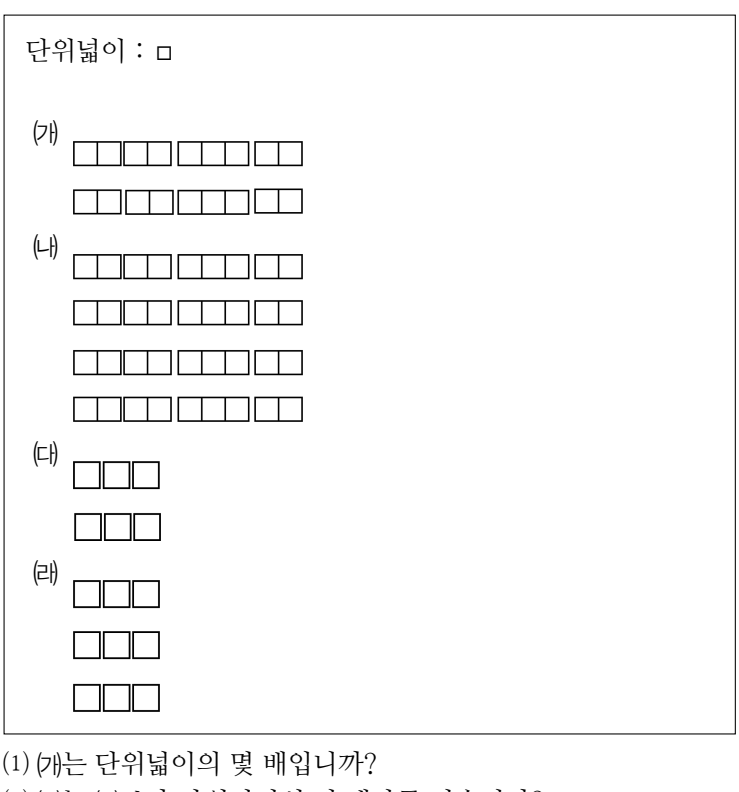

(1) (가)는 단위넓이의 몇 배입니까?
(2) (나)는 (가)보다 단위넓이의 몇 배만큼 넓습니까?
(3) (다)는 단위넓이의 몇 배입니까?
(4) (라)는 단위넓이의 몇 배입니까?

답: _____ 배

답: _____ 배

답: _____ 배

답: _____ 배

4. 넓이가 288cm^2 인 삼각형의 밑변의 길이가 32cm 라면 높이는 몇 cm 입니까?

답: _____ cm

5. 다음은 사다리꼴의 넓이를 구하는 과정입니다. 들어갈 수로 알맞지 <u>않은</u> 것을 고르시오.

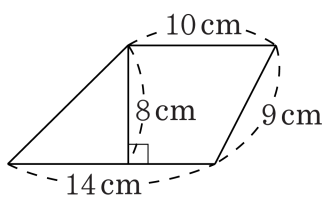

$(① + 10) \times ② \div 2 = ③ \times ④ \div 2 = ⑤(\mathrm{cm}^2)$

① 14　② 9　③ 24　④ 8　⑤ 96

6. 다음 마름모의 넓이는 198cm^2 라고 할 때, 다른 대각선의 길이는 몇 cm 인지 구하시오.

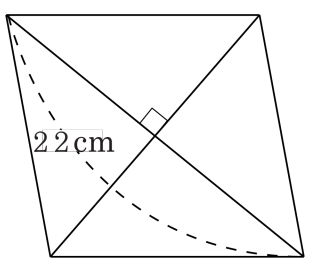

답: _____ cm

7. 도형을 보고, 둘레의 길이를 구하여라.

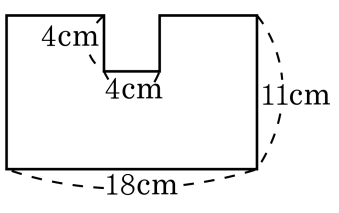

답: _____ cm

8. 둘레의 길이가 300cm 인 정사각형의 한 변의 길이와 넓이를 차례대로 구하시오.

답: _____ cm

답: _____ cm^2

9. 다음 도형의 넓이가 $142\,\mathrm{cm}^2$ 일 때, ㉠은 ㉡보다 몇 cm가 더 긴지 구하시오.

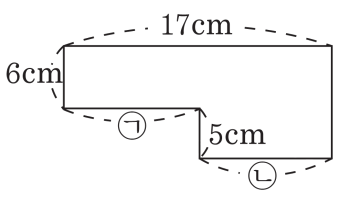

답: _____ cm

10. 그림과 같은 꽃밭이 있습니다. 이 꽃밭의 넓이는 몇 cm^2 인지 구하시오.

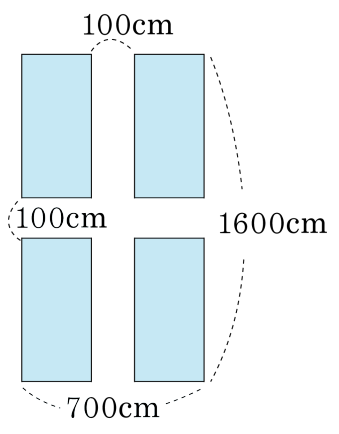

답: _____ cm^2

11. 밑변이 $9\frac{4}{7}$ cm , 높이가 $3\frac{3}{5}$ cm 인 삼각형과 넓이가 같은 평행사변형이 있습니다. 이 평행사변형의 밑변이 5 cm 라면 평행사변형의 높이를 구하는 식으로 알맞은 것은 어느 것입니까?

① $9\frac{4}{7} \div 3\frac{3}{5} \div 2 \times 5$
② $9\frac{4}{7} \times 3\frac{3}{5} \div 2 \times 5$
③ $9\frac{4}{7} \div 3\frac{3}{5} \times 2 \div 5$
④ $9\frac{4}{7} \times 3\frac{3}{5} \div 2 \div 5$
⑤ $9\frac{4}{7} + 3\frac{3}{5} \div 2 - 5$

12. 색칠한 도형의 넓이를 구하시오.

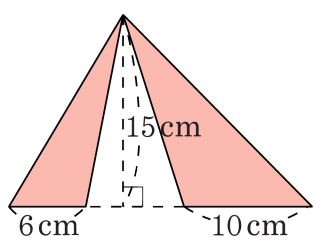

답: _____ cm^2

13. 다음 도형의 색칠한 부분의 넓이를 구하시오.

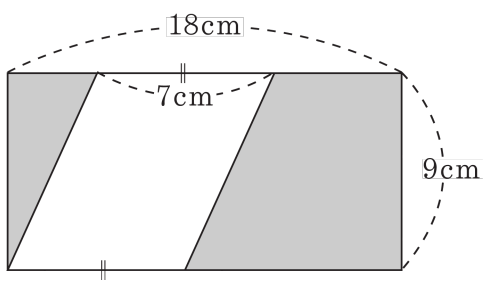

답: _____ cm^2

14. 다음 도형의 넓이를 구하시오.

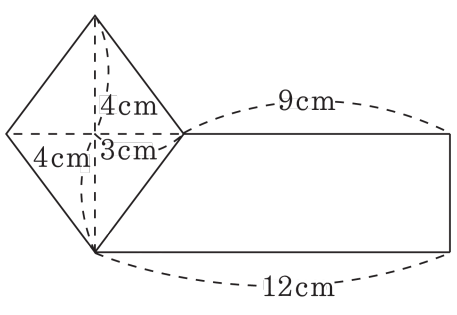

답: _____ cm^2

15. 다음 그림과 같이 크기가 같은 두 개의 정사각형이 겹쳐져 있습니다. 색칠한 부분의 넓이는 몇 cm^2 입니까?

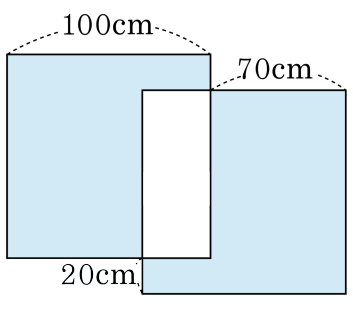

답: _____ cm^2

16. 다음 도형에서 ㉮의 길이를 구하시오.

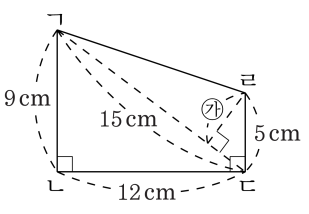

답: _____ cm^2

17. 다음 도형에서 색칠한 부분의 넓이를 구하시오.

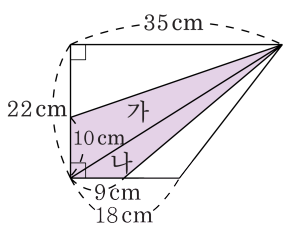

답: _____ cm^2

18. 삼각형 ㄱㄹㄷ의 넓이가 $171\,\mathrm{cm}^2$ 일 때, 사다리꼴 ㄱㄴㄷㄹ의 넓이를 구하시오.

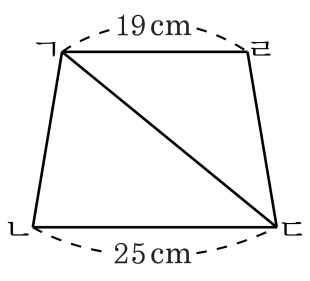

답: _____ cm^2

19. 다음 그림은 한 변의 길이가 32cm 인 정사각형에서 각 변의 가운데를 이은 것입니다. 색칠한 부분 ㉮, ㉯, ㉰의 넓이의 합은 몇 cm^2 입니까?

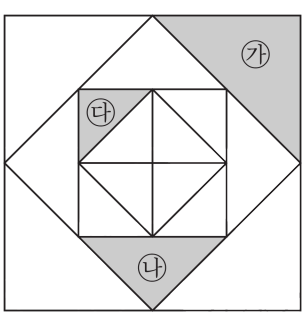

답: _____ cm^2

20. 다음 사다리꼴에서 가의 넓이는 나의 넓이의 3 배입니다. $\square$ 안에 알맞은 수를 써넣으시오.

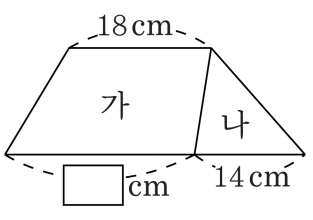

답: _____ cm