1. $\boxed{}$ 안에 알맞은 말을 써넣으시오.

두 직선이 만나서 이루는 각이 직각일 때, 두 직선은 서로 $\boxed{}$ 이라고 합니다.

답: _____

2. 다음 중 두 직선이 서로 수직인 것은 어느 것입니까?

① 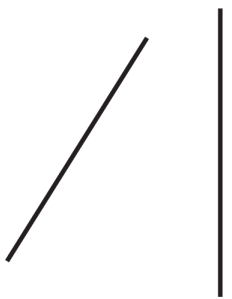

② 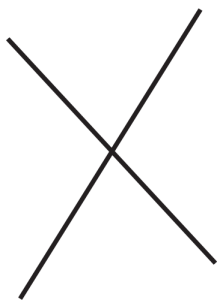

③ 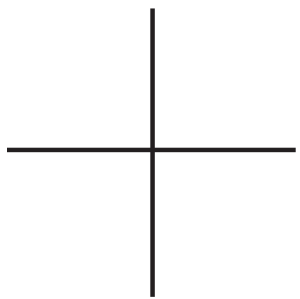

④

⑤ 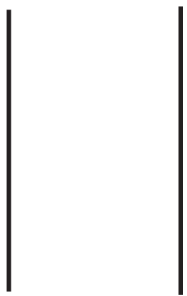

3. 다음 도형에서 선분 ㄱㄴ에 대한 수선은 어느 것입니까?

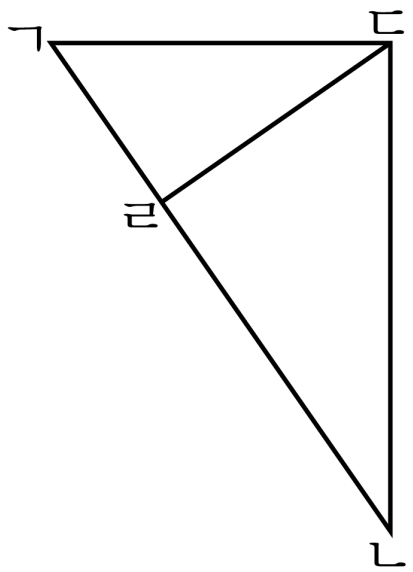

① 선분 ㄱㄷ

② 선분 ㄴㄷ

③ 선분 ㄷㄹ

④ 선분 ㄱㄷ과 선분 ㄷㄹ

⑤ 선분 ㄴㄷ과 선분 ㄷㄹ

4. 다음 중 두 직선이 평행인 것을 모두 고르시오.

① 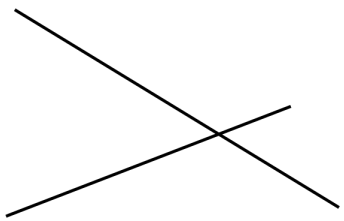

② 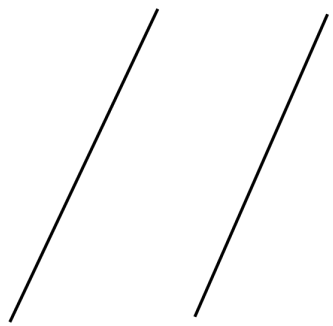

③ 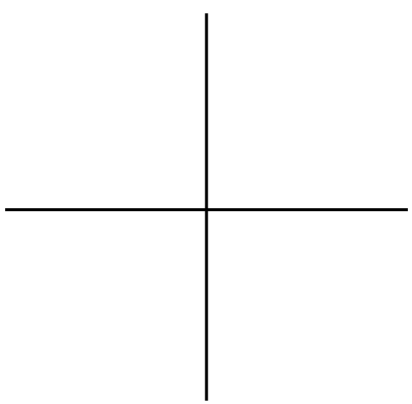

④ 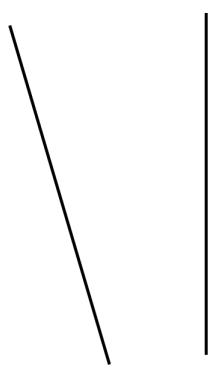

⑤

5. 다음 중 평행선과 수선을 모두 가지고 있는 도형은 어느 것입니까?

① 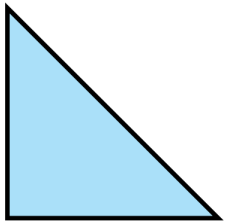

② 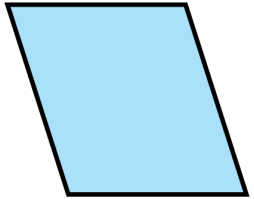

③

④ 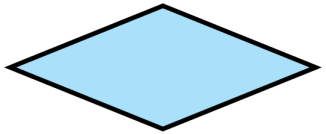

⑤ 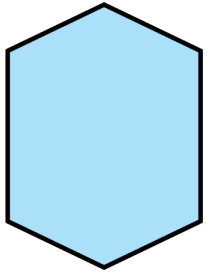

6. 세 직선 가, 나, 다가 서로 평행일 때, 직선 나와 다 사이의 거리를 구하시오.

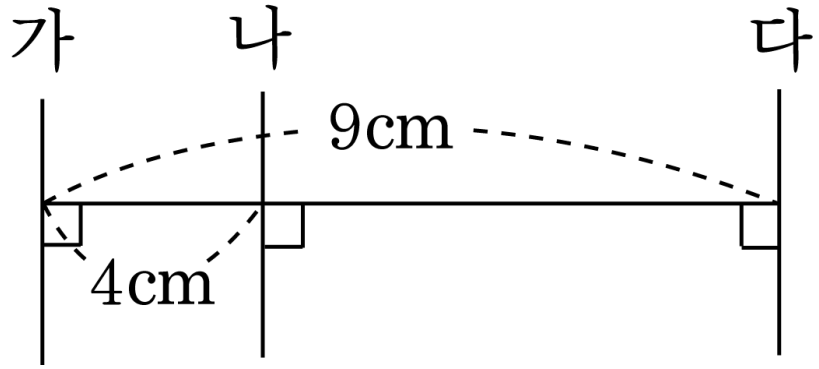

답: _____ cm

7. 직선 가와 나가 서로 평행일 때, $\square$ 안에 알맞은 각도를 써넣으시오.

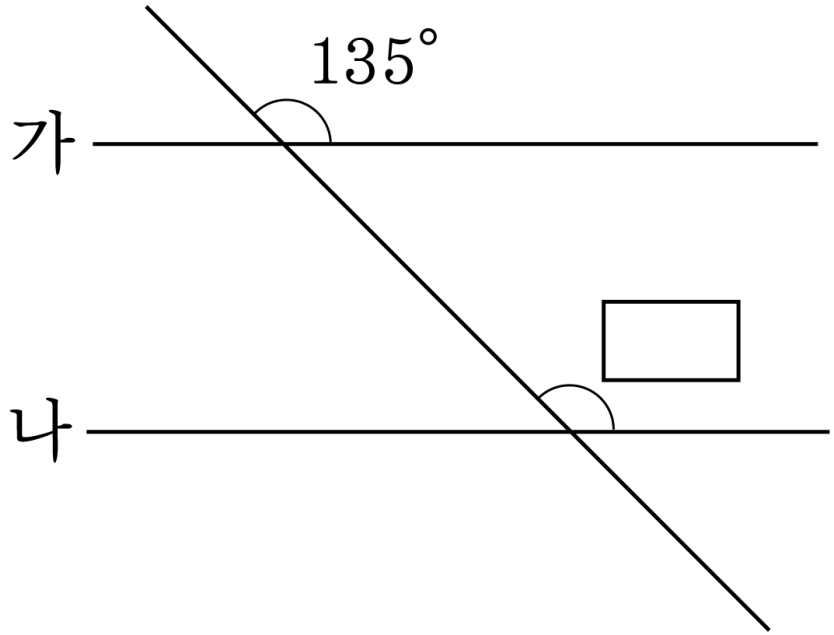

답: _____ °

8. 다음 그림에서 가 직선에 대한 수선은 어느 것입니까?

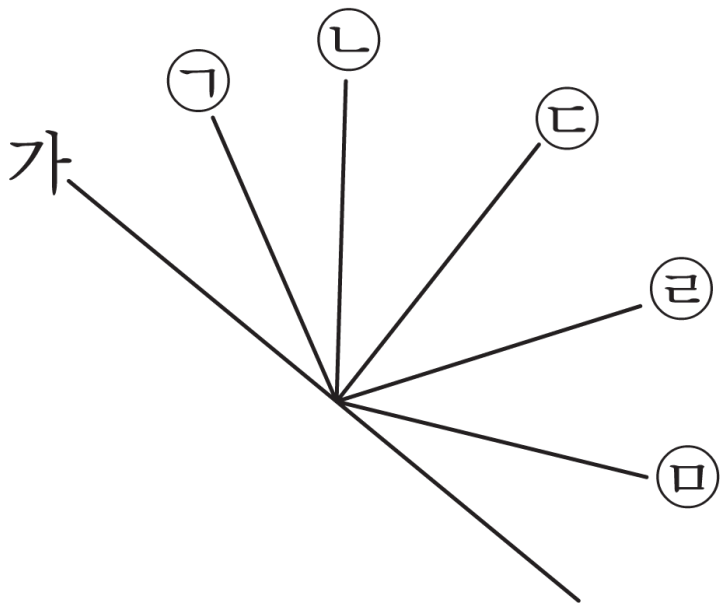

답 : _____

9. 다음 그림에서 직선 가에 대한 수선은 어느 것입니까?

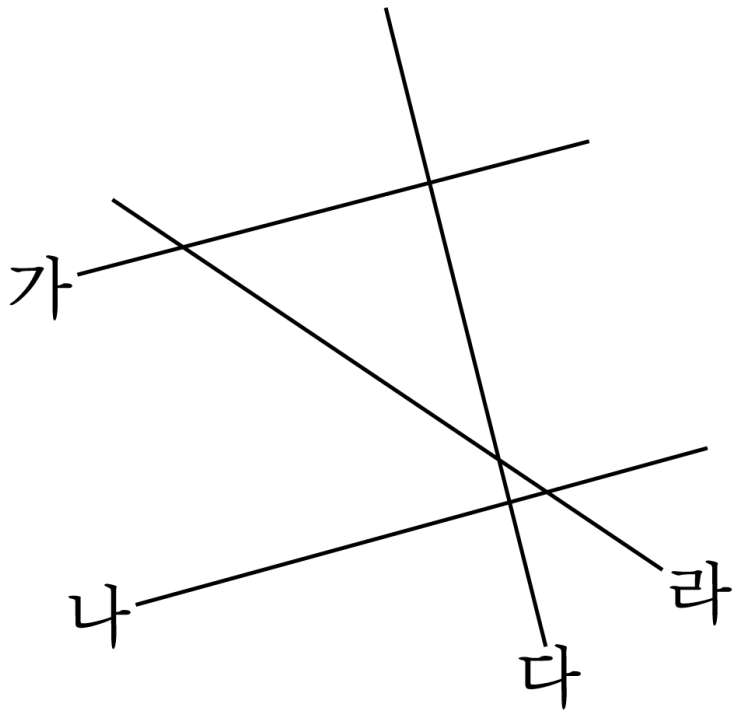

답: 직선 _____

10. 다음 도형에서 변 ㄴㅂ에 대한 수선은 어느 것입니까?

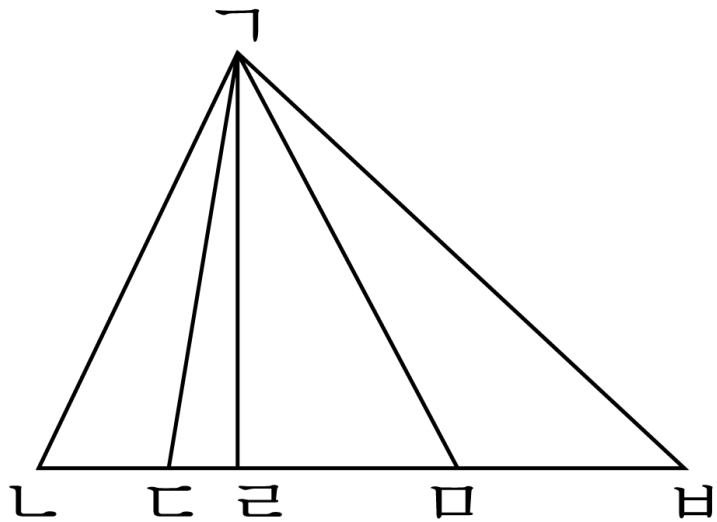

① 선분ㄱㄴ ② 선분ㄱㄷ ③ 선분ㄱㄹ

④ 선분ㄱㅁ ⑤ 선분ㄱㅂ

11. 도형에서 직각은 모두 몇 개입니까?

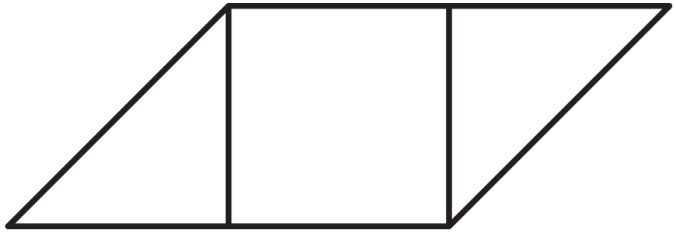

답: _____ 개

12. 직선 ㄴㅅ에 대한 수선은 어느 것입니까?

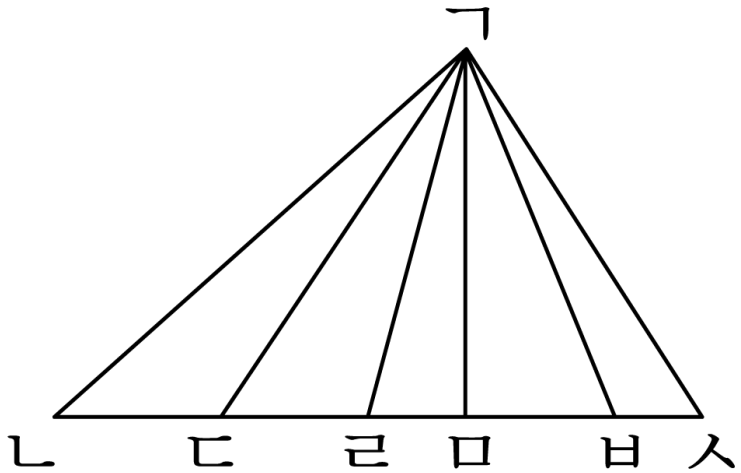

답: 선분 _____

13. 점 ㄱ을 지나고 선분 ㄴㄷ에 수선인 직선은 몇 개 그을 수 있는지 구하시오.

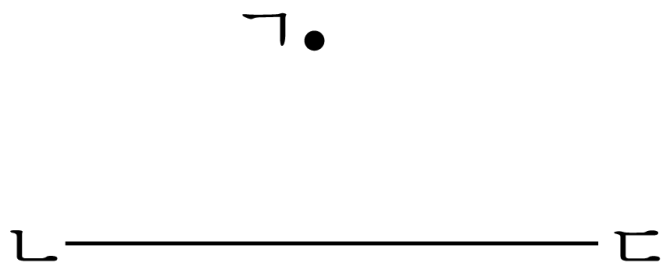

답: _____ 개

14. 직선 ㄱㄴ에 대한 수선을 그으려고 합니다. 점 ㅇ과 어느 점을 이어야 하는지 구하시오.

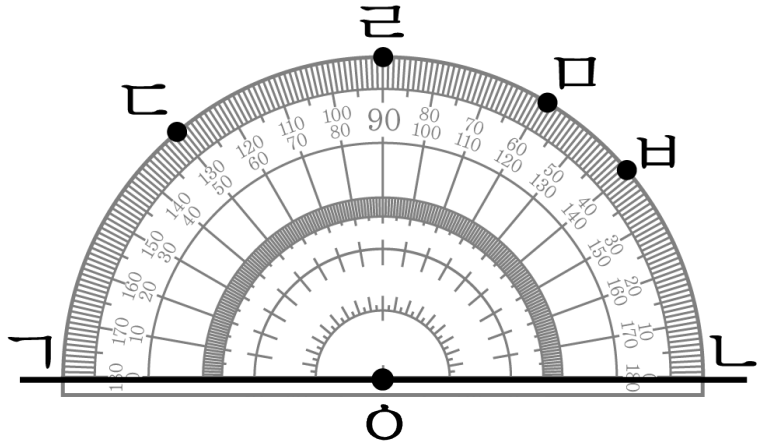

답: 점 _____

15. 한 직선에 평행인 직선은 몇 개나 그을 수 있는지 구하시오.

① 1 개 ② 6 개 ③ 9 개

④ 10 개 ⑤ 무수히 많다.

16. 세 직선 가, 나, 다가 서로 평행일 때, 직선 가와 나 사이의 거리를 구하시오.

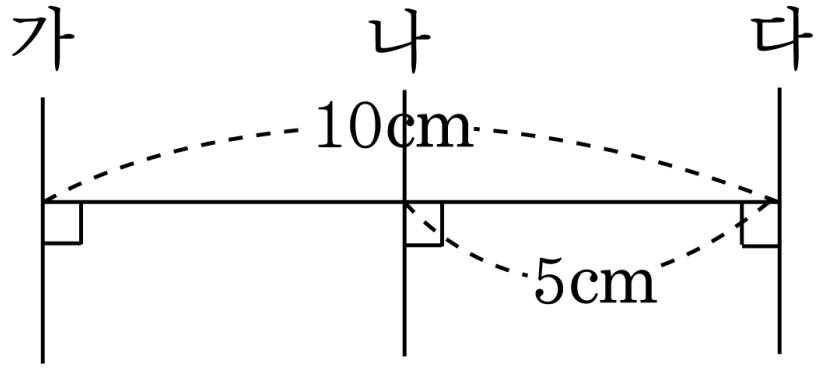

답: _____ cm

17. 다음 도형에서 평행선 사이의 거리는 몇 cm 인지 구하시오.

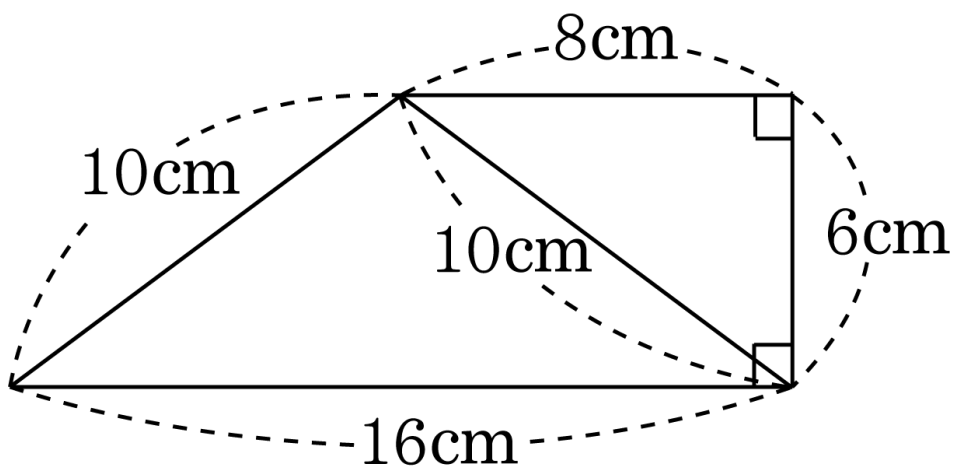

답: _____ cm

18. 다음 그림에서 직선 가와 나, 직선 다와 라는 각각 서로 평행입니다. 각 ㉠의 크기는 몇 도인지 구하시오.

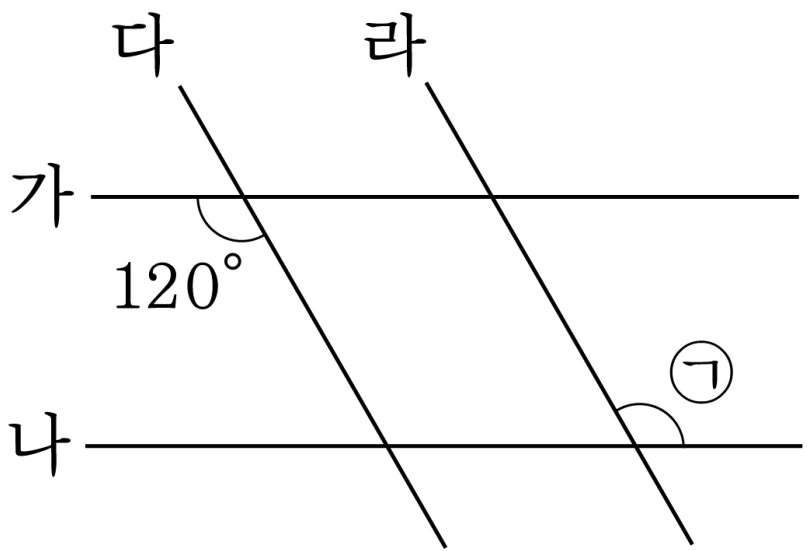

답: _____ °

19. 직선 가와 나는 서로 평행입니다. $\square$안에 알맞은 각의 크기를 써넣으시오.

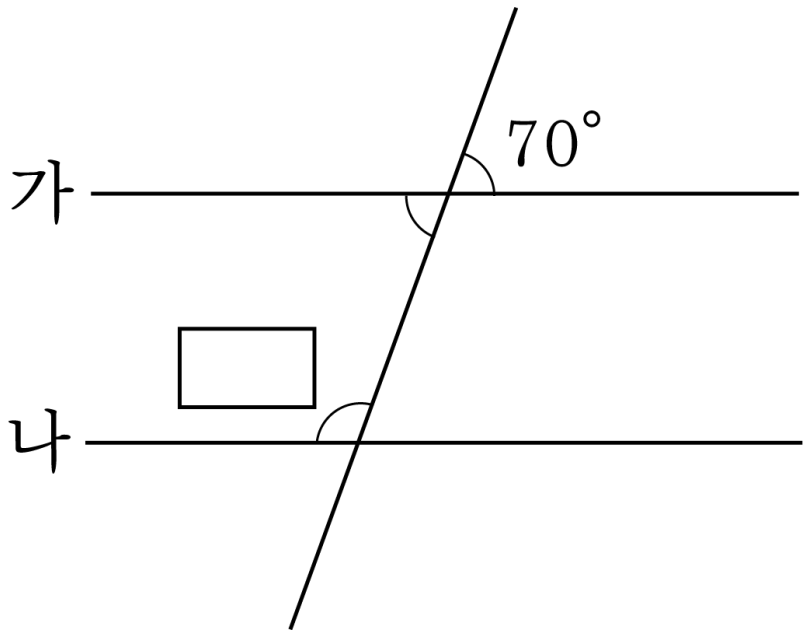

답: _____ °

20. 다음 그림에서 서로 수직인 직선은 모두 몇 쌍입니까?

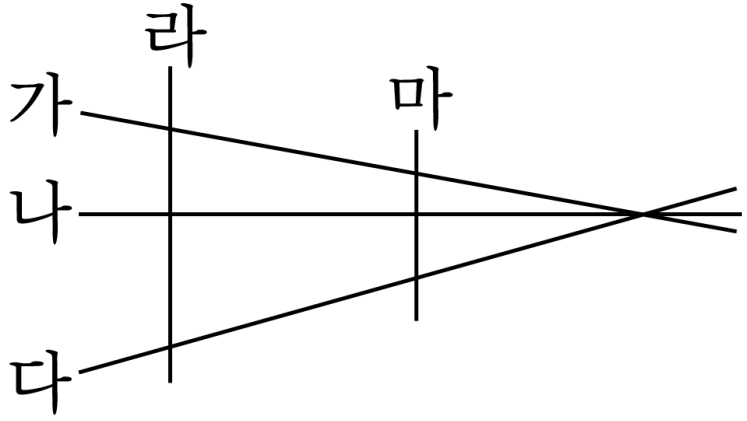

답: _____ 쌍

21. 다음 그림에서 선분 ㅂㄷ의 수선을 모두 찾아 쓰시오.
(선분을 쓸 때 위에서 아래로 왼쪽에서 오른쪽 방향으로 기호를 씁니다.)

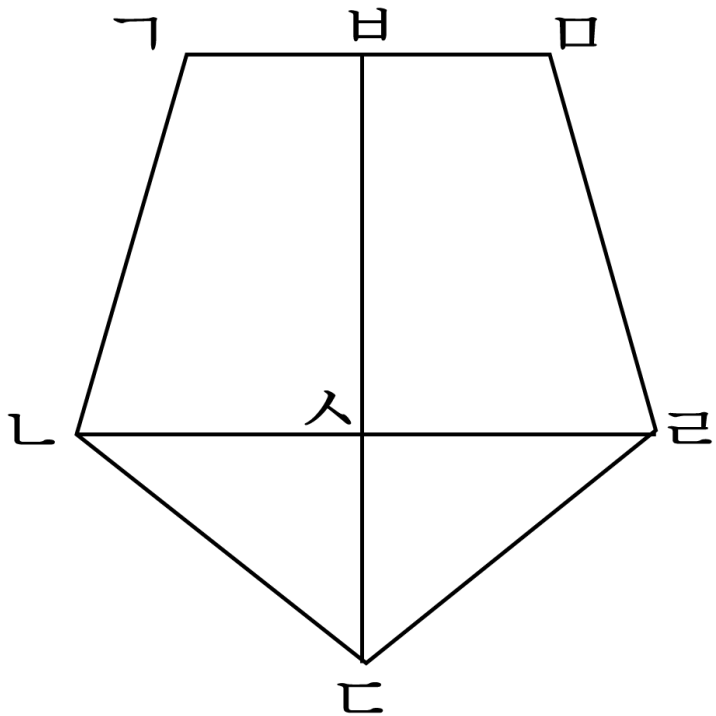

답: 선분 _____

답: 선분 _____

22. 다음 중 서로 만나지 않는 직선은 어느 것입니까?

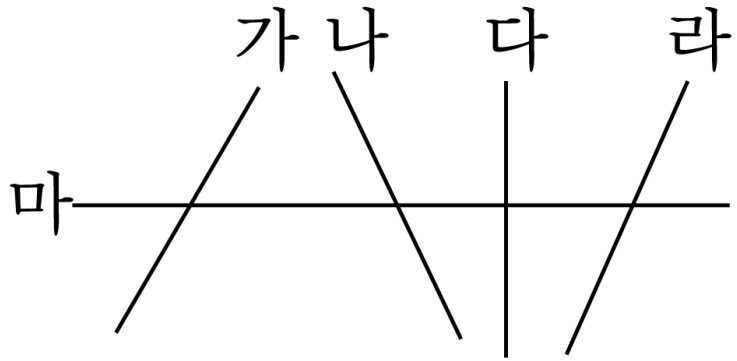

답: 직선 _____

답: 직선 _____

23. 점 ㄱ을 지나고 선분 ㄴㄷ과 평행인 선을 바르게 그은 것을 찾아 기호를 쓰시오.

㉠

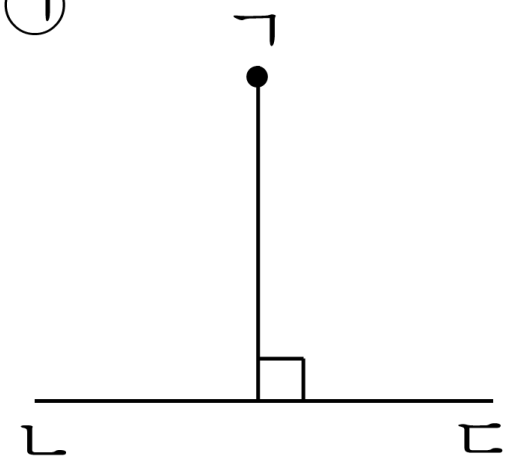

㉡

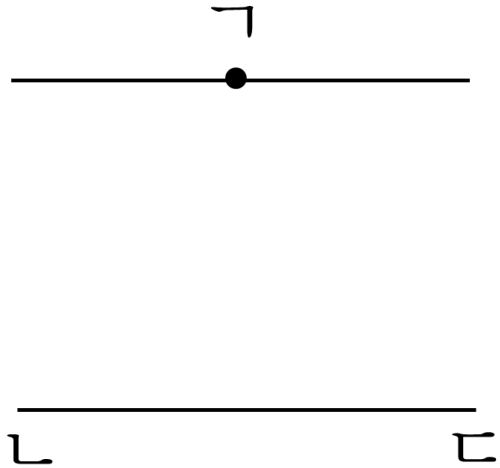

㉢

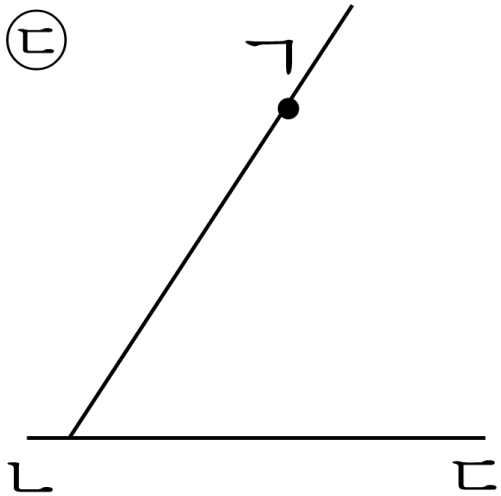

답: _____

24. 직선 가와 나는 서로 평행입니다. 각 ㉠은 몇 도입니까?

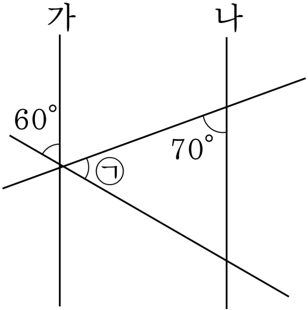

답: ____________ °

25. 직선 가, 나가 평행일 때, $\square$ 안에 알맞은 각도를 써넣으시오.

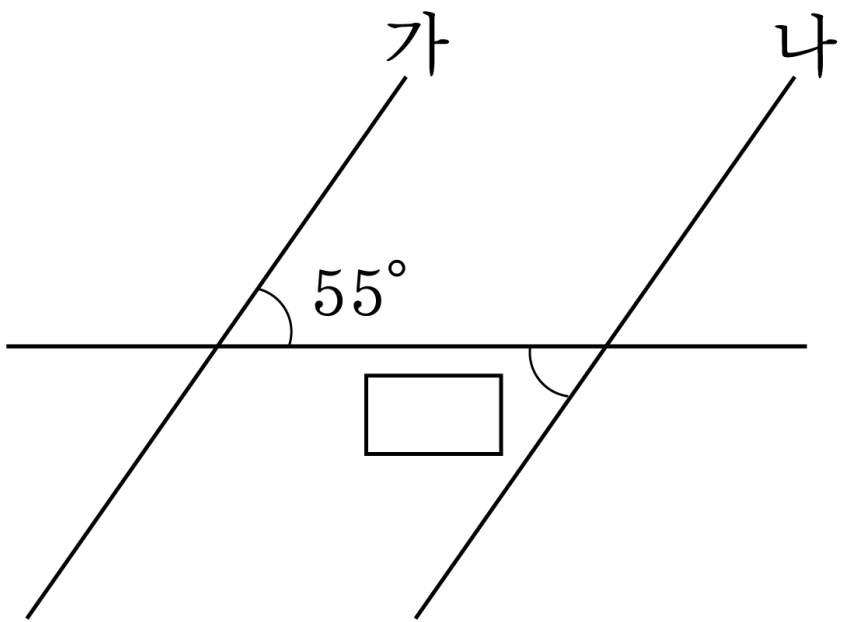

답 : _____ °

26. 다음 그림에서 직선 가와 나, 직선 다와 라는 서로 평행입니다. ☐ 안에 알맞은 각도를 써넣으시오.

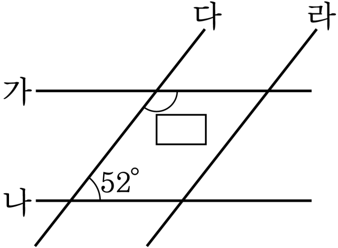

답 : ________ °

27. 직선 가와 나가 서로 평행일 때, 각 ㉠의 크기를 구하시오.

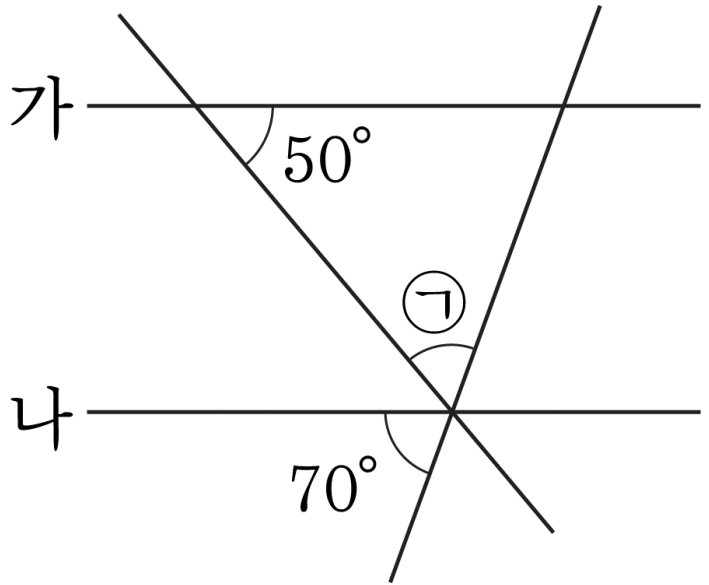

답: _____ °

28. 선분 ㄱㄴ과 선분 ㄹㄷ, 선분 ㄱㄹ과 선분 ㄴㄷ은 각각 평행입니다. 각 ㉠과 각 ㉡의 크기의 합은 몇 도인지 구하시오.

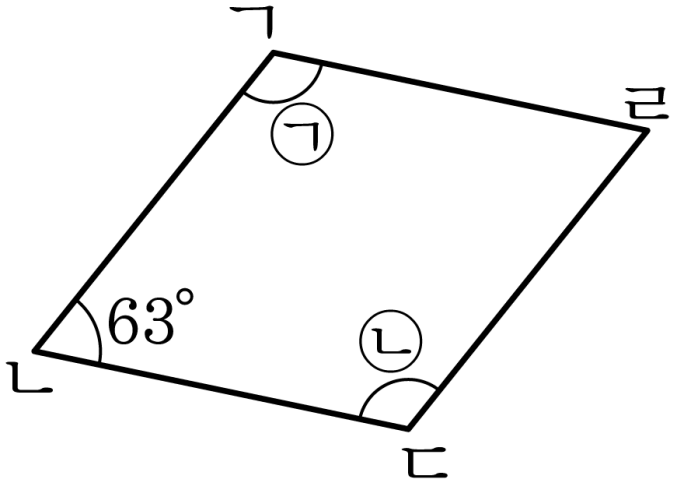

답: _____ °

29. ☐ 안에 알맞은 각도를 써넣으시오.

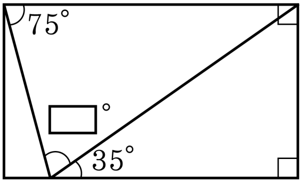

답 : ______________ °

30. $\boxed{}$안에 알맞은 수를 써넣으시오.

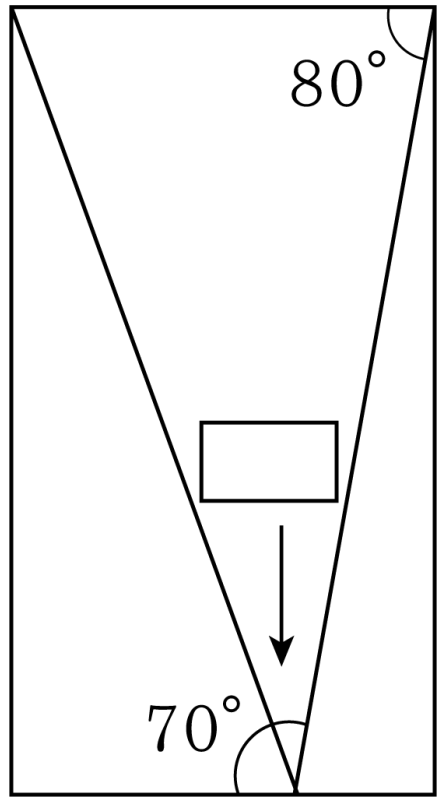

답: _____ °

31. 다음 그림에서 직선 가, 나, 다와 직선 라, 마, 바는 각각 서로 평행입니다. 각 ㉠과 크기가 같은 각은 모두 몇 개입니까?

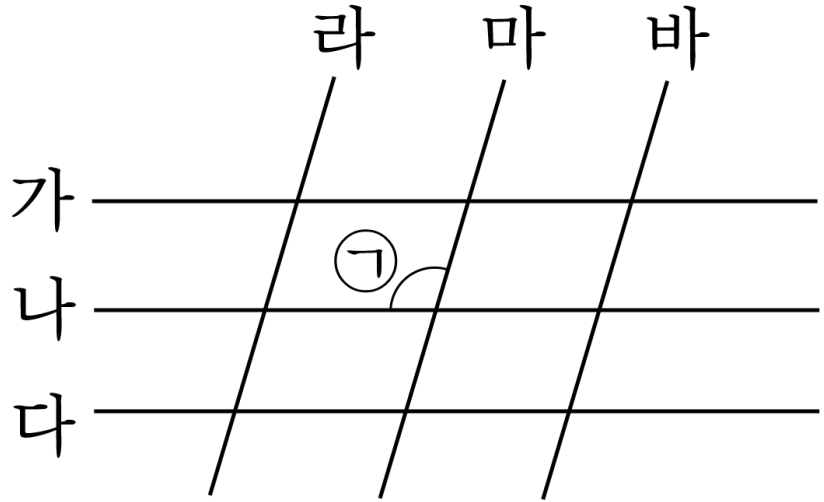

답: _____ 개

32. 직선 가와 나는 서로 평행입니다. $\boxed{}$안에 알맞은 각의 크기를 구하시오.

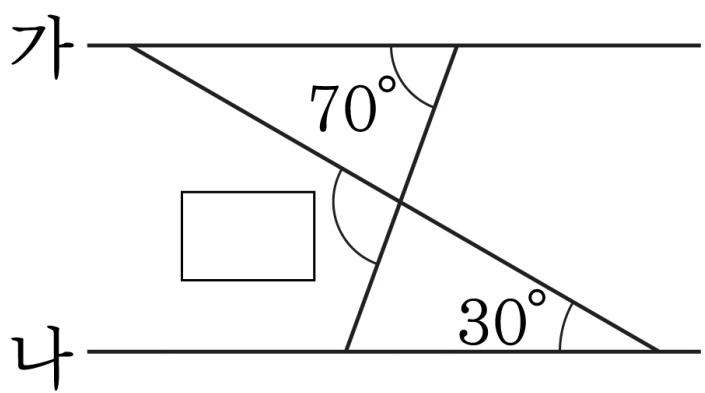

답: _____ °

33. 직사각형 모양의 종이를 다음 그림과 같이 접었습니다. 이 때, 각 ㉮의 크기를 구하시오.

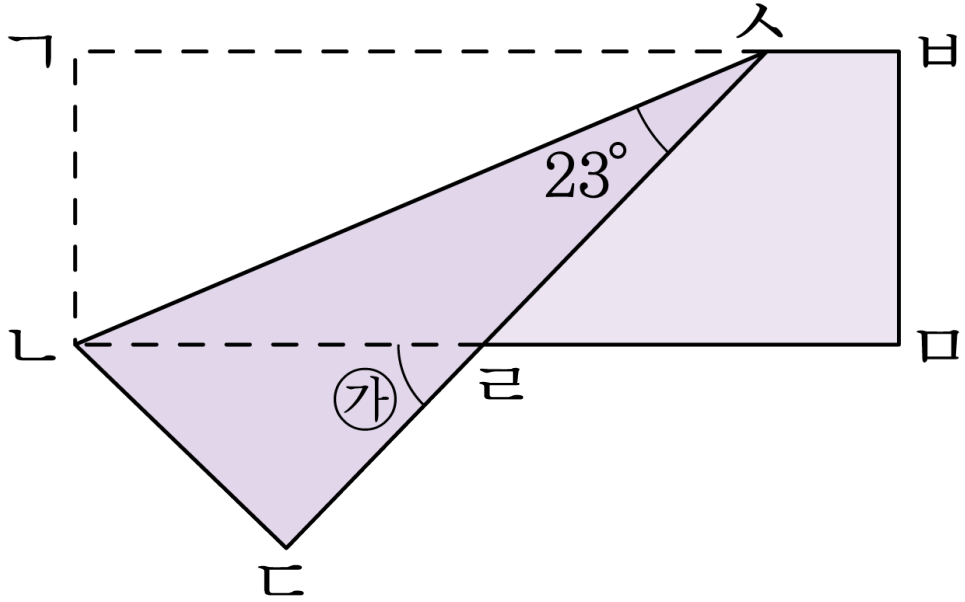

답: _____ °