1. 다음 그림은 명희네 집터를 나타낸 것이다. 명희네 집터는 모두 몇 평입니까?

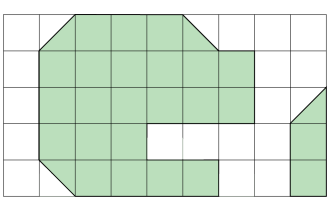

(사각형 한 칸의 넓이-3 평)

답: _____ 평

2. 도형의 넓이를 구하시오.

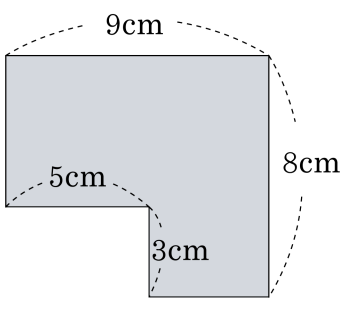

답: _____ cm^2

3. 도형의 넓이를 구하시오.

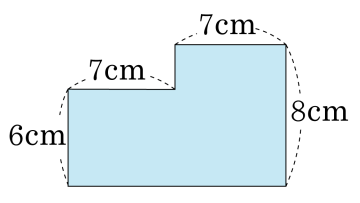

답: _____ cm^2

4. 도형의 넓이를 구하시오.

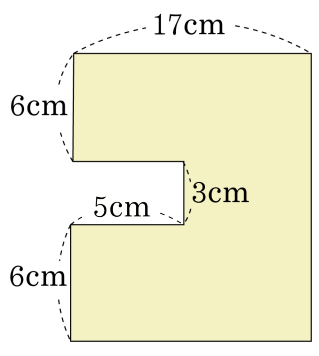

답: _____ cm^2

5. 도형의 넓이를 구하시오.

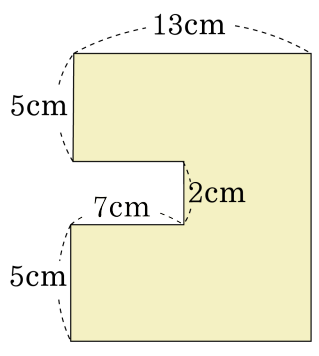

답: _____ cm^2

6. 도형의 넓이를 구하시오.

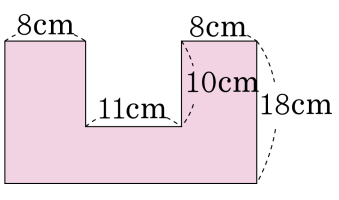

답: _____ cm^2

7. 다음 그림에서 색칠한 부분의 넓이를 구하시오.

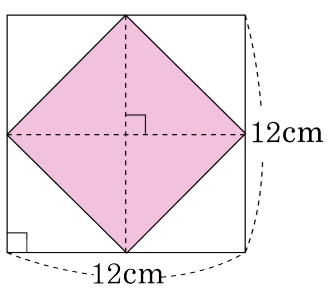

답: _____ cm^2

8. 도형의 색칠한 부분의 넓이를 구하시오.

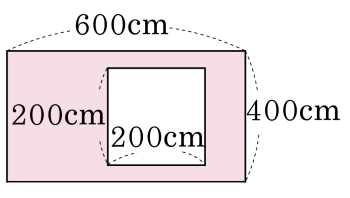

답: _____ cm^2

9. 도형의 색칠한 부분의 넓이를 구하시오.

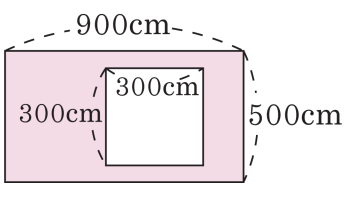

답: _____ cm^2

10. 색칠한 부분의 넓이를 구하시오.

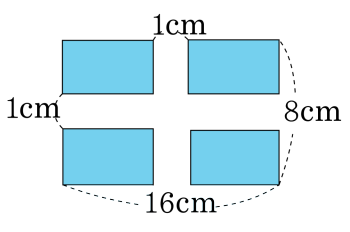

답: _____ cm^2

11. 도형의 색칠한 부분의 넓이를 구하시오.

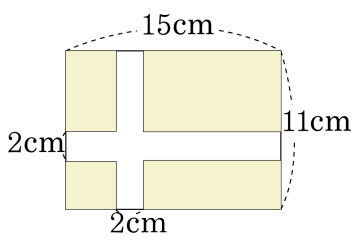

답: _____ cm^2

12. 둘레의 길이가 94 cm 이고, 가로의 길이가 26 cm 인 직사각형의 넓이를 구하시오.

답: _____ cm^2

13. 다음 도형의 둘레는 몇 cm 인가?

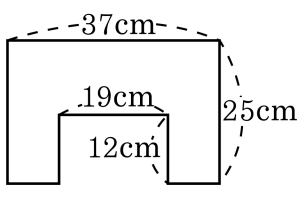

답: _____ cm

14. 다음 도형의 둘레의 길이는 몇 cm 입니까?

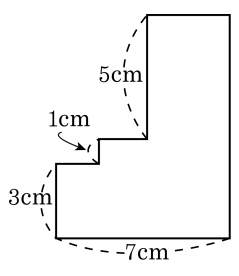

답: _____ cm

15. 도형의 둘레를 구하여라.

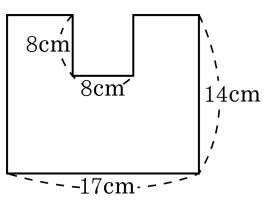

답: _____ cm

16. 다음 도형에서 작은 정사각형의 한 변의 길이는 3 cm 입니다. 각 도형의 둘레의 길이를 순서대로 구하시오.

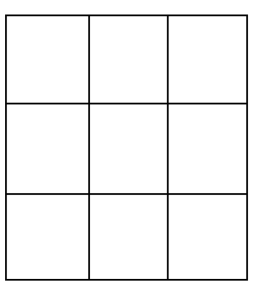

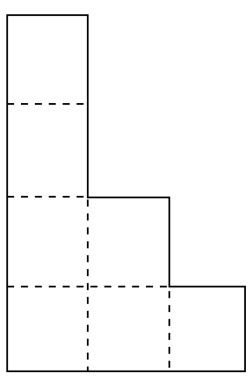

답: _____ cm

답: _____ cm

17. 가로 87cm , 세로 17cm 인 직사각형 모양의 땅의 넓이는 몇 cm^2 인가?

답: _____ cm^2

18. 다음 도형을 보고, 물음에 답을 차례대로 쓰시오.

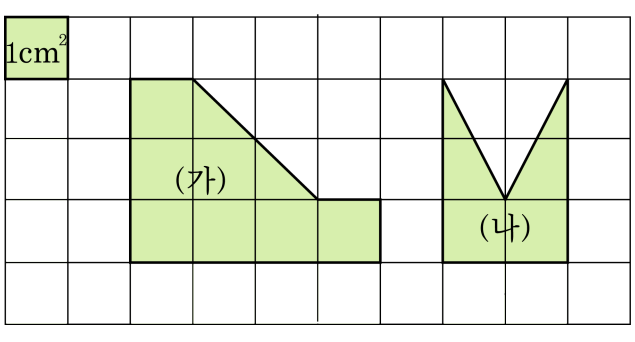

(1) (가)도형의 넓이는 몇 cm^2 인가?
(2) (가)의 넓이는 (나)의 넓이의 몇 배인가?

답: _____ cm^2

답: _____ 배

19. 다음 직사각형의 둘레는 64 cm 입니다. 이 직사각형의 세로는 몇 cm 입니까?

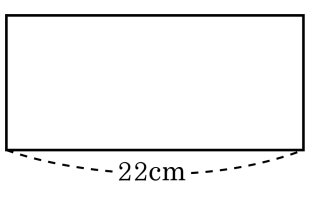

답: _____ cm

20. 다음 평행사변형의 넓이를 구하시오.

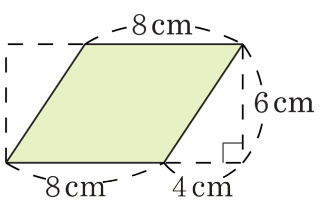

답: _____ cm^2

21. 다음 정사각형의 넓이를 구하여라.

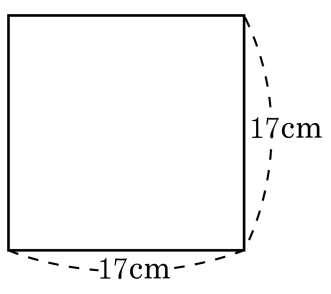

답: _____ cm^2

22. 두 도형의 넓이를 비교하여 ☐안에 들어갈 알맞은 기호와 수를 순서대로 써넣으시오.

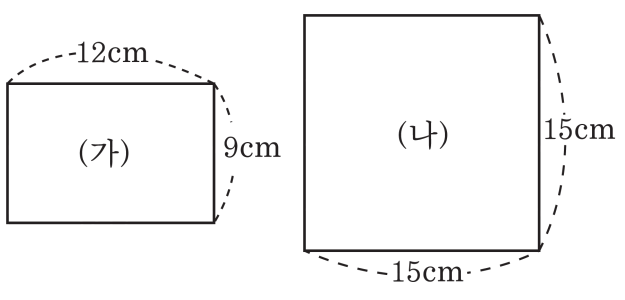

도형 (☐)의 넓이가 ☐cm^2 더 넓습니다.

답: _____

답: _____

23. 가로와 세로의 길이가 다음과 같은 직사각형의 넓이는 몇 cm^2 인지 구하시오.

16 cm, 10 cm

답: _____ cm^2

24. 가로와 세로의 길이가 다음과 같은 직사각형의 넓이를 구하시오.

9 cm, 4 cm

답: _____ cm^2

25. 가로가 18 cm 이고, 세로가 20 cm 인 직사각형의 넓이는 몇 cm^2 인지 구하시오.

답: _____ cm^2

26. 각각의 도형의 넓이는 단위넓이의 몇 배인지 순서대로 쓰시오.

단위 넓이

(1)

(2) 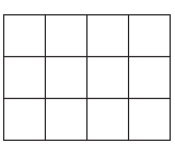

답: _____ 배

답: _____ 배

27. 직사각형의 둘레의 길이는 48 cm 이고, 가로는 14 cm 입니다. 이 직사각형의 세로는 몇 cm 입니까?

답: _____ cm

28. 가로가 $14\,\mathrm{m}$, 세로가 $9\,\mathrm{m}$ 인 직사각형의 둘레를 구하는 식은 어느 것인가?

① $14+9$ ② 14×9 ③ $(14+9)\times 2$

④ $14+9\times 2)$ ⑤ $(14\times 9)+2$

29. 도형의 둘레의 길이를 구하려고 한다. $\square$안에 알맞은 수를 순서대로 써넣어라.

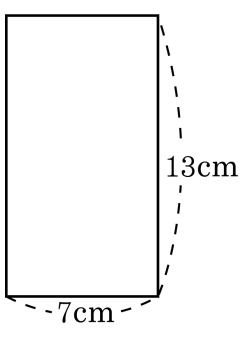

(둘레의 길이) $= 7 \times 2 + 13 \times \square$

$= (7 + \square) \times 2$

$= \square$(cm)

답: _____

답: _____

답: _____

30. 도형의 둘레의 길이를 구하려고 한다. $\square$안에 알맞은 수를 순서대로 써넣어라.

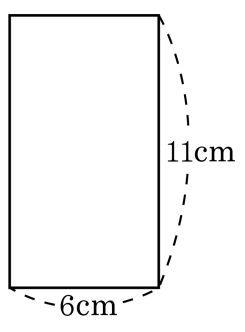

$$\begin{aligned}(\text{둘레의 길이}) &= 6 \times 2 + 11 \times \square \\ &= (6 + \square) \times 2 \\ &= \square(\text{cm})\end{aligned}$$

답: _____

답: _____

답: _____