1. 진혁이의 필통 안에는 다음과 같은 물건이 들어 있습니다. 연필 수에 대한 지우개 수의 비를 구하시오.

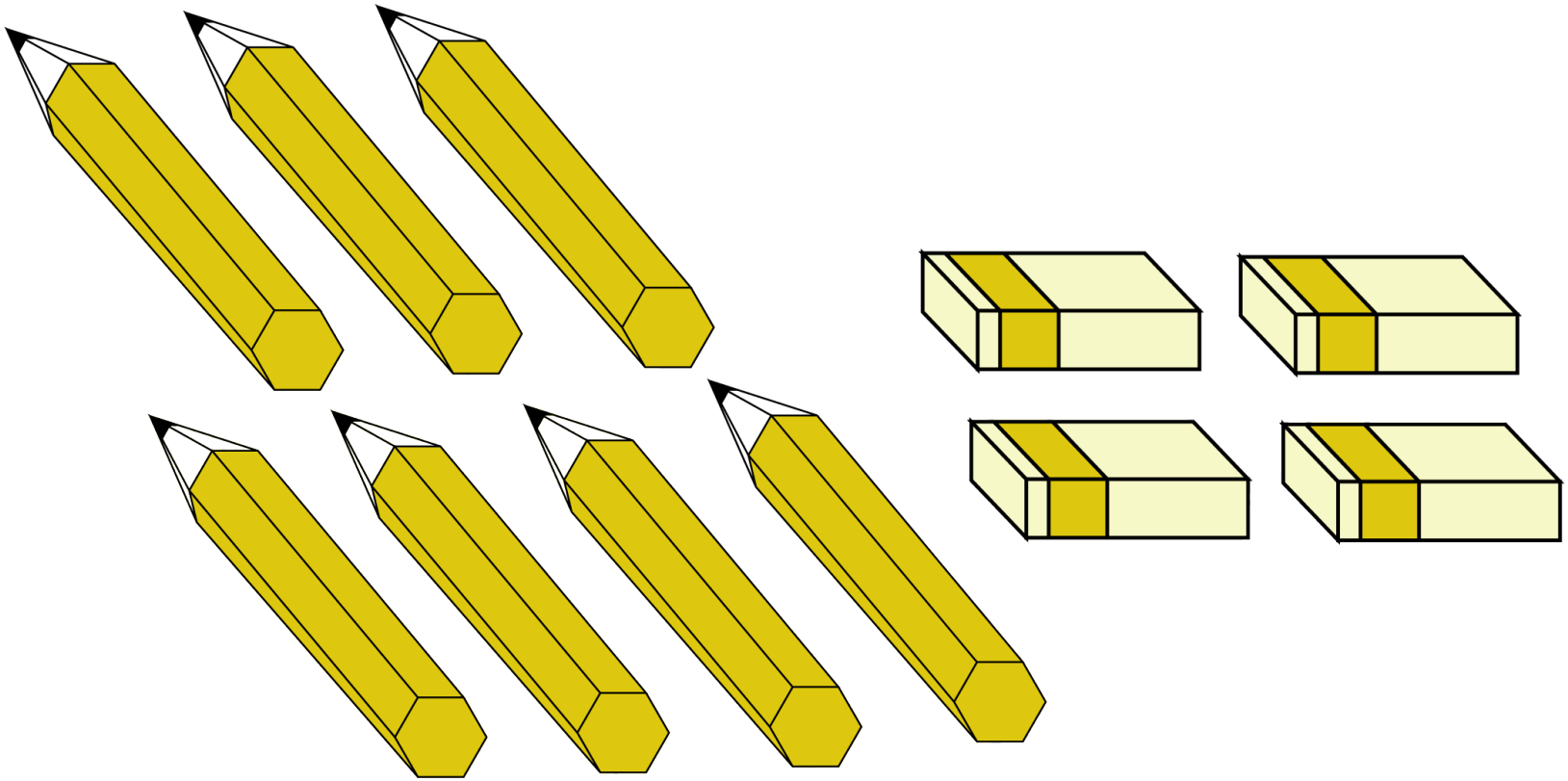

답: _____

2. 다음 $\square$ 안에 알맞은 수를 순서대로 써넣으시오.

9의 5에 대한 비 $\Rightarrow \square : \square$

답 : _____

답 : _____

3. 다음을 보고 비의 값을 분수로 나타낼 때 분자와 분모를 순서대로 쓰시오.

$1 : 4$

답: _____

답: _____

4. $\square$안에 알맞은 수를 차례대로 써넣으시오.

3 : 2에서 기준량은 $\square$이고, 비교하는 양은 $\square$입니다.

답: _____

답: _____

5. 그림을 보고 전체에 대한 색칠한 부분의 비를 구하시오.

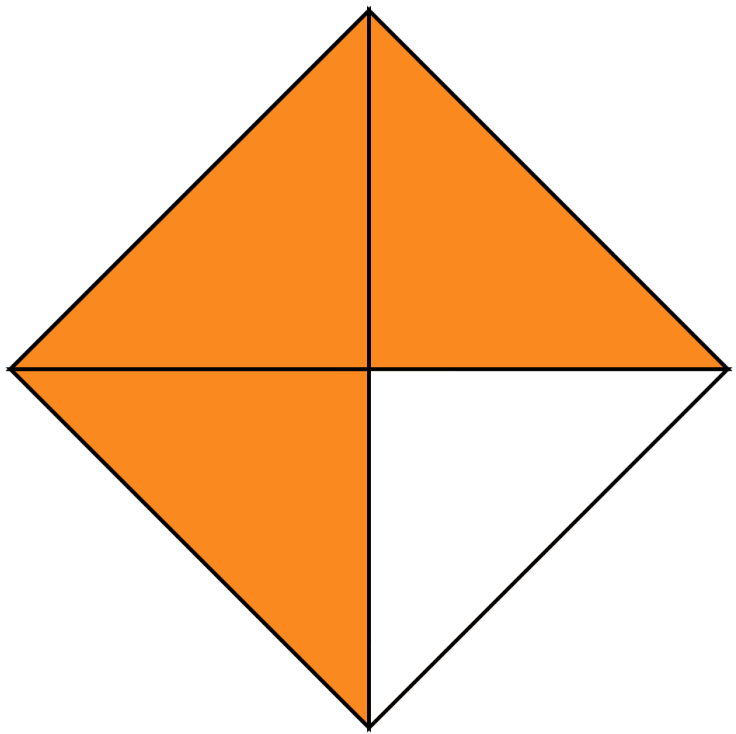

답: _____

6. 2 에 대한 3 의 비의 값을 분수로 나타내시오.

① $\frac{2}{3}$ ② $\frac{1}{2}$ ③ $\frac{1}{3}$ ④ $\frac{1}{6}$ ⑤ $1\frac{1}{2}$

7. 소수 0.871을 백분율로 바르게 나타낸 것은 어느 것입니까?

① 8.71 % ② 0.871 % ③ 0.0871 %

④ 87.1 % ⑤ 8.701 %

8. 다음의 비율을 백분율로 기호와 함께 나타내시오.

$$\frac{19}{50}$$

답: _____ %

9. 다음 계산을 보고, ☐안에 알맞은 수나 말을 차례대로 쓰시오.

㉠ 5에 대한 1의 비율은 $\frac{1}{5}$

㉡ $\frac{1}{5} = \frac{20}{100}$

㉢ $\frac{20}{100} \times 100 = 20$

비율에서 기준량을 ☐으로 보았을 때, 비교하는 양을 나타낸 수를 ☐ 또는 퍼센트라 하고, 기호로 ☐로 나타냅니다.

답: _____

답: _____

답: _____

10. 다음 중 원주율에 대해서 바르게 말한 것은 어느 것입니까?

① (원의 지름)÷ (반지름)

② (원의 넓이)÷ (지름)

③ (원의 부피)÷ (반지름)

④ (원주)÷ (반지름)

⑤ (원주)÷ (반지름)×2

11. 둘레가 125.6 cm인 원의 지름의 길이는 몇 cm입니까?

답: _____ cm

12. 다음 그림은 원을 똑같은 크기로 잘라 붙여서 넓이를 알아본 것입니다. 이 때 ㉠은 원의 ( )과 같고 ㉡는 ( )의 $\frac{1}{2}$ 과 같다고 할 때, ( )안에 알맞은 말을 순서대로 쓰시오.

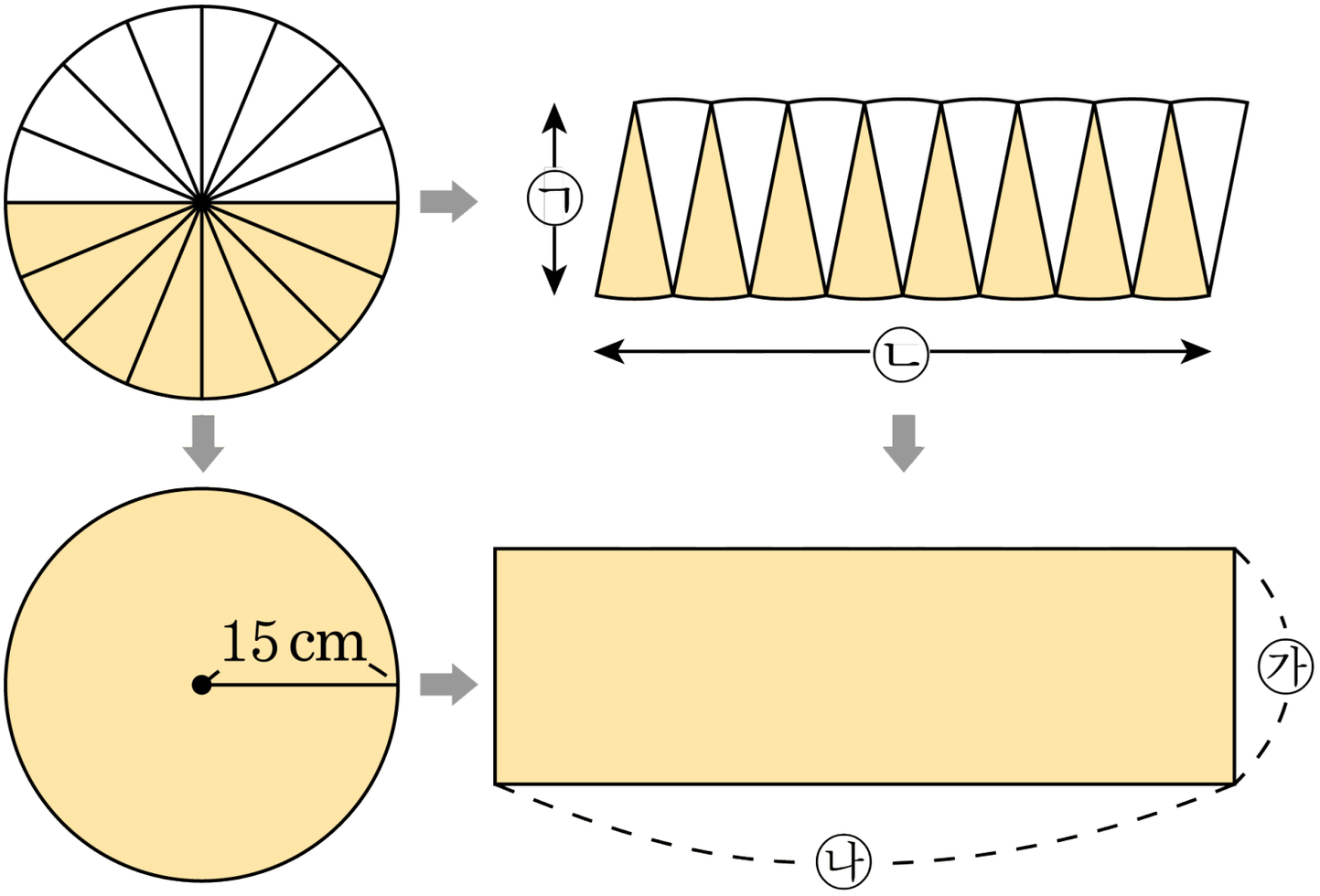

답: _____

답: _____

13. 원을 한없이 잘게 잘라 붙여서 직사각형을 만들었습니다. 안에 알맞은 수를 차례대로 써넣으시오.

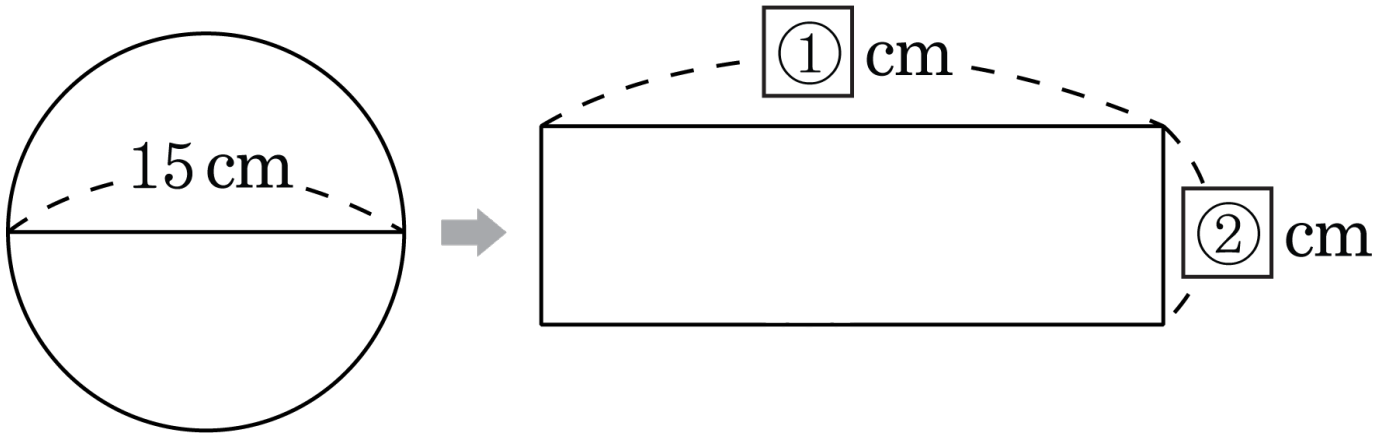

답: _____ cm

답: _____ cm

14. 원의 넓이를 구하시오.

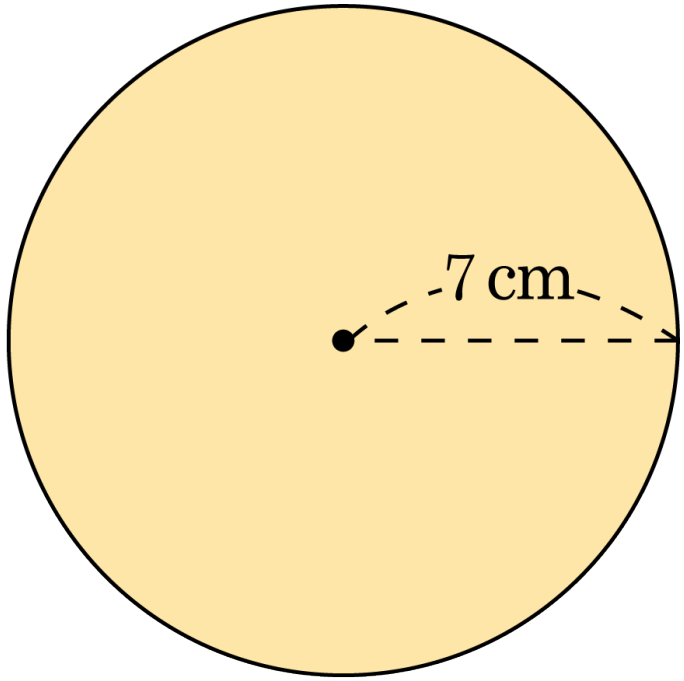

답: _____ cm^2

15. 원의 넓이를 구하시오.

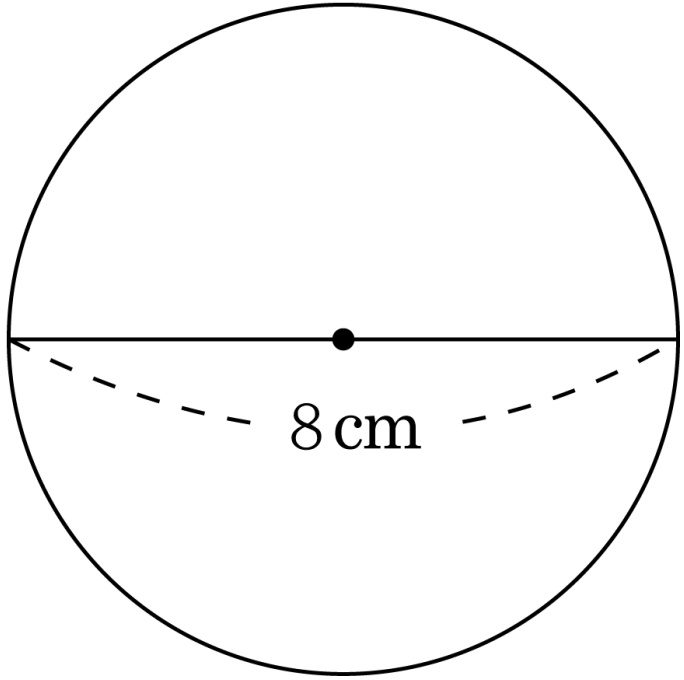

답: _____ cm^2

16. 다음 주어진 수를 바르게 읽어 보시오.

$17\,\mathrm{cm}^2$

답 : _____

17. 다음 직육면체의 부피를 구하시오.

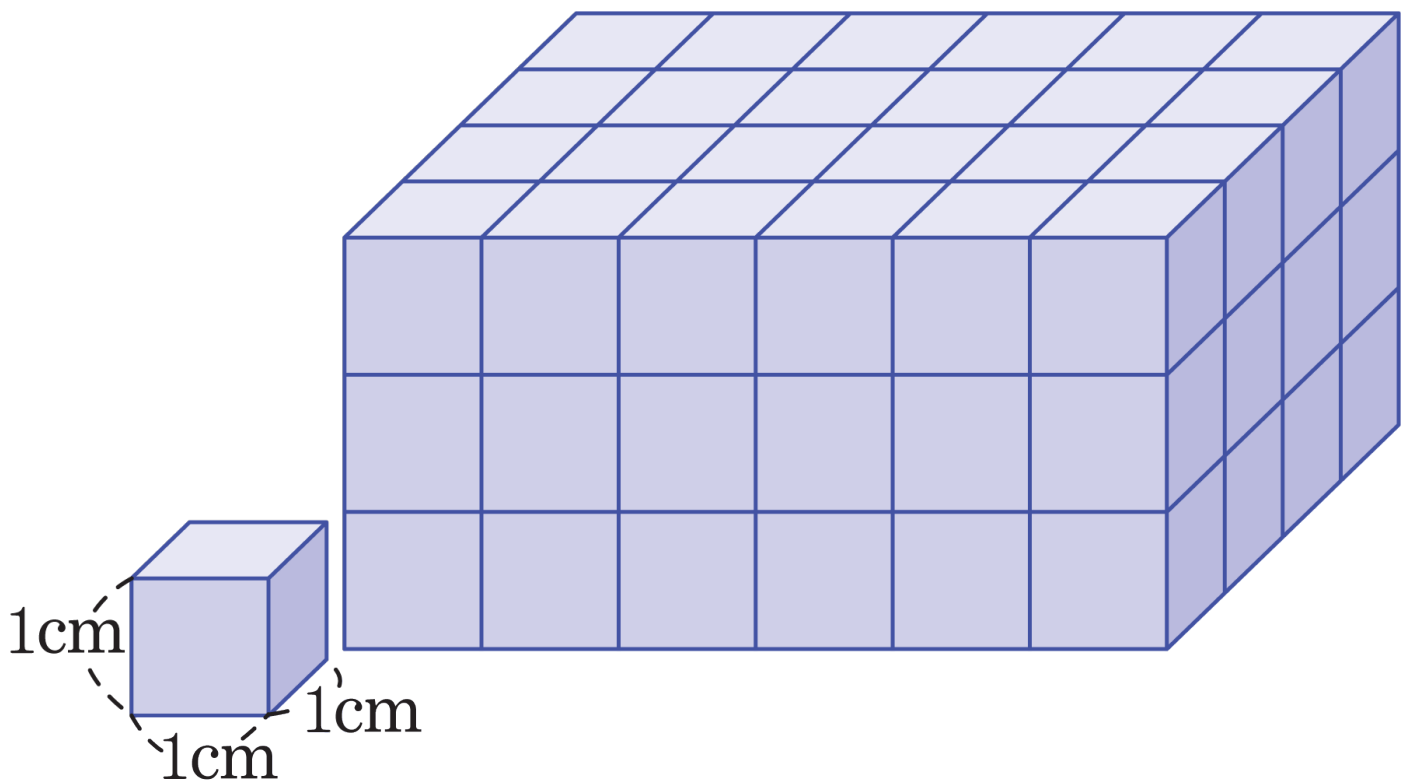

답: _____ cm^3

18. 다음 정육면체의 부피를 구하시오.

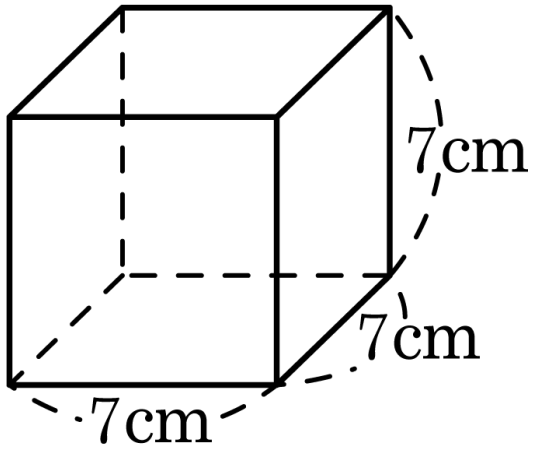

답: _____ cm^3

19. 연필 한 다스에 대한 5자루의 비를 잘못 나타낸 것은 어느 것입니까?

① 12에 대한 5의 비

② 5와 12의 비

③ 5 : 12

④ 12의 5에 대한 비

⑤ $\frac{5}{12}$

20. 색칠한 부분은 전체의 몇 % 인지 구하시오.

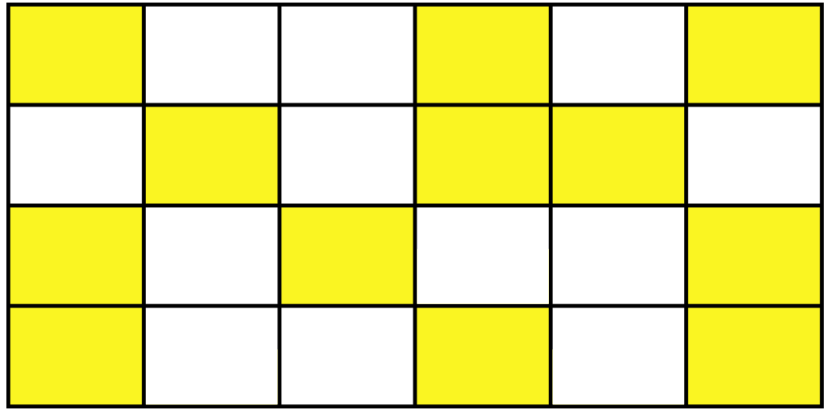

답: _____ %

21. 직육면체의 겉넓이를 구하는 과정입니다. $\square$ 안에 들어갈 알맞은 수를 차례대로 써넣으시오.

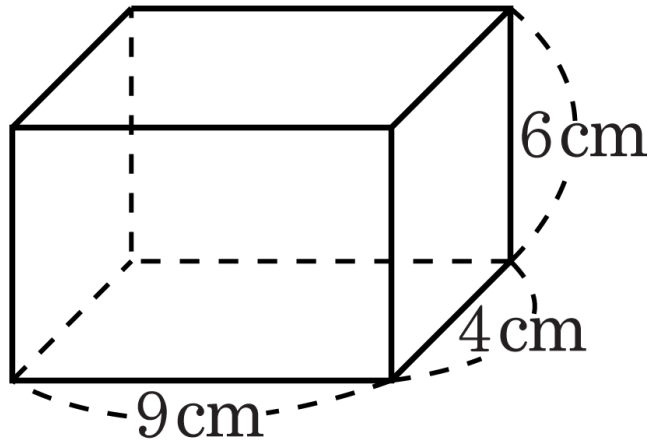

$$(\text{겉넓이}) = \square \times 2 + \square = \square (\text{cm}^2)$$

답: _____

답: _____

답: _____ cm^2

22. 다음 정육면체를 구하는 식에서 $\square$ 안에 들어갈 알맞은 수를 차례로 써넣으시오.

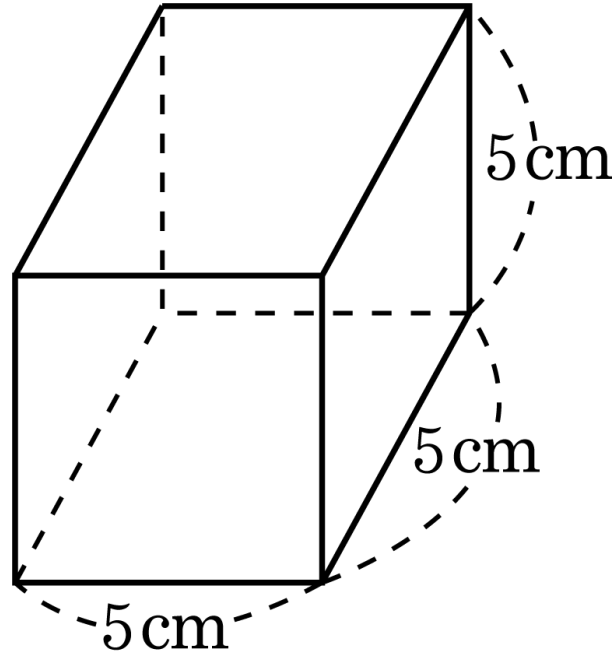

(정육면체의 겉넓이) $= \square \times 6 = \square (\text{cm}^2)$

답 : _____

답 : _____ cm^2

23. 밑면의 한 변이 $4\,\mathrm{cm}$인 정사각형이고, 높이가 $7\,\mathrm{cm}$ 인 직육면체의 옆넓이를 구하시오.

답: _____ cm^2

24. 겉넓이가 $150\,\mathrm{cm}^2$ 인 정육면체의 한 모서리는 몇 cm입니까?

답: _____ cm

25. 입체도형은 부피가 $1\,\mathrm{cm}^3$ 인 쌓기나무 몇 개의 부피와 같은지 구하시오.

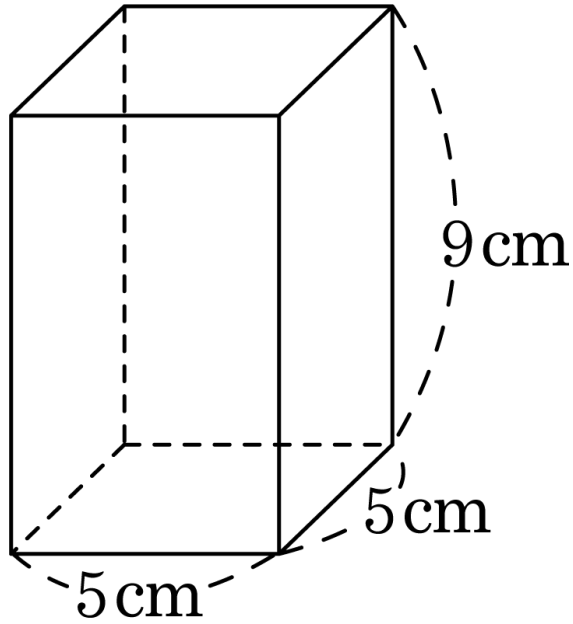

답: _____ 개