1. 21 의 약수가 아닌 수는 어느 것입니까?

① 1 ② 3 ③ 5 ④ 7 ⑤ 21

2. $\square$ 안에 알맞은 수를 차례대로 써넣으시오.

$15 \times 1 = \square$, $15 \times 2 = \square$, $15 \times 3 = \square$, $\cdots$

답 : _____

답 : _____

답 : _____

3. 18의 배수를 작은 수부터 차례로 5개 쓰시오.

답: _____

답: _____

답: _____

답: _____

답: _____

4. 다음 $\square$ 안에 들어갈 수들을 작은 수부터 차례대로 쓰시오.

6 은 $\square$, $\square$, $\square$, $\square$ 의 배수이다.

답 : _____

답 : _____

답 : _____

답 : _____

5. 다음은 짝수와 홀수에 대한 설명이다. 옳은 것을 모두 고르시오.

① 2의 배수는 모두 짝수이다.

② 모든 짝수는 1을 약수로 가진다.

③ 2의 배수보다 1 큰 수는 항상 짝수이다.

④ 홀수는 2로 나누었을 때, 나머지가 1이 된다.

⑤ 어떤 수가 짝수인지, 홀수인지 알려면 일의 자리만으로 판단할 수 없다.

6. 16 과 20 의 모든 공약수의 합을 구하시오.

답: ____________

7. 84와 어떤 수의 최대공약수가 12라고 합니다. 이 두 수의 공약수는 모두 몇 개입니까?

답: _____ 개

8. 8과 12의 공배수를 3개 구하고, 최소공배수를 차례대로 구하시오.

답: _____

답: _____

답: _____

답: _____

9. 다음 수들 중에서 2의 배수는 모두 몇 개입니까?

18 35 47 50 111 215 547 8020 15000 17413

답: _____ 개

10. 다음 직육면체에서 보이지 않는 면은 몇 개인지 구하시오.

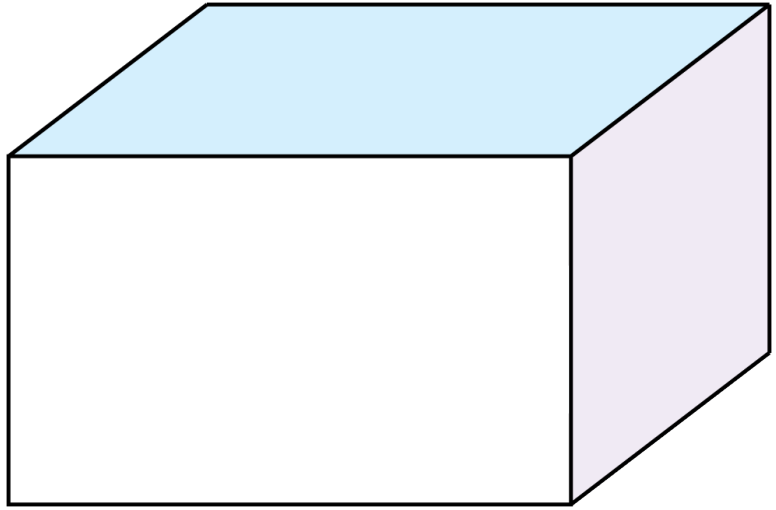

답 : _____ 개

11. 직육면체는 모두 몇 개입니까?

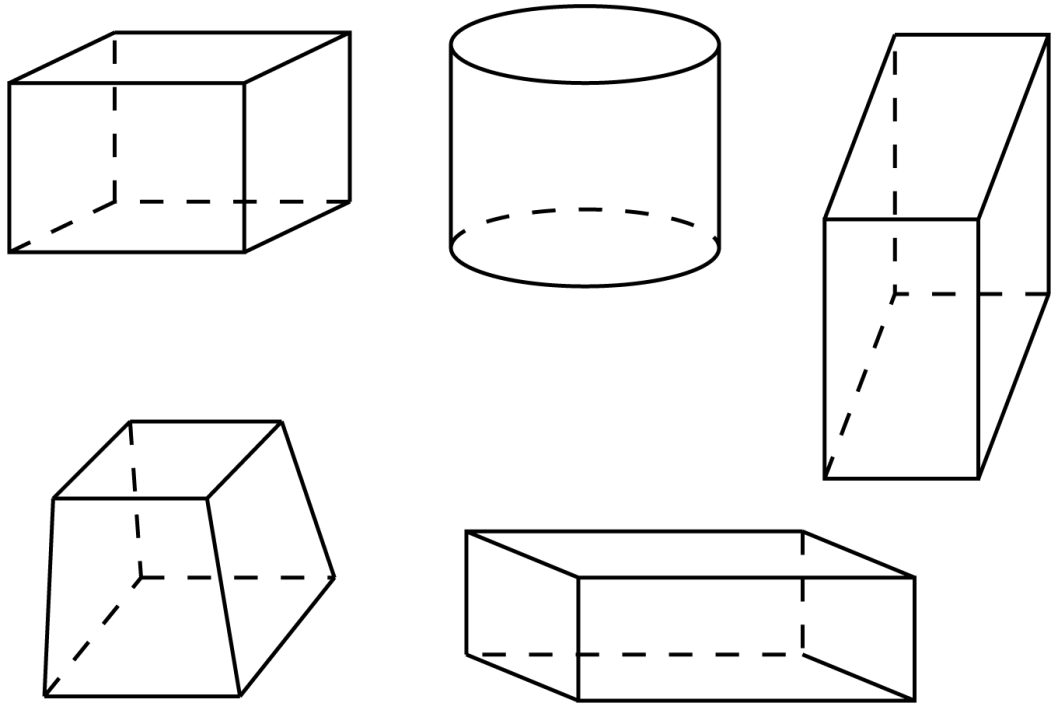

답: _____ 개

12. 직육면체에서 한 면에 수직인 면은 몇 개입니까?

① 2 개 ② 3 개 ③ 4 개 ④ 5 개 ⑤ 6 개

13. 40부터 99까지의 자연수 중에서 5의 배수는 모두 몇 개 있습니까?

답: _____ 개

14. 25 에서 55 까지의 자연수 중에서 짝수는 모두 몇 개입니까?

답: _____ 개

15. 135와 189의 공약수의 합을 구하시오.

답: _____

16. 3의 배수도 되고, 6의 배수도 되는 수는 어느 것입니까?

① 105 ② 992 ③ 460 ④ 3030 ⑤ 4401

17. 다음 입체도형을 옆에서 보면 어떤 모양이 됩니까?

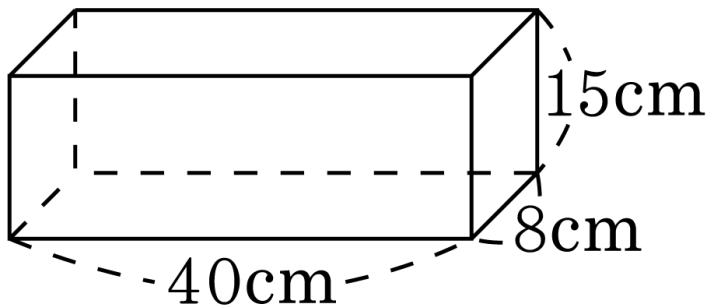

답: _____

18. 다음 중 정육면체는 어느 것입니까?

① 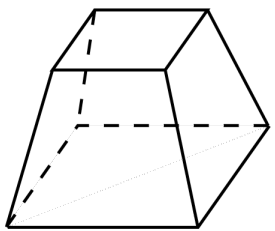

② 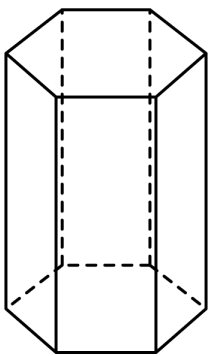

③ 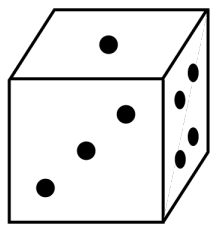

④ 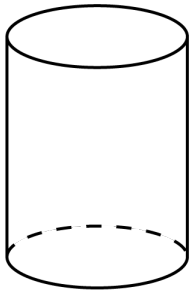

⑤ 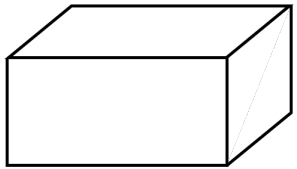

19. 다음 직육면체에서 모서리 ㅁㅂ과 직각으로 만나는 모서리가 아닌 것을 고르시오.

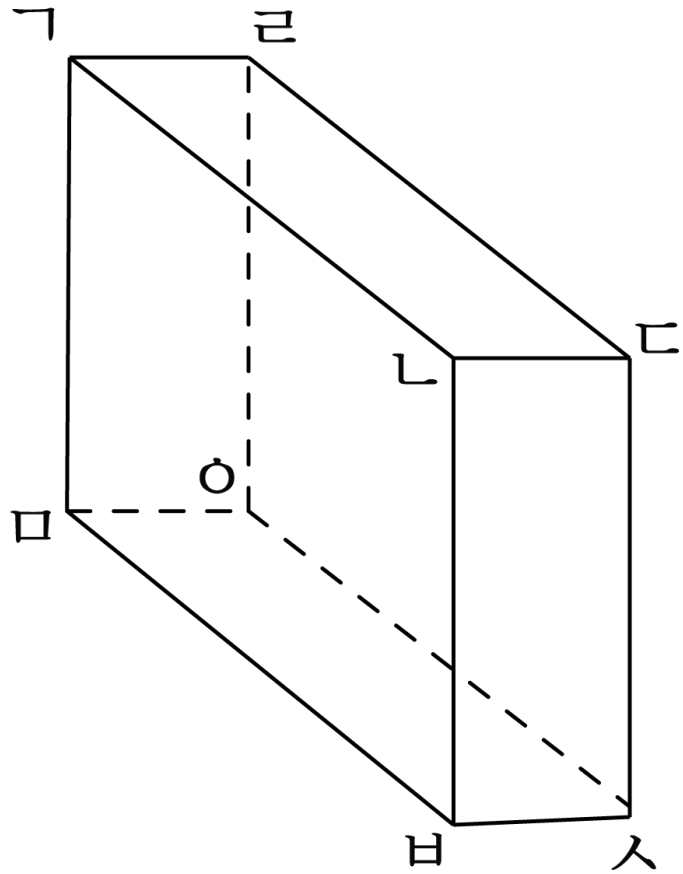

① 모서리 ㄱㅁ ② 모서리 ㅇㄹ ③ 모서리 ㅁㅇ

④ 모서리 ㄴㅂ ⑤ 모서리 ㅂㅅ

20. 다음은 직육면체의 전개도입니다. $\square$ 안에 알맞은 수를 차례로 써넣으시오.

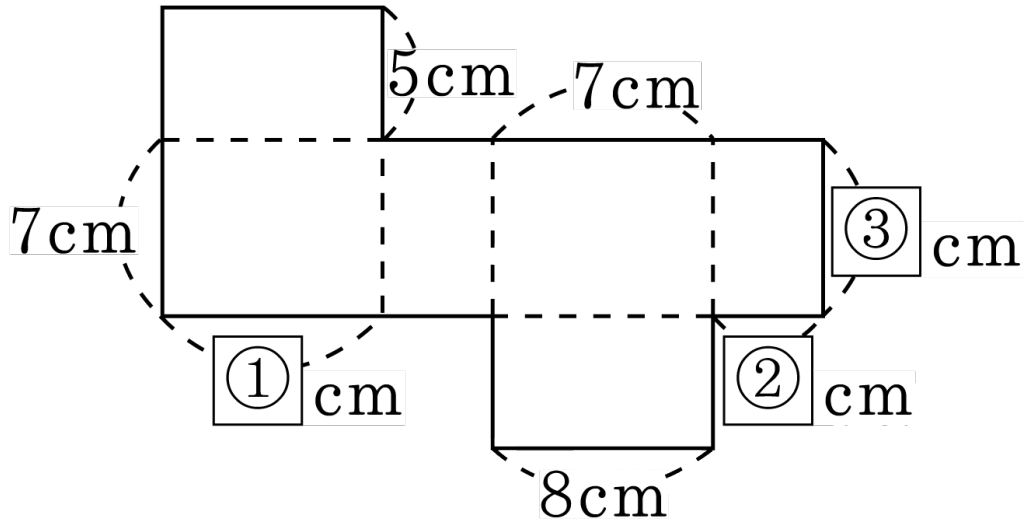

답: _____ cm

답: _____ cm

답: _____ cm

21. 직육면체의 전개도를 바르게 그린 것을 모두 찾으시오.

① 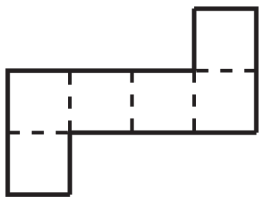

② 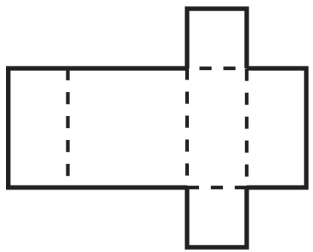

③ 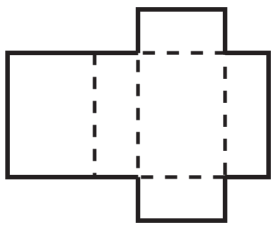

④ 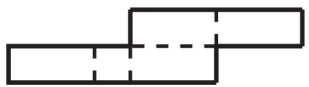

⑤ 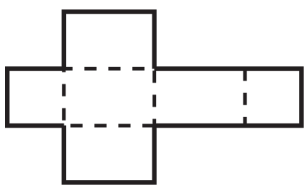

22. 다음 정육면체의 전개도에서 변 ㅎㅍ과 맞닿는 변은 어느 것입니까?

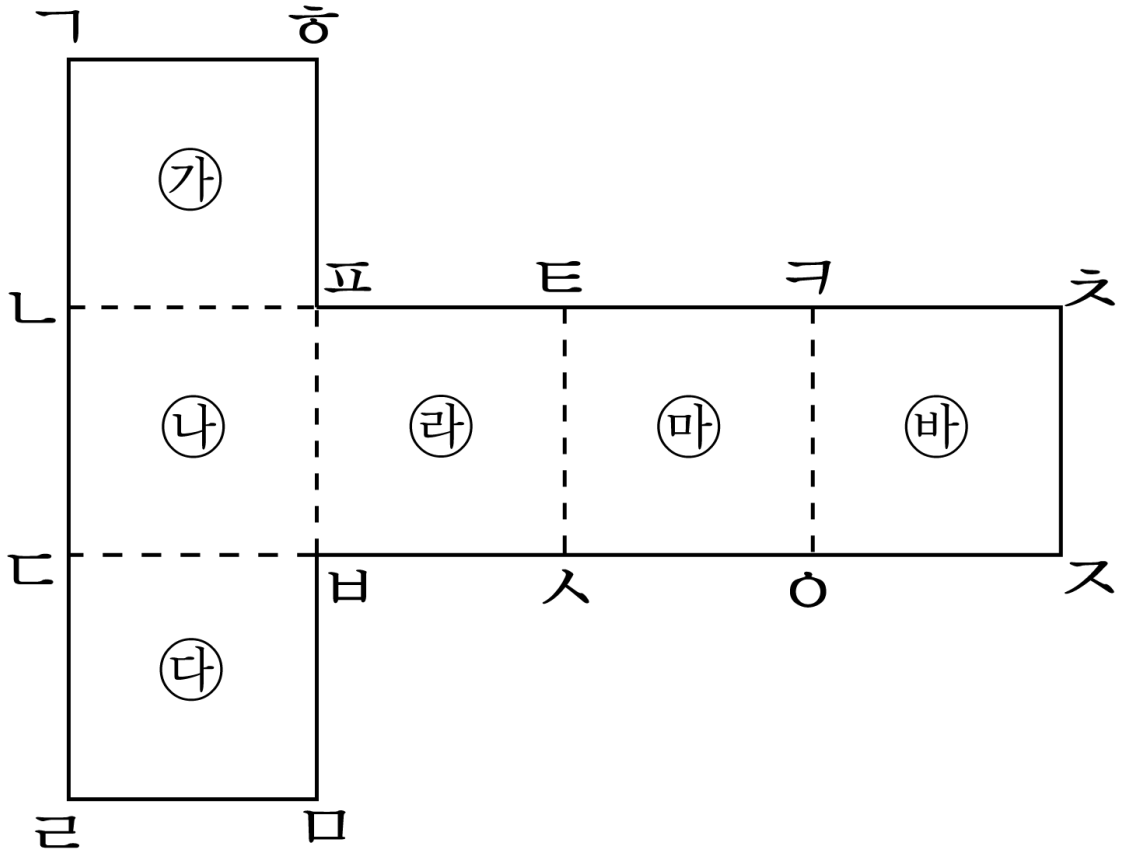

① 변 ㄱㅎ ② 변 ㄱㄴ ③ 변 ㅌㅋ

④ 변 ㅌㅍ ⑤ 변 ㄷㄹ

23. 직육면체를 만들 때, 변 ㄷㄹ과 붙는 변을 찾으시오.

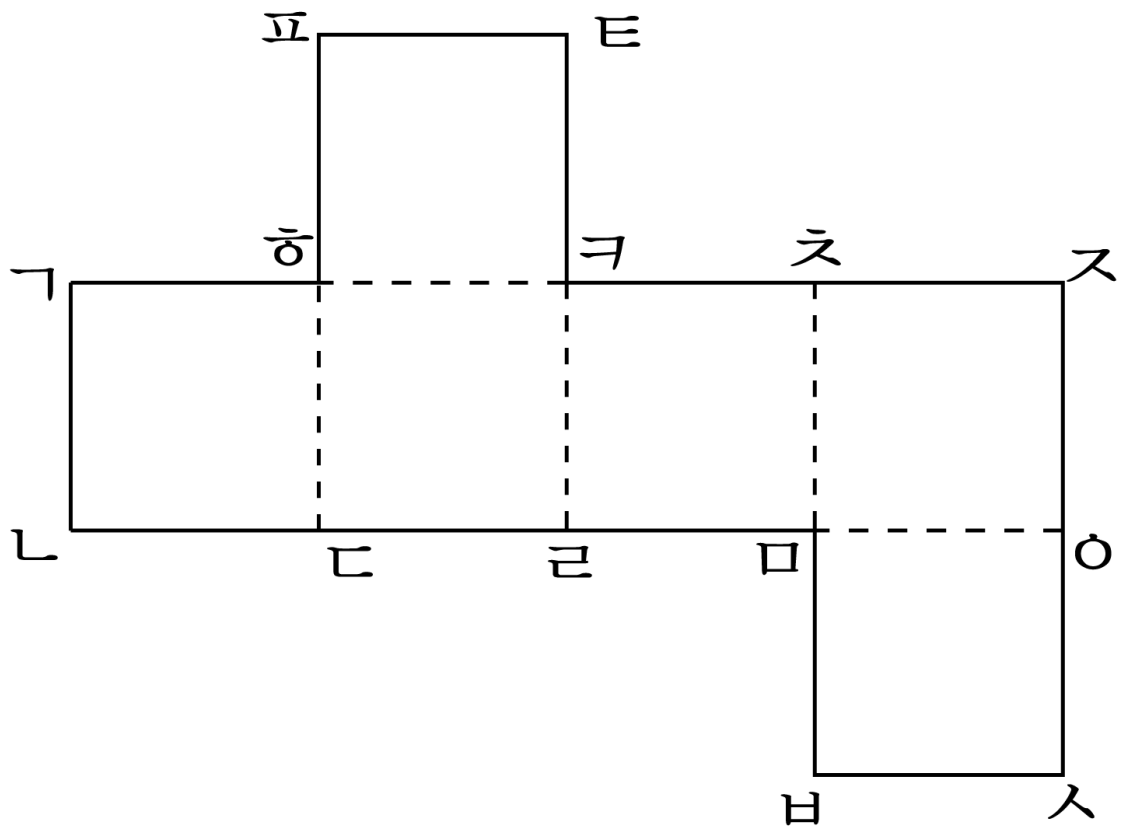

① 변 ㅁㅂ ② 변 ㄴㄷ ③ 변 ㅇㅅ

④ 변 ㅂㅅ ⑤ 변 ㅈㅇ

24. 면 ㄴㄷㄹㅁ과 평행인 면은 어느 것입니까?

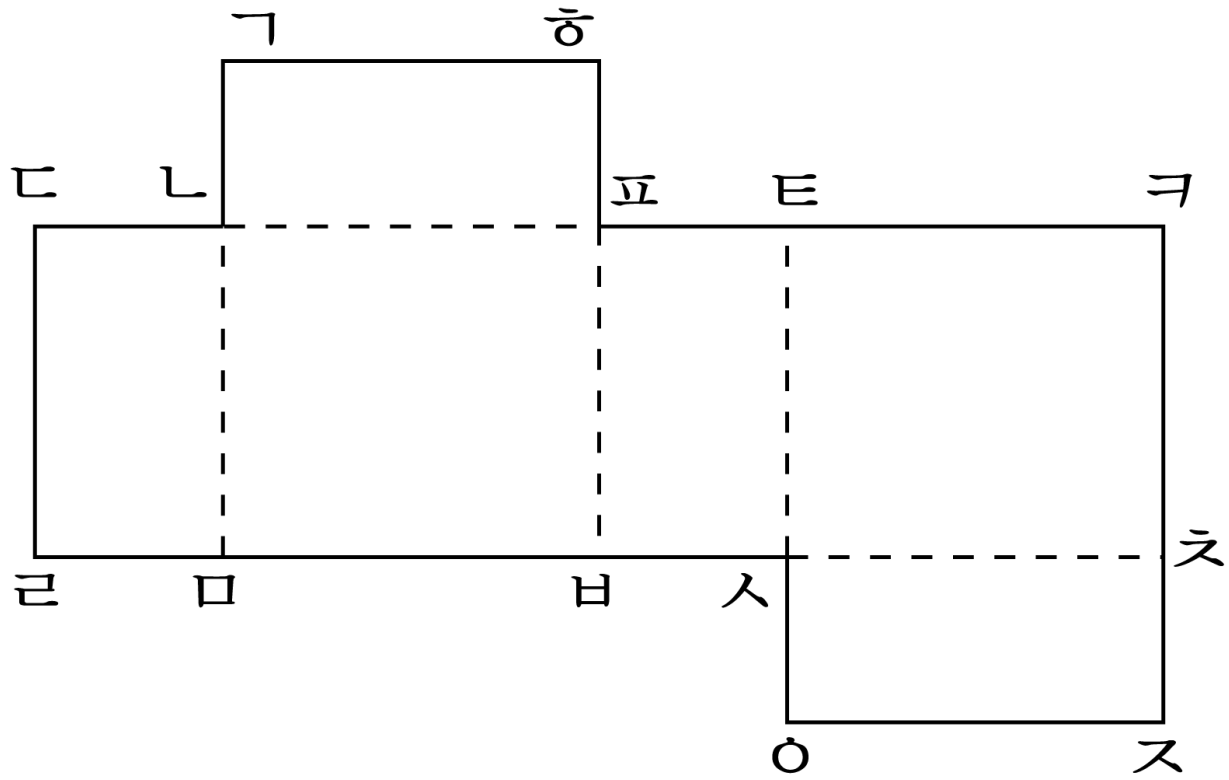

① 면 ㄱㄴㅍㅎ　② 면 ㄴㅁㅂㅍ　③ 면 ㅍㅂㅅㅌ

④ 면 ㅅㅇㅈㅊ　⑤ 면 ㅌㅅㅊㅋ

25. 다음 정육면체의 전개도에서 면 E와 마주 보는 면은 어느 것입니까?

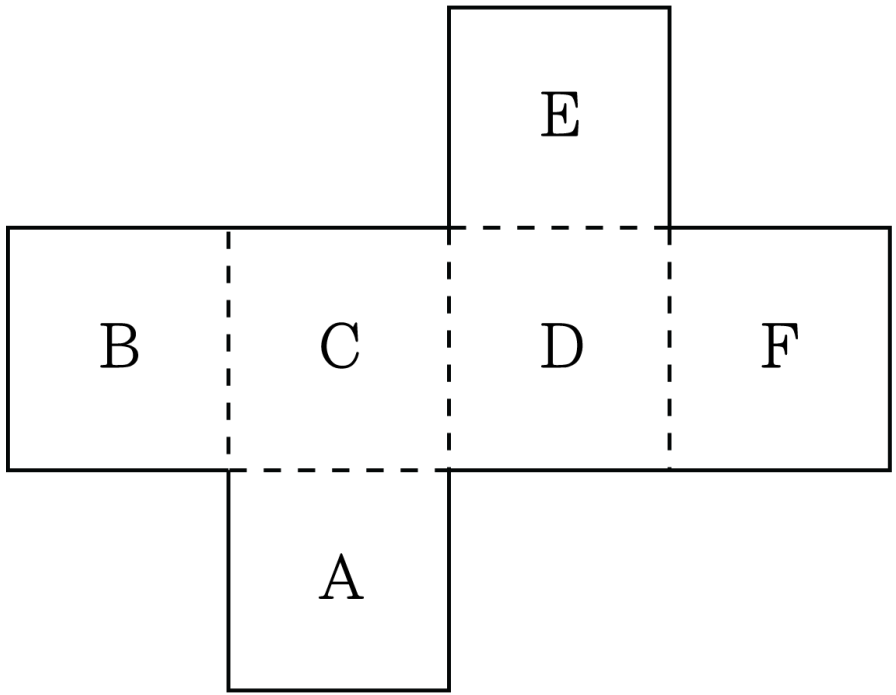

답: 면 _____

26. 다음 직육면체의 전개도에서 면 ㄱㄴㅌㅇ과 수직이 <u>아닌</u> 면을 고르시오.

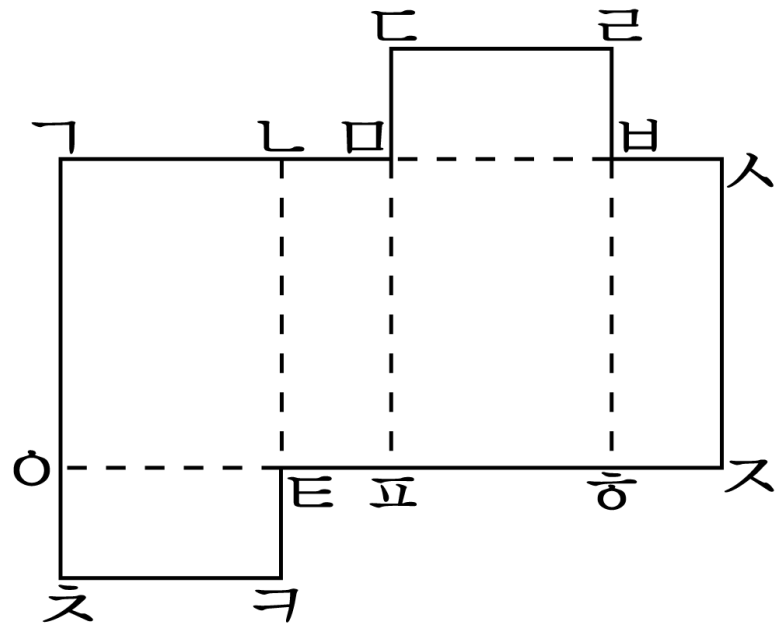

① 면 ㄴㅁㅍㅌ　② 면 ㅇㅌㅋㅊ　③ 면 ㄷㅁㅂㄹ

④ 면 ㅁㅂㅎㅍ　⑤ 면 ㅂㅅㅈㅎ

27. 영희네 마당에는 68개의 꽃 화분이 있습니다. 몇 개씩 줄을 만들어 세워 놓았더니 4개의 화분이 남았습니다. 만든 줄이 될 수 <u>없는</u> 것을 고르시오.

① 8줄 ② 16줄 ③ 24줄 ④ 32줄 ⑤ 64줄

28. 왼쪽 수가 오른쪽 수의 약수가 되는 것을 모두 고르시오.

① $(15,\ 5)$ ② $(8,\ 94)$ ③ $(3,\ 51)$

④ $(6,\ 64)$ ⑤ $(4,\ 60)$

29. 백의 자리의 숫자가 5인 세 자리 수 중에서 가장 큰 3의 배수를 구하시오.

① 595 ② 596 ③ 597 ④ 598 ⑤ 599

30. 가로가 36 cm, 세로가 45 cm인 직사각형을 남는 부분 없이 잘라서 크기가 같은 정사각형 여러 개를 만들려고 합니다. 모두 몇 가지 종류의 정사각형을 만들 수 있겠습니까?

답: _____ 가지

31. 다음 중 정육면체에 대한 설명으로 옳은 것은 어느 것입니까?

① 면이 8개입니다.

② 면의 크기가 다릅니다.

③ 꼭짓점이 12개입니다.

④ 모서리의 길이가 모두 같습니다.

⑤ 한 면의 가로와 세로의 길이는 다릅니다.

32. 다음 중 직육면체와 정육면체의 같은 점을 모두 골라라.

① 면의 개수 ② 면의 모양 ③ 모서리의 개수

④ 모서리의 길이 ⑤ 꼭짓점의 개수

33. 다음 직육면체 모양을 겨냥도로 나타내려고 합니다. 옳은 것을 모두 찾으시오.

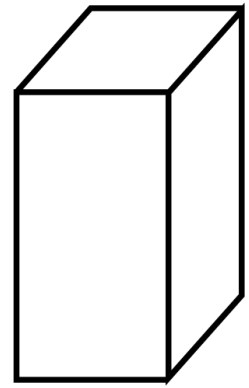

① 평행인 모서리는 평행이 되게 그립니다.

② 보이는 모서리는 9개입니다.

③ 보이는 모서리는 점선으로 그립니다.

④ 보이지 않는 모서리는 실선으로 그립니다.

⑤ 보이지 않는 면은 3개입니다.

34. 다음 정육면체의 겨냥도를 보고, 보이지 <u>않는</u> 면을 모두 찾아보시오.

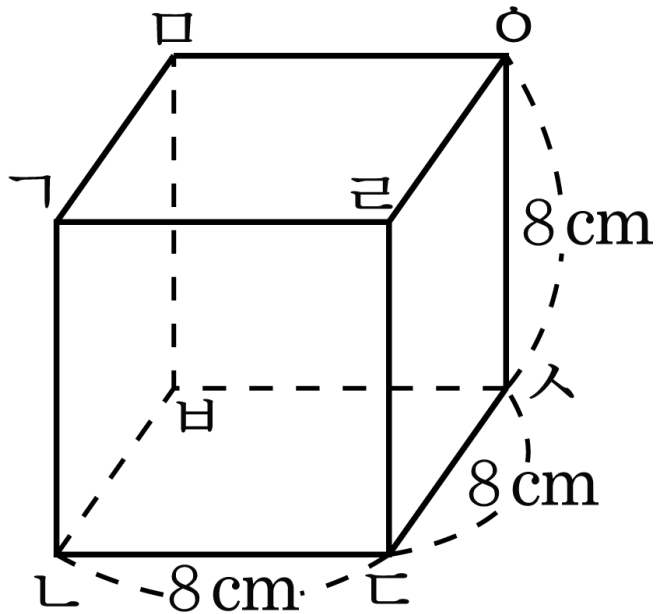

① 면 ㅁㅂㅅㅇ　② 면 ㄱㄹㅇㅁ　③ 면 ㄱㄴㅂㅁ

④ 면 ㅇㄹㄷㅅ　⑤ 면 ㄴㄷㅅㅂ

35. 네 개의 자연수 ㉠, ㉡, ㉢, ㉣이 있습니다. ㉠과 ㉣의 최대공약수는 84 이고, ㉡과 ㉢의 최대공약수는 126 입니다. ㉠, ㉡, ㉢, ㉣의 최대공약수를 구하시오.

답: _____

36. 18 과 26 을 어떤 수로 나누면 나머지가 모두 2 입니다. 어떤 수 중에서 가장 큰 수를 구하시오.

답: _____

37. 가로가 25cm , 세로가 40cm , 높이가 60cm 인 직육면체 모양의 나무 기둥을 남는 부분이 없도록 똑같이 잘라 가장 큰 정육면체 여러 개를 만들려고 합니다. 만들 수 있는 정육면체는 모두 몇 개인지 구하시오.

답: _____ 개

38. 다음 그림과 같은 사각형 모양의 땅이 있습니다. 이 땅의 둘레에 같은 간격으로 나무를 심으려고 합니다. 나무를 될 수 있는 대로 적게 심고, 네 꼭짓점에는 반드시 나무를 심으려고 할 때, 나무는 몇 그루 필요합니까?

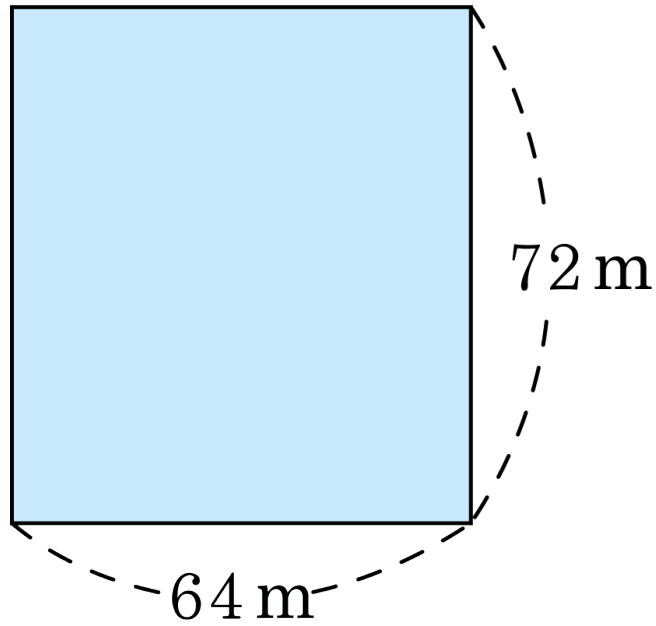

답: _____ 그루

39. 고속버스 터미널에서 버스가 대전행은 15 분, 광주행은 12 분마다 출발한다고 합니다. 오전 7 시에 대전과 광주로 가는 첫차가 동시에 출발한다면, 다섯째 번으로 동시에 출발하는 시각은 언제입니까?

답: 오전 _____ 시

40. 다음은 진희이가 어느 직육면체의 면을 본뜬 모양입니다. 진희이가 본뜬 직육면체의 모든 모서리 길이의 합은 몇 cm 입니까?

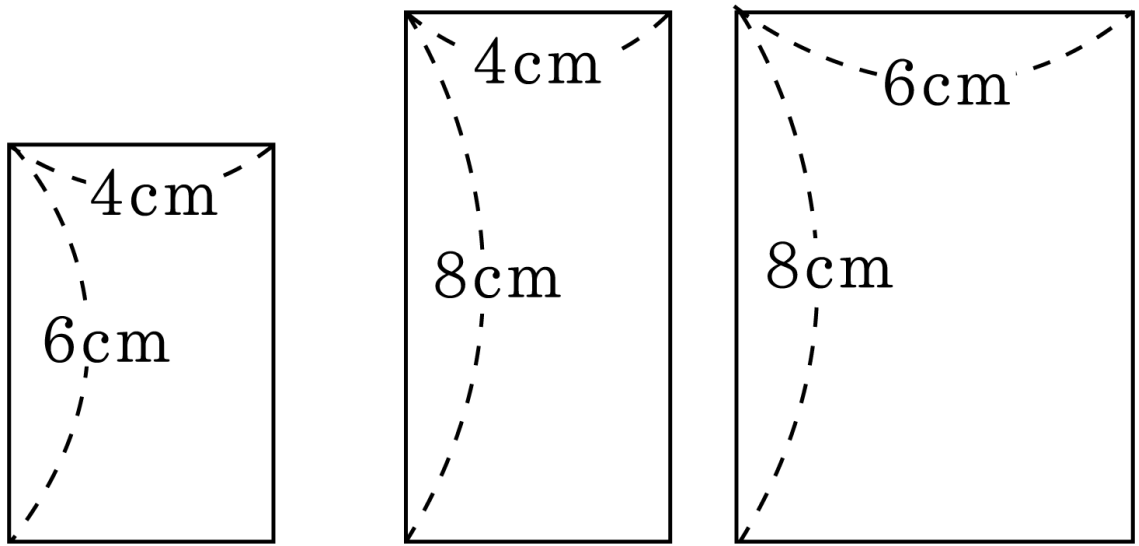

답: _____ cm