1. 다음 자연수 중 약수가 모두 홀수인 것은 어느 것입니까?

① 16 ② 14 ③ 32 ④ 25 ⑤ 24

2. 7의 배수는 어느 것입니까?

① 4402 ② 5608 ③ 1289 ④ 5068 ⑤ 1340

3. 다음 중 기약분수로 <u>잘못</u> 나타낸 것을 구하시오.

① $\frac{34}{48} \rightarrow \frac{17}{24}$ ② $1\frac{12}{39} \rightarrow 1\frac{4}{13}$ ③ $\frac{16}{42} \rightarrow \frac{8}{21}$
④ $\frac{35}{42} \rightarrow \frac{5}{7}$ ⑤ $1\frac{25}{45} \rightarrow 1\frac{5}{9}$

4. $\left(\frac{5}{8}, \frac{7}{16}\right)$ 을 통분할 때 분모가 될 수 <u>없는</u> 것은 어느 것입니까?

① 16 ② 30 ③ 48 ④ 96 ⑤ 128

5. 다음 분수 중 $\frac{5}{11}$ 와 크기가 <u>다른</u> 분수는 어느 것인지 찾으시오.

① $\frac{10}{22}$ ② $\frac{15}{33}$ ③ $\frac{20}{55}$ ④ $\frac{35}{77}$ ⑤ $\frac{50}{110}$

6. 146을 어떤 수로 나누면 나머지가 2이고, 87을 어떤 수로 나누면 나머지가 3입니다. 어떤 수 중에서 가장 작은 수와 가장 큰 수의 합을 구하시오.

답: _____

7. 다음 직육면체의 모서리의 길이의 합은 112cm 입니다. □안에 알맞은 수를 써넣으시오.

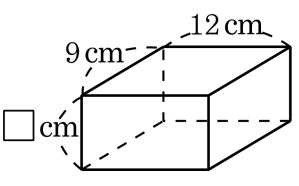

답: _____ cm

8. 다음 직육면체 모양을 겨냥도로 나타내려고 합니다. 옳은 것을 모두 찾으시오.

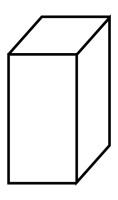

① 평행인 모서리는 평행이 되게 그립니다.

② 보이는 모서리는 9개입니다.

③ 보이는 모서리는 점선으로 그립니다.

④ 보이지 않는 모서리는 실선으로 그립니다.

⑤ 보이지 않는 면은 3개입니다.

9. 다음 직육면체에서 모서리 ㄴㄷ과 수직인 면을 모두 찾으시오.

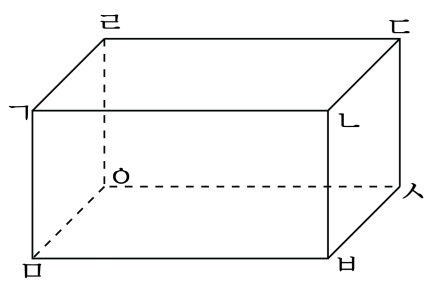

① 면 ㄴㅂㅅㄷ ② 면 ㄱㄴㅂㅁ ③ 면 ㅁㅂㅅㅇ

④ 면 ㄱㄴㄷㄹ ⑤ 면 ㄹㄷㅅㅇ

10. 색칠한 부분의 넓이는 몇 cm^2 입니까?

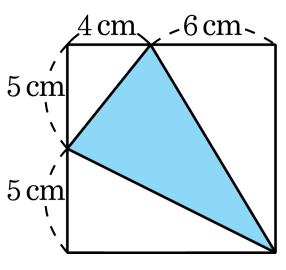

답: _____ cm^2

11. 송이는 병에 들어 있는 포도 주스 $\frac{1}{2}$ L 를 컵에 부어 $\frac{1}{4}$ 을 마셨습니다. 송이가 마신 주스는 몇 L 입니까?

답: _____ L

12. 6 등분 하였을 때, 한 도막의 길이가 $\frac{17}{24}$ m 가 되는 리본이 있습니다다. 이 리본을 5 등분하면 한 도막의 길이는 몇 m 가 되겠습니까?

① $\frac{17}{20}$ m ② $\frac{3}{4}$ m ③ $\frac{7}{10}$ m ④ $\frac{13}{20}$ m ⑤ $\frac{7}{20}$ m

13. 다음 그림은 정사각형의 각 변의 한가운데 점들을 이어서 만든 도형입니다. 색칠한 부분의 넓이는 몇 m^2 입니까?

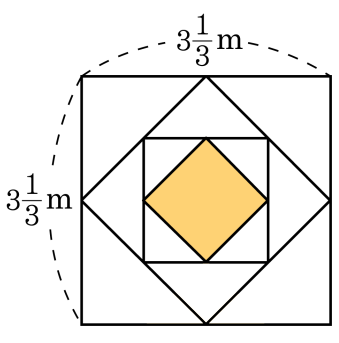

① $3\frac{1}{3}\,m^2$　② $11\frac{1}{9}\,m^2$　③ $5\frac{5}{9}\,m^2$
④ $2\frac{7}{9}\,m^2$　⑤ $1\frac{7}{18}\,m^2$

14. 세아는 가지고 있던 용돈의 $\frac{1}{5}$ 로 색테이프를 사고, 나머지의 $\frac{1}{3}$ 로 찰흙 2 개를 샀으며, 그 나머지의 $\frac{3}{8}$ 으로 필통을 샀습니다. 현재 남아 있는 돈이 1500 원이면 세아가 처음에 가지고 있던 용돈은 얼마입니까?

답: _____ 원

15. 어떤 수로 12를 나누면 1이 남고, 25를 나누면 3이 남고, 100을 나누면 1이 남습니다. 어떤 수 중 가장 큰 수를 구하시오.

답: _____

16. $\frac{17}{32}$ 을 단위분수 3 개의 합으로 나타내려고 합니다. □ 안에 알맞은 수를 차례대로 구하시오.

$$\frac{17}{32} = \frac{1}{32} + \frac{1}{\square} + \frac{1}{\square}$$

답: _____

답: _____

17. 다음 세 분수로 계산한 답이 가장 작도록 $\square$ 안에 알맞은 분수를 차례대로 써 넣고 계산결과를 쓰시오.

$$\frac{7}{12} \quad \frac{5}{6} \quad \frac{3}{8}$$

$$\square + \square - \square = \square$$

답: _____

답: _____

답: _____

답: _____

18. ㉮와 ㉯ 중에서 어느 것이 얼마나 더 넓습니까?

㉮ : 둘레가 48 cm 이고 가로가 14cm 인 직사각형의 넓이 ㉯ : 둘레가 52 cm 인 정사각형

① ㉮ , 4 cm^2 ② ㉯ , 4 cm^2 ③ ㉮ , 16 cm^2
④ ㉯ , 18 cm^2 ⑤ ㉯ , 29 cm^2

19. 다음 그림은 직사각형과 정사각형의 일부분을 겹쳐 놓아 만든 도형입니다. 다음 도형의 넓이를 구하시오.

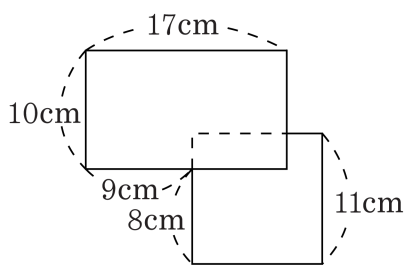

답: _____ cm^2

20. 다음은 삼각형과 직사각형이 겹쳐지도록 붙인 것입니다. 직사각형의 넓이는 $1\frac{2}{7}\,\mathrm{cm}^2$ 이고, 삼각형의 넓이는 직사각형의 넓이의 $2\frac{1}{6}$ 배입니다. 겹쳐진 부분의 넓이가 삼각형의 넓이의 $\frac{4}{13}$ 일 때, 색칠한 부분의 넓이를 구하시오.

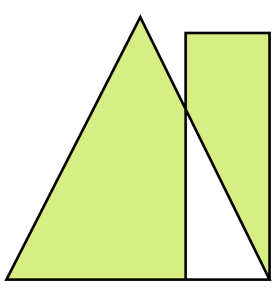

① $\frac{6}{7}\,\mathrm{cm}^2$ ② $1\frac{2}{7}\,\mathrm{cm}^2$ ③ $1\frac{13}{14}\,\mathrm{cm}^2$
④ $2\frac{5}{14}\,\mathrm{cm}^2$ ⑤ $4\frac{2}{7}\,\mathrm{cm}^2$

21. 어떤 자연수를 9로, 12로 나누어도 나머지가 항상 3이 된다고 합니다. 이러한 수 중에서 200보다 작은 수는 모두 몇 개입니까?

답: _____ 개

22. 가로, 세로의 길이가 각각 14cm , 8cm 이고 높이가 13cm 인 직육면체 모양의 나무 도막을 오른쪽 그림과 같이 굵은 선을 따라 톱질하여 나누었습니다. 만들어진 나무 도막들의 모서리 길이의 합을 구하시오.

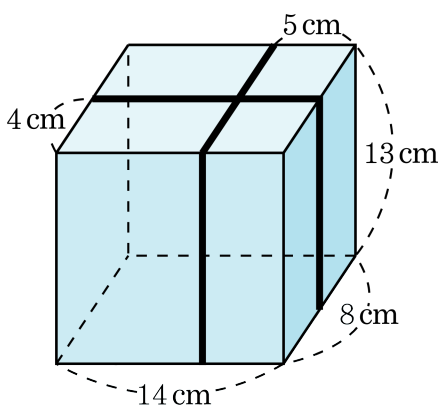

답: _____ cm

23. 다음과 같이 분수를 일정한 규칙에 따라 늘어놓을 때, 다섯째 번과 여섯째 번 분수의 차를 구하시오.

$$1\frac{1}{3},\ \ 3\frac{2}{5},\ \ 5\frac{3}{7},\cdots$$

① $1\frac{131}{143}$ ② $1\frac{12}{143}$ ③ $2\frac{12}{143}$ ④ $2\frac{3}{143}$ ⑤ $2\frac{1}{143}$

24. 다음 그림에서 선분 ㄹㅁ은 사다리꼴 ㄱㄴㄷㄹ의 넓이를 이등분하고, 삼각형 ㄹㅁㄷ의 넓이가 $114\,\mathrm{cm}^2$ 일 때, 사다리꼴 ㄱㄴㄷㄹ의 둘레의 길이는 몇 cm 인지 구하시오.

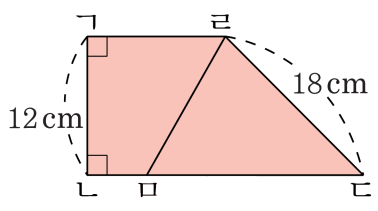

답: _____ cm

25. 1분에 $1\frac{2}{7}$ km를 가는 자동차와 1시간에 $42\frac{3}{5}$ km를 가는 지하철이 있습니다. 지하철이 288 km를 앞에서 출발하였다면, 몇 시간 몇 분 후에 자동차와 지하철이 만나겠습니까?

① 7 시간 $20\frac{100}{403}$ 분
② 7 시간 $10\frac{100}{403}$ 분
③ 8 시간 $10\frac{100}{403}$ 분
④ 8 시간 $15\frac{100}{403}$ 분
⑤ 8 시간 $20\frac{100}{403}$ 분