1. 길이가 18 m인 끈을 똑같은 크기로 잘라 8 개로 나누려고 합니다. 끈 한 개의 길이를 몇 m로 잘라야 합니까?

① $\frac{4}{9}$m ② $\frac{8}{9}$m ③ $1\frac{1}{3}$m ④ $2\frac{1}{4}$m ⑤ $3\frac{1}{2}$m

2. 다음 중 $3\frac{3}{4} \div 3 \div 12$ 와 계산 결과가 같은 식은 어느 것인지 고르시오.

① $\frac{4}{15} \times \frac{1}{3} \times \frac{1}{12}$ ② $\frac{15}{4} \times \frac{1}{3} \times 12$ ③ $\frac{15}{4} \times 3 \times \frac{1}{12}$
④ $\frac{4}{15} \div 3 \div 12$ ⑤ $\frac{15}{4} \times \frac{1}{3} \times \frac{1}{12}$

3. $87.5 \div 25$ 의 계산 과정으로 올바른 것은 어느 것입니까?

① $\frac{875}{10} \times 25$ ② $\frac{8750}{10} \times \frac{1}{25}$ ③ $\frac{875}{100} \times 25$
④ $\frac{875}{100} \times \frac{1}{25}$ ⑤ $\frac{875}{10} \times \frac{1}{25}$

4. 다음 나눗셈을 보기와 같이 나누어 떨어질 때까지 계산하여 몫을 구하려고 합니다. 몫은 소수 몇 자리수가 되는지 구하시오.(답은 숫자로 나타내시오. 예 : 소수 한 자리 수 →1, 소수 두 자리 수→2)

보기

$$\begin{array}{r} 0.44 \\ 5\overline{)2.2} \\ \underline{2\ 0} \\ 20 \\ \underline{20} \\ 0 \end{array}$$

$$4\overline{)1.5}$$

답: _____

5. 다음 중에서 넓이의 단위 관계를 바르게 나타낸 것은 어느 것입니까?

① $25\,\mathrm{km}^2 = 2500\,\mathrm{a}$

② $4.9\,\mathrm{a} = 490\,\mathrm{ha}$

③ $6800000\,\mathrm{m}^2 = 680\,\mathrm{a}$

④ $0.54\,\mathrm{ha} = 5400\,\mathrm{m}^2$

⑤ $370\,\mathrm{a} = 3.7\,\mathrm{m}^2$

6. 다음 중 소수점 아래 0을 내림하는 계산이 <u>없는</u> 것은 어느 것입니까?

① $40.4 \div 5$ ② $5.1 \div 6$ ③ $46.4 \div 32$

④ $67.1 \div 22$ ⑤ $47.5 \div 5$

7. 다음을 계산하여 몫이 가장 큰 값을 구하시오.

가 $77.42 \div 49$	나 $12.16 \div 8$
다 $20.93 \div 13$	라 $32.78 \div 22$

답: _____

8. 다음 중 몫이 $18 \div 24$ 의 몫과 <u>다른</u> 것을 고르시오.

① $9 \div 12$ ② $6 \div 8$ ③ $10 \div 16$
④ $30 \div 40$ ⑤ $48 \div 64$

9. 다음 소수 중에서 $4\frac{1}{4}$과 $4\frac{7}{10}$ 사이에 있는 수는 어느 것입니까?

① 4.12 ② 4.65 ③ 4.01 ④ 4.82 ⑤ 4.2

10. 다음 중 $3\frac{3}{5}$에 가장 가까운 수를 고르시오.

① 3.63 ② $3\frac{7}{11}$ ③ $3\frac{5}{7}$ ④ $3\frac{2}{3}$ ⑤ 3.59

11. $1\,\mathrm{km}^2$ 의 $\frac{1}{4}$ 은 몇 ha 인지 구하시오.

답: _____ ha

12. 다음 중 가장 넓은 것은 어느 것인지 고르시오.

① $220\,\mathrm{ha}$ ② $2200000\,\mathrm{m}^2$

③ $0.22\,\mathrm{km}^2$ ④ $220000\,\mathrm{a}$

⑤ $22000000000\,\mathrm{cm}^2$

13. 무게가 가장 가벼운 것의 기호를 쓰시오.

㉠ 590 kg	㉡ 4 t
㉢ 0.8 t	㉣ 570000 g

답: _____

14. 경은이네는 3.2 ha 의 논에서 쌀 5.6t 을 생산하였고, 민규네는 4.5 ha 의 논에서 쌀 7920 kg 을 생산하였습니다. 1 a 당 생산량은 어느 집이 몇 kg 더 많습니까?

① 경은, 1 kg ② 경은, 0.1 kg ③ 민규, 0.01 kg
④ 민규, 1 kg ⑤ 민규, 0.1 kg

15. 다음 중 몫이 가장 큰 것은 어느 것입니까?

① $3\frac{1}{4} \div 6$ ② $5\frac{1}{6} \div 6$ ③ $1\frac{6}{7} \div 3$
④ $4\frac{2}{5} \div 5$ ⑤ $2\frac{5}{8} \div 6$

16. 다음을 계산하여보고 답이 가장 큰 것을 고르시오.

㉠ $\frac{1}{3} \times 7 \div 5$	㉡ $\frac{3}{8} \times 5 \div 4$	㉢ $1\frac{2}{7} \times 3 \div 8$
㉣ $2\frac{3}{4} \times 5 \div 7$	㉤ $1\frac{2}{9} \times 4 \div 3$	㉥ $3\frac{1}{6} \times 5 \div 11$

답: _____

17. 두 나눗셈의 몫의 크기를 비교하여 >, =, <로 알맞게 나타내시오.

$$\frac{7}{9} \div 4 \bigcirc \frac{7}{9} \div 5$$

답: _____

18. 어떤 수를 100으로 나누었더니 몫이 0.212가 되었습니다. 어떤 수를 2로 나누면 몫이 얼마가 되는지 구하시오.

답: _____

19. 성진이는 길이가 5.9 m인 색 테이프를 가지고 있습니다. 이 색 테이프 중 70 cm를 동생에게 주고 남은 색 테이프를 7등분하여 리본 7개를 만들었습니다. 리본 한 개를 만드는 데 사용한 색 테이프는 약 몇 m인지 반올림하여 소수 둘째 자리까지 나타내시오. ($0.666\cdots \rightarrow$ 약 0.67)

답: 약 _____ m

20. 다음 그림과 같은 밭이 있습니다. ㉮ 부분과 ㉯ 부분의 넓이의 차는 몇 ha 입니까?

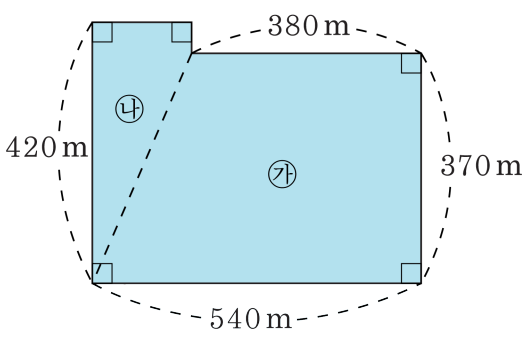

답: _____ ha

21. 다음 직사각형 ㄱㄴㄷㄹ의 넓이는 $8\frac{4}{5}\,\mathrm{cm}^2$ 입니다. 그림과 같이 각 변의 가운데를 연결하여 사각형을 만들어 나갈 때, 색칠한 사각형의 넓이를 구하시오.

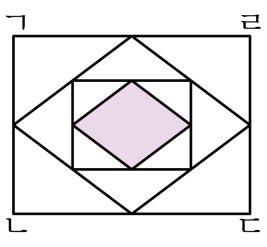

답: _____

22. 가$=6\frac{2}{3}$, 나$=15$, 다$=3\frac{3}{8}$ 일 때, 다음 식의 값을 구하시오.

$\frac{\text{다}}{\text{나}}\times\text{가}$

답: _____

23. 전체 직사각형의 넓이가 $65\frac{3}{5}\,\mathrm{cm}^2$ 일 때, 색칠한 부분의 넓이는 몇 cm^2 인지 구하시오.

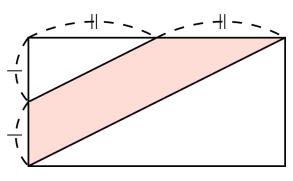

① $8\frac{1}{5}\,\mathrm{cm}^2$ ② $16\frac{2}{5}\,\mathrm{cm}^2$ ③ $24\frac{3}{5}\,\mathrm{cm}^2$
④ $32\frac{4}{5}\,\mathrm{cm}^2$ ⑤ $40\frac{1}{5}\,\mathrm{cm}^2$

24. 사다리꼴의 넓이가 $250.6\,\mathrm{cm}^2$ 일 때, $\square$ 안에 알맞은 수를 구하시오.

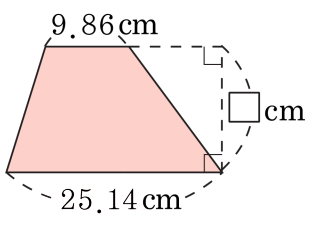

답: _____ cm

25. 어떤 치즈 공장에서 A 기계로는 1 시간에 82 kg 씩 치즈를 생산하고, B 기계로는 2 시간에 196 kg 씩 치즈를 생산합니다. 이 두 기계를 동시에 사용하여 치즈 1.35 t 을 생산하는데 걸린 시간은 총 몇 분인지 구하시오.

답: _____ 분