1. 다음 나눗셈을 보고, $\square$ 안에 알맞은 수를 써넣으시오.

$266 \div 7 = 38 \Rightarrow 26.6 \div 7 = \square$

답 : _____

2. 직사각형의 넓이는 몇 a 인지 구하시오.

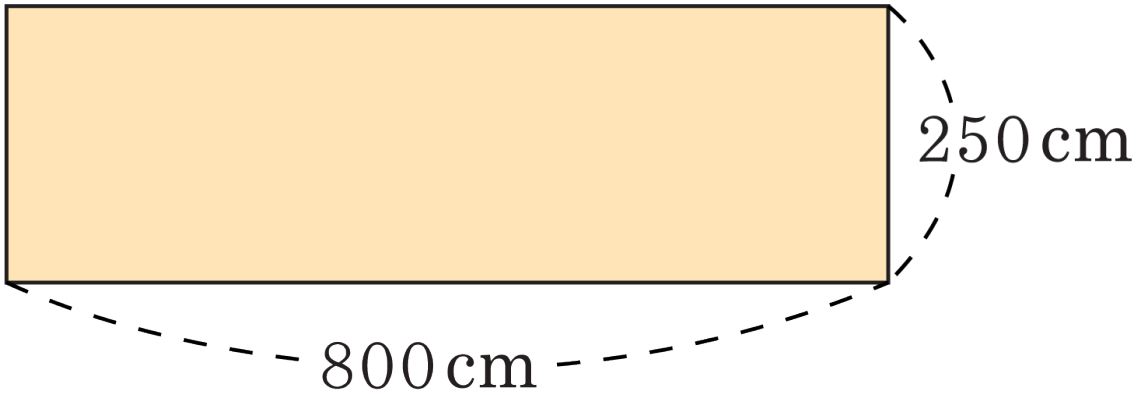

답: _____ a

3. 1 ha 는 한 변의 길이가 몇 m 인 정사각형의 넓이를 말하는지 구하시오.

답: _____ m

4. □안에 알맞은 수를 써넣으시오.

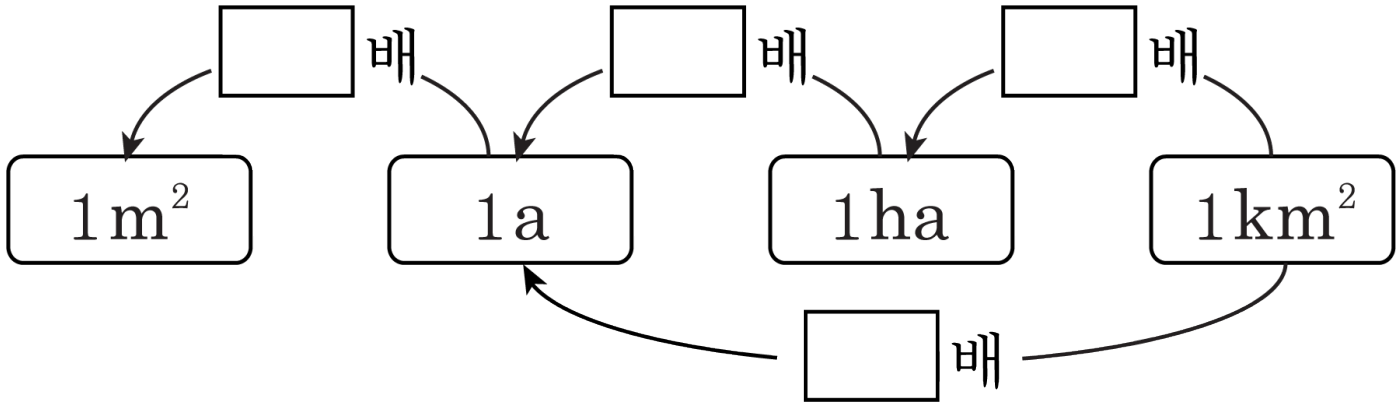

답 : _____

답 : _____

답 : _____

답 : _____

5. $\square$ 안에 알맞은 수를 써넣으시오.

$3.8\,\mathrm{t} = \square\,\mathrm{g}$

답 : _____

6. 다음 중 무게를 (t)으로 나타내기에 가장 알맞은 것은 어느 것입니까?

① 전화기의 무게

② 쌀 한 가마니의 무게

③ 책상의 무게

④ 트럭의 무게

⑤ 백과사전 10 권의 무게

7. ○ 안에 >, =, <를 알맞게 써넣으시오.

0.6 t ○ 6000 kg

답: _____

8. 다음 중 몫이 가장 큰 것은 어느 것입니까?

① $1.4 \div 7$ ② $14 \div 7$ ③ $0.014 \div 7$

④ $0.14 \div 7$ ⑤ $140 \div 7$

9. 이슬이네 집에서는 일주일 동안 모두 32.9 L의 물을 마신다고 합니다. 하루에 마시는 양은 몇 L인지 구하시오.

답: _____ L

10. 분수를 소수로 나타내되 반올림하여 소수 둘째 자리까지 나타내시오.

$$\frac{52}{141}$$

답: _____

11. 도형의 넓이는 몇 m^2 인지 구하시오.

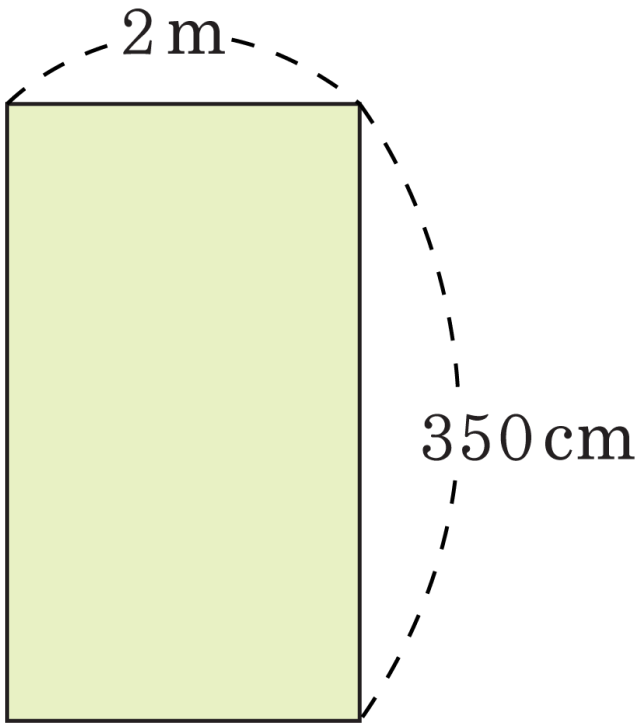

답 : _____ m^2

12. $\square$안에 들어갈 수의 합을 구하시오.

$2\,\mathrm{km}^2 = \square\,\mathrm{ha} = \square\,\mathrm{a}$

답 : _____

13. $\square$안에 알맞은 수를 차례대로 써넣으시오.

(1) $7\,\mathrm{ha} = \square\,\mathrm{a} = \square\,\mathrm{m}^2$

(2) $\square\,\mathrm{ha} = 20\mathrm{a} = \square\,\mathrm{m}^2$

(3) $4\,\mathrm{km}^2 = \square\,\mathrm{ha} = \square\,\mathrm{a}$

답 : _____

답 : _____

답 : _____

답 : _____

답 : _____

답 : _____

14. 다음 중에서 넓이가 가장 큰 것은 어느 것입니까?

① $0.04\,\mathrm{km}^2$ ② $0.4\,\mathrm{ha}$ ③ $400\mathrm{a}$

④ $400000\,\mathrm{m}^2$ ⑤ $4\,\mathrm{ha}$

15. 다음 물건의 무게는 모두 얼마입니까?

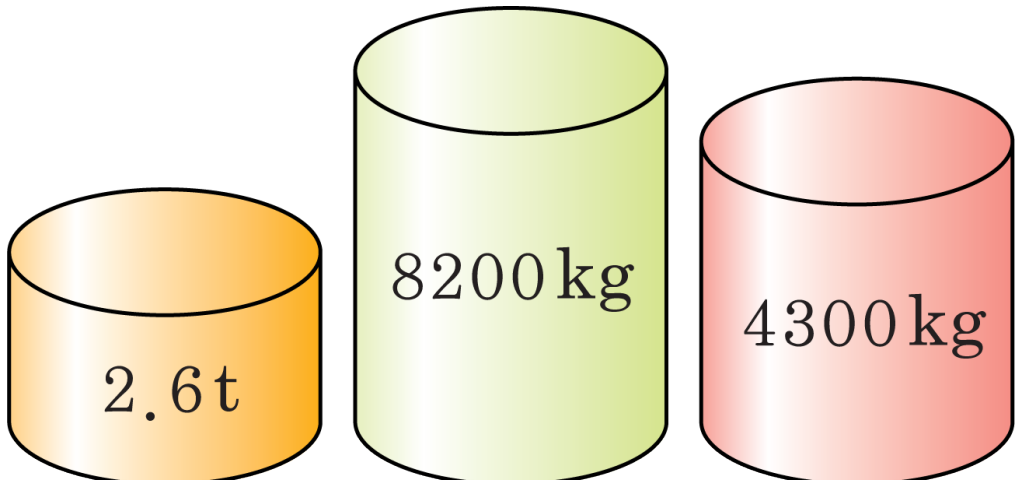

답: _____ kg

16. 다음을 가장 무거운 것부터 차례대로 기호를 쓰시오.

㉠ 30 t 7190 kg	㉡ 37290 kg
㉢ 38 t	㉣ 37980 kg

답 : _____

답 : _____

답 : _____

답 : _____

17. 5.6 t 까지 실을 수 있는 트럭에 무게가 40 kg 인 상자를 몇 개까지 실을 수 있는지 구하시오.

답: _____ 개

18. 무게가 36 kg 인 상자가 있습니다. 이 상자 500 개의 무게는 몇 t 인지 구하시오.

답: _____ t

19. 다음 중 몫의 소수 첫째 자리 숫자가 0인 나눗셈은 어느 것입니까?

① $1.68 \div 8$ ② $5.4 \div 5$ ③ $32.1 \div 3$

④ $12.6 \div 9$ ⑤ $15.3 \div 6$

20. 다음 중 소수점 아래 0을 내림하는 계산이 <u>없는</u> 것은 어느 것입니까?

① $40.4 \div 5$ ② $5.1 \div 6$ ③ $46.4 \div 32$

④ $67.1 \div 22$ ⑤ $47.5 \div 5$

21. 나눗셈을 나머지가 0이 될 때까지 계산할 때, 몫이 소수점 아래 맨 끝의 숫자가 짝수인 것은 어느 것인지 구하시오.

① $48.08 \div 8$ ② $2.85 \div 3$ ③ $72.8 \div 14$

④ $1.62 \div 6$ ⑤ $72.8 \div 8$

22. 다음은 똑같이 4등분 한 것입니다. 색칠한 부분의 길이를 구하시오.

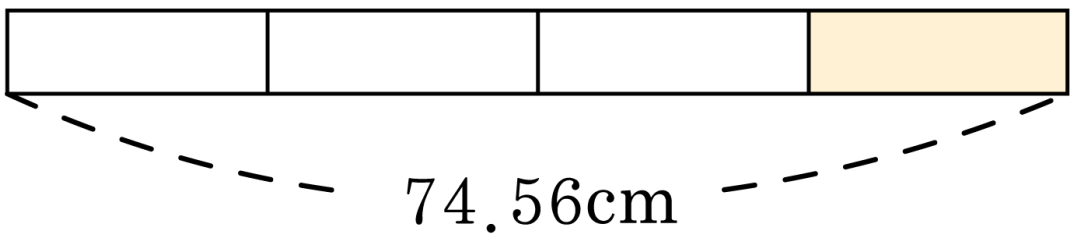

답: _____ cm

23. 어떤 수를 7로 나누어야 할 것을 잘못하여 14로 나누었더니 몫이 4.08이었습니다. 바르게 계산하였을 때의 몫은 얼마인지 구하시오.

답: _____

24. 길이가 15.6 m인 끈을 17명이 똑같이 나누어 가지려고 합니다. 한 사람이 약 몇 m씩 갖게 되는지 반올림하여 소수 둘째 자리까지 구하시오. ($0.666\cdots \to$ 약 0.67)

답: 약 _____ m

25. 다음 소수 중에서 $2\frac{5}{7}$ 와 $2\frac{7}{8}$ 사이에 있는 수는 어느 것입니까?

① 2.704 ② 2.713 ③ 2.718 ④ 2.88 ⑤ 2.876

26. 다음 중 $1\frac{3}{5}$에 가장 가까운 수를 고르시오.

① 1.63 ② $1\frac{7}{11}$ ③ $1\frac{5}{7}$ ④ $1\frac{2}{3}$ ⑤ 1.59

27. $101.74 \div 47$을 소수 둘째 자리에서 반올림한 몫과 소수 셋째 자리에서 반올림한 몫의 차는 얼마인지 구하시오.

답: ____________

28. $\boxed{5}$, $\boxed{2}$, $\boxed{3}$, $\boxed{8}$, $\boxed{9}$를 한 번씩만 사용하여 몫이 가장 큰 나눗셈을 만들려고 한다. 몫을 둘째자리까지 반올림하여 나타내시오. (답을 몫만 적으시오.)

$$\square\square\square \div \square\square$$

답: _____

29. 영수의 키는 164 cm 이고, 아버지의 키는 196.8 cm 라고 합니다. 아버지의 키는 영수의 키의 몇 배입니까?

답: _____ 배

30. 2.5에 0.4를 곱한 수에 18.4를 4로 나눈 몫을 더한 값은 얼마인지 구하시오.

답: _____

31. 진영이는 학교에서 교실의 넓이와 강당의 넓이를 측정하였습니다. 교실의 넓이는 $53\,\mathrm{m}^2$ 이고, 강당의 넓이는 $237\,\mathrm{m}^2$ 이었습니다. 강당의 넓이는 교실의 넓이의 약 몇 배인지 구하시오. (소수 둘째 자리에서 반올림하여 나타내시오. $0.66\cdots \rightarrow$ 약 0.7)

답: _____ 배

32. 다음 도형의 넓이가 8 ha 일 때, ㉠의 길이는 몇 m 인지 구하시오.

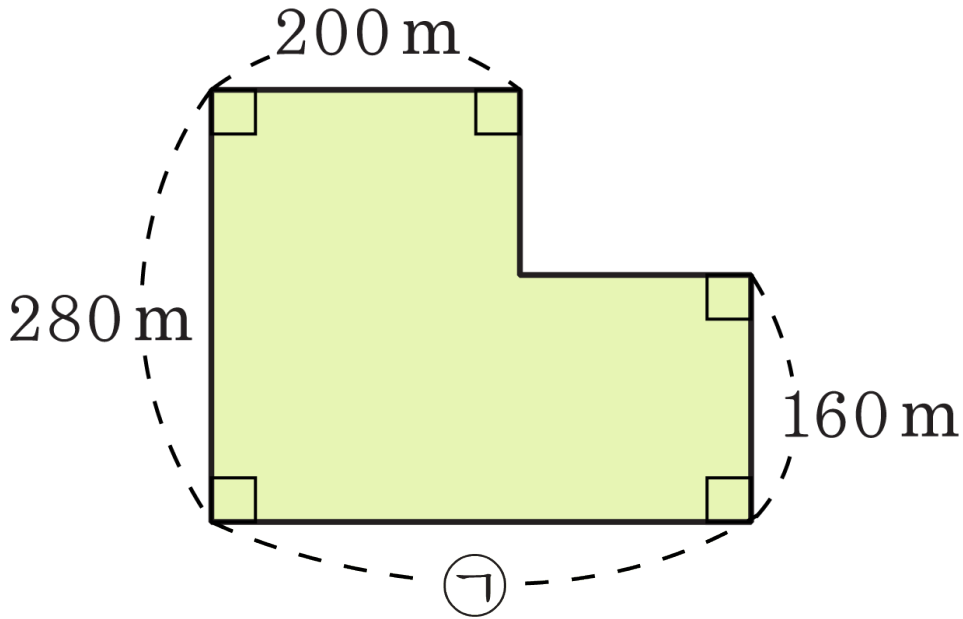

답: _____ m

33. 가로와 세로가 각각 700 m, 350 m 인 직사각형 모양의 땅을 똑같이 나누어서 넓이가 50a 인 땅을 몇 개 만들 수 있는지 구하시오.

답: _____ 개

34. 4 t 까지 실을 수 있는 트럭에 한 상자에 15 kg 인 상자 250 개를 실었습니다. 이 트럭에 5 kg 짜리 상자를 더 싣는다면, 몇 개 더 실을 수 있는지 구하시오.

답: _____ 개

35. 다음 그림과 같은 모양의 철판의 무게는 12.54t 입니다. 이 철판 1a 의 무게는 몇 kg 입니까?

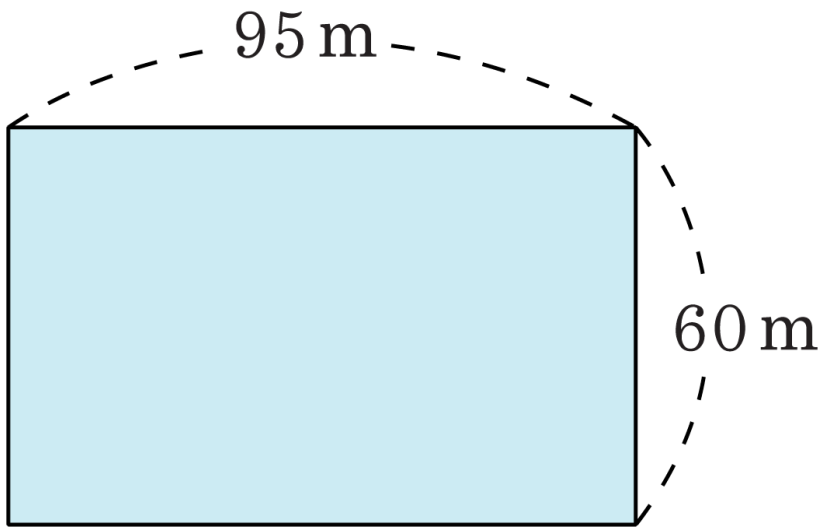

답: _____ kg