1. 입체도형이 아닌 것끼리 짝지어진 것은 어느 것입니까?

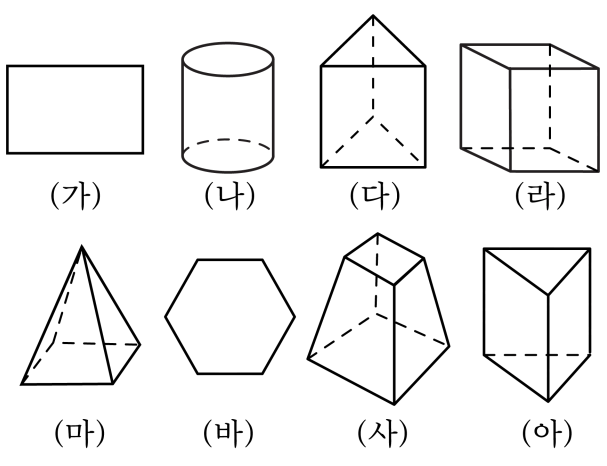

① (가, 바, 라) ② (나, 바, 사) ③ (가, 바)
④ (다, 라, 마, 아) ⑤ (마, 바)

2. 다음 각기둥의 면, 모서리, 꼭짓점의 수가 바르게 연결된 것은 어느 것인지 고르시오.

	면의 수	모서리의 수	꼭짓점의 수
육각기둥	(1)		(2)
칠각기둥	(3)	(4)	(5)

① (1) - 7개 ② (2) - 12개 ③ (3) - 8개
④ (4) - 14개 ⑤ (5) - 8개

3. 괄호 안에 들어갈 수가 바르지 <u>않은</u> 것은 어느 것인지 고르시오.

	면의 수	꼭짓점의 수	모서리의 수
칠각기둥	(1)		(2)
구각뿔	(3)	(4)	(5)

① (1) - 10개 ② (2) - 21개 ③ (3) - 10개
④ (4) - 10개 ⑤ (5) - 18개

4. 다음은 사각기둥의 전개도입니다. 점 ㅁ과 겹쳐지는 점은 어느 것입니까?

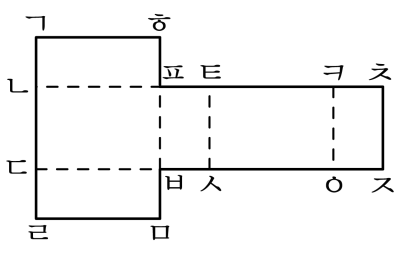

① 점 ㄹ ② 점 ㅈ ③ 점 ㅅ ④ 점 ㅇ ⑤ 점 ㅎ

5. 사탕 2kg 을 9 개의 봉지에 똑같이 나누어 담으려고 합니다. 한 봉지에 몇 kg 씩 담으면 됩니까?

① $\frac{1}{9}$kg ② $\frac{2}{9}$kg ③ $\frac{1}{3}$kg ④ $\frac{4}{9}$kg ⑤ $\frac{5}{9}$kg

6. 빈 곳에 알맞은 수를 고르시오.

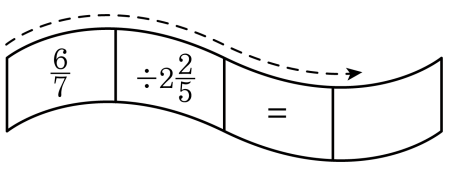

① $\frac{3}{14}$ ② $\frac{1}{14}$ ③ $1\frac{5}{14}$ ④ $\frac{5}{13}$ ⑤ $\frac{5}{14}$

7. 1초 동안에 $\frac{4}{5}$ L의 물이 나오는 수도꼭지로 16 L의 물을 받으려면, 몇 초가 걸리겠는지 구하시오.

답: _____ 초

8. 다음 나눗셈과 몫이 같은 것은 어느 것입니까?

$10.56 \div 26.4$

① $1056 \div 264$ ② $105.6 \div 26.4$ ③ $1.056 \div 2.64$

④ $10.56 \div 2.64$ ⑤ $0.1056 \div 2640$

9. 다음은 비를 여러 가지 방법으로 읽은 것입니다. <u>잘못</u> 읽은 것을 고르시오.

① $4:9 \Rightarrow 9$의 4에 대한 비
② $7:10 \Rightarrow 7$ 대 10
③ $3:8 \Rightarrow 3$과 8의 비
④ $6:7 \Rightarrow 6$의 7에 대한 비
⑤ $2:5 \Rightarrow 5$에 대한 2의 비

10. 7 : 4 를 잘못 말한 것은 어느 것입니까?

① 7 대 4
② 4 에 대한 7 의 비
③ 7 의 4에 대한 비
④ 7 과 4 의 비
⑤ 7에 대한 4의 비

11. 다음 비의 값을 구하시오.

$2\frac{1}{2} : 1.2$

① $2\frac{1}{12}$ ② $1\frac{1}{12}$ ③ $\frac{12}{25}$ ④ $\frac{13}{12}$ ⑤ $2\frac{1}{6}$

12. 비의 값을 <u>잘못</u> 나타낸 것은 어느 것입니까?

① $2:3 \Rightarrow \frac{2}{3}$
② 5 와 6 의 비 $\Rightarrow \frac{5}{6}$
③ 7 대 4 $\Rightarrow \frac{4}{7}$
④ 8 에 대한 3 의 비 $\Rightarrow \frac{3}{8}$
⑤ 3 의 5 에 대한 비 $\Rightarrow \frac{3}{5}$

13. 다음 중 부피가 가장 작은 도형은 어느 것입니까?

① $6\,\mathrm{m}^3$

② $5.3\,\mathrm{m}^3$

③ $900000\,\mathrm{cm}^3$

④ 한 모서리의 길이가 $1.2\,\mathrm{m}$ 인 정육면체의 부피

⑤ 가로가 $1\,\mathrm{m}$ 이고 세로가 $0.5\,\mathrm{m}$, 높이가 $2\,\mathrm{m}$ 인 직육면체의 부피

14. 각기둥에서 개수가 가장 많은 것은 어느 것입니까?

① 꼭짓점 ② 면 ③ 모서리
④ 밑면 ⑤ 옆면

15. 다음 전개도로 만든 입체도형의 면, 모서리, 꼭짓점의 수는 모두 몇 개입니까?

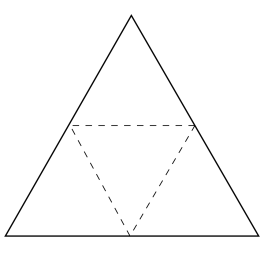

답: _____ 개

16. 전개도에서 점 ㄹ과 맞닿은 점을 모두 찾아 쓰시오.

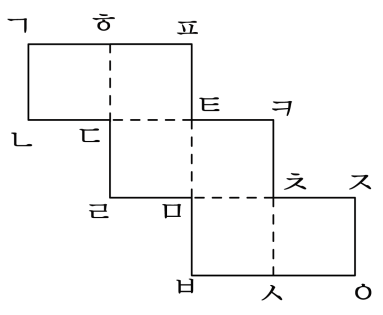

답: 점 _____

답: 점 _____

17. 다음 식을 보고 △의 값은 무엇입니까?

$$\square \times \frac{7}{9} = \frac{2}{9}$$
$$\triangle \times \frac{3}{8} = \square$$

① $\frac{11}{21}$ ② $\frac{13}{21}$ ③ $\frac{14}{21}$ ④ $\frac{16}{21}$ ⑤ $\frac{17}{21}$

18. 다음 중 몫이 3.5 보다 큰 것은 어느 것입니까?

① $13.86 \div 4.2$ ② $25.92 \div 7.2$ ③ $25.16 \div 7.4$

④ $9.36 \div 3.6$ ⑤ $3.375 \div 1.25$

19. 나눗셈 중에서 몫이 1 보다 작은 것은 어느 것입니까?

① 5.202 ÷ 2.89 ② 22.555 ÷ 17.35 ③ 32.336÷8.6
④ 9.504 ÷ 4.8 ⑤ 3.294÷3.66

20. 14 L 의 주스가 있습니다. 이 주스를 한 사람이 1.75 L 씩 마신다면 몇 사람이 마실 수 있는지 구하시오.

답: _____ 명

21. 다음 나눗셈의 몫을 자연수 부분까지 구했을 때 그 나머지는 얼마인지 구하시오.

$689 \div 0.9$

답: _____

22. $\square$ 안에 알맞은 수를 써넣으시오.

$$\square \div 8.8 = 7 \cdots 2.2$$

답: _____

23. 93.87을 어떤 수로 나누었는데 잘못 계산하여 몫이 2.35이었습니다. 이 계산은 정답보다 12.55가 적게 나온 것이라면, 어떤 수는 얼마입니까?

답: _____

24. 할아버지와 아버지가 바둑을 끝내고 난 후, 바둑돌 개수를 세어보니 할아버지는 180개, 아버지는 170개가 남았습니다. 할아버지의 남은 바둑돌에 대한 아버지의 남은 바둑돌의 비를 비의 값으로 나타낸 것은 어느 것입니까?

① $\frac{8}{9}$ ② $\frac{7}{9}$ ③ $\frac{7}{8}$ ④ $\frac{7}{18}$ ⑤ $\frac{17}{18}$

25. 4 에 대한 6 의 비율이 될 수 <u>없는</u> 것은 어느 것입니까?

① $\frac{6}{4}$ ② $\frac{4}{3}$ ③ $\frac{3}{2}$
④ 1.5 ⑤ 150 %

26. 원주가 75.36 m 인 원의 넓이를 구하시오.

답: _____ cm^2

27. 다음 정육면체의 겉넓이를 구하시오.

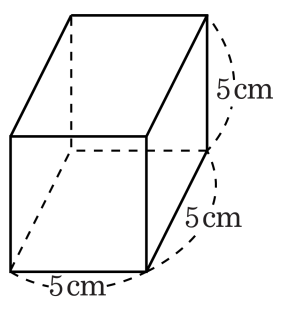

답: _____ cm^2

28. 밑면의 가로가 30 m, 세로가 40 m이고, 깊이가 12 m인 구덩이를 파서 흙을 실어 내려고 합니다. 24 m^3 의 흙을 실어 나를 수 있는 트럭으로 몇 번을 실어 날라야 하는지 구하시오.

답: _____ 번

29. 다음 정육면체의 겉넓이는 $1944\,\mathrm{cm}^2$ 입니다. 정육면체의 한 모서리의 길이는 몇 cm입니까?

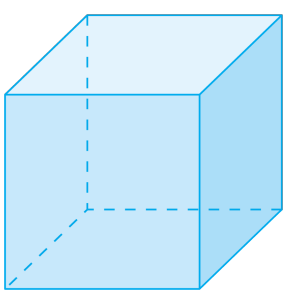

① 20 cm ② 19 cm ③ 18 cm ④ 17 cm ⑤ 16 cm

30. 다음 오각기둥의 전개도의 둘레는 198 cm 입니다. $\boxed{}$ 안에 알맞은 수는 어떤 수입니까?

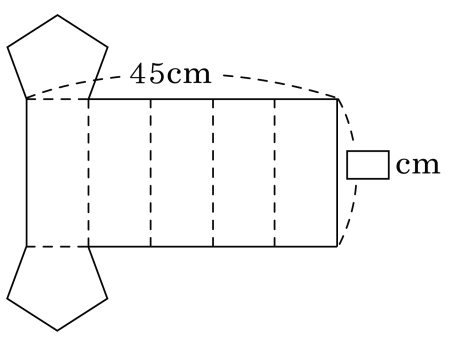

① 16 ② 20 ③ 25 ④ 27 ⑤ 30

31. 다음 사다리꼴의 넓이는 $9\frac{3}{8}\,\mathrm{cm}^2$ 입니다. 높이를 구하시오.

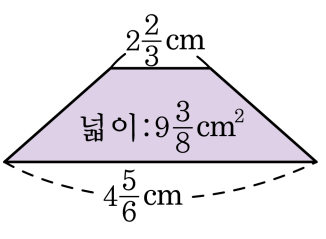

① $1\frac{1}{2}$ cm ② $2\frac{1}{2}$ cm ③ $3\frac{1}{2}$ cm
④ $4\frac{1}{2}$ cm ⑤ $5\frac{1}{2}$ cm

32. 호영이는 동화책을 어제는 전체의 $\frac{2}{3}$를 읽고, 오늘은 나머지의 $\frac{1}{2}$를 읽었더니 아직 24쪽이 남았습니다. 이 동화책은 모두 몇 쪽인지 구하시오.

답: _____ 쪽

33. 미영이가 가진 돈은 윤영이가 가진 돈의 2.5 배이고, 윤영이가 가진 돈은 진수가 가진 돈의 1.5 배입니다. 미영이가 가진 돈이 4200 원이면, 진수가 가진 돈은 얼마입니까?

답: _____ 원

34. 밑면의 지름이 2 cm인 깡통 3 개를 끈으로 묶어 놓았습니다. 매듭을 짓는 데 10 cm가 사용되었다면 깡통을 묶는데 쓰인 끈의 길이는 몇 cm입니까?

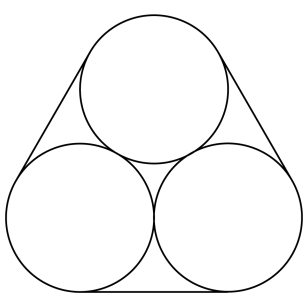

답: _____ cm

35. 정육면체와 직육면체의 겉넓이의 합을 구하시오.

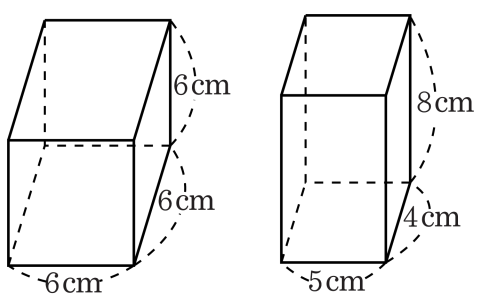

답: _____ cm^2

36. 다음 모양의 상자 전체에 가로, 세로 3 cm인 정사각형 모양의 색종이를 붙이려고 합니다. 필요한 색종이는 모두 몇 장입니까?

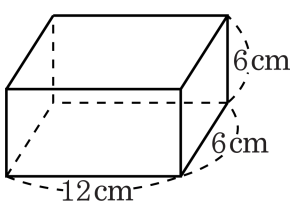

답: _____ 장

37. 어느 문방구에서 8000 원에 사 온 물감을 25 %의 이익을 붙여 정가로 정해 팔다가 팔리지 않아 정가의 10 %을 할인하여 팔았습니다. 이 물감의 할인된 판매 가격은 얼마입니까?

답: _____ 원

38. 색칠한 부분의 넓이를 구하시오.

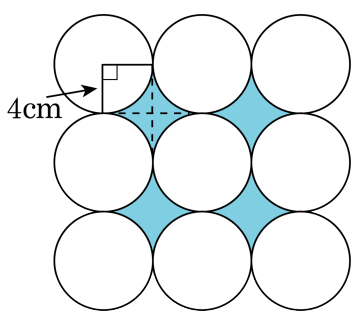

답: _____ cm^2

39. 다음은 밑면의 반지름이 2 cm인 원통 6개의 둘레를 끈으로 3바퀴 돌려 묶은 것을 위에서 본 그림입니다. 필요한 끈의 길이는 최소한 얼마입니까? (단, 묶는 데 필요한 길이는 무시합니다.)

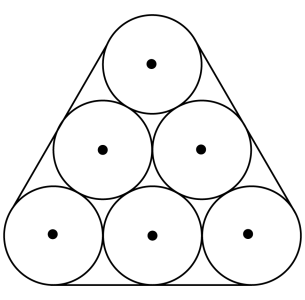

답: _____ cm

40. 종석이는 아침 운동으로 원 모양의 호수 주변을 한 바퀴씩 돌았습니다. 한 바퀴 달리는 거리가 188.4 m라면, 이 호수의 지름은 얼마입니까?

답: _____ m