1. $\square$안에 알맞은 수를 차례로 바르게 써 넣은 것을 고르시오.

$$4:5=(4\times3):(5\times\square)=(4\times\square):(5\times4)$$
$$=(4\times6):(5\times\square)$$

① 3, 6, 4　② 3, 4, 6　③ 4, 3, 6　④ 4, 6, 3　⑤ 6, 3, 4

2. 다음 비를 가장 간단한 자연수의 비로 나타내시오.

40 : 10

답: _____

3. 비의 값이 $\frac{4}{5}$가 되도록 $\square$안에 알맞은 수를 써넣으시오.

$$8 : \square = \frac{4}{5}$$

답: _____

4. 영미와 영수의 몸무게의 비는 $4:5$입니다. 영수의 몸무게가 $37\,\mathrm{kg}$이면, 영미의 몸무게는 몇 kg인지 구하시오.

답: _____ kg

5. 공책 4권을 600원에 샀습니다. 1500원을 가지면 이 공책을 몇 권 살 수 있는지 구하시오.

답: _____ 권

6. 그림의 전개도로 만든 원기둥의 옆넓이를 구하시오.

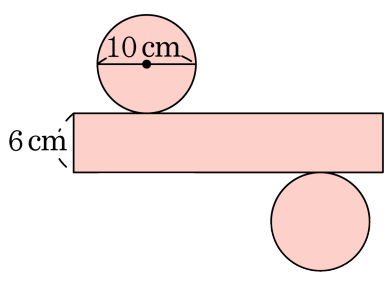

답: _____ cm^2

7. 구는 어떤 평면도형을 1 회전 시켜서 얻어지는 입체도형입니까?

답: _____

8. 쌓기나무의 개수를 구하시오.

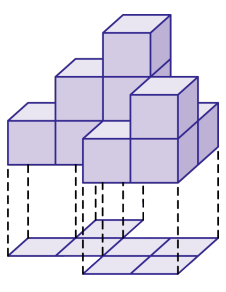

답: _____ 개

9. 그림과 같은 모양을 만드는 데 필요한 쌓기나무는 모두 몇 개입니까?

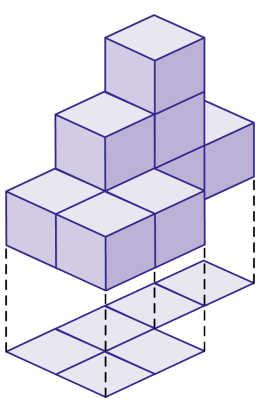

답: _____ 개

10. 쌓기나무로 쌓은 두 모양 (가) 와 (나) 의 개수의 차를 구하시오.

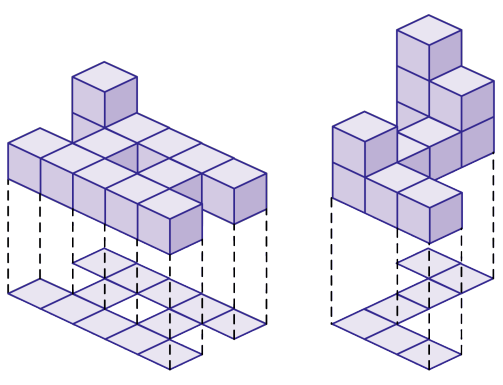

(가) (나)

답: _____ 개

11. 다음과 같이 쌓은 모양 중 보이지 않는 쌓기나무는 모두 몇 개입니까?

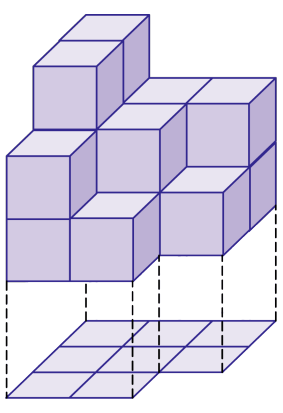

답: _____ 개

12. 위, 앞, 옆에서 본 모양이 각각 다음과 같은 쌓기나무 모양이 있습니다. 쌓기나무는 모두 몇 개 사용한 것인지 구하시오.

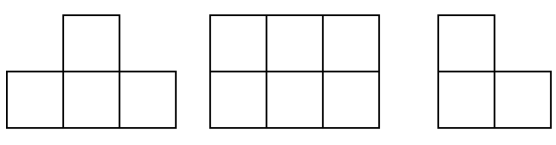

위 앞 옆

답: _____ 개

13. 다음 그림과 같은 규칙으로 쌓기나무를 9층까지 쌓을 때, 9층까지 놓인 쌓기나무의 개수는 모두 몇 개입니까?

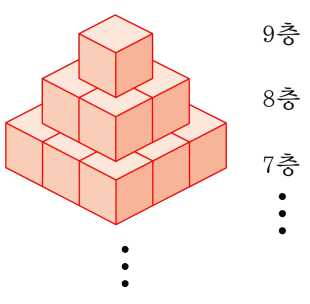

답: _____ 개

14. 다음 비례식에서 $\boxed{}$ 안에 알맞은 수를 써넣으시오.

$$\frac{2}{5} : 1\frac{1}{4} = \square : 25$$

답: _____

15. 3 L 의 기름을 넣으면 34 km 를 갈 수 있는 자동차가 있습니다. 이 자동차로 680 km 를 가려면 몇 L 의 기름이 필요한지 구하시오.

답: _____ L

16. 두 개의 톱니바퀴가 맞물려 돌아가고 있습니다. A 톱니바퀴가 4 번 도는 동안 B 톱니바퀴는 3 번 돈다고 합니다. A 톱니바퀴가 56 번 돌 때, B 톱니바퀴는 몇 번 돌겠습니까?

답: _____ 번

17. 다음 중 원뿔의 모선에 대한 설명으로 알맞은 것을 있는대로 고르시오.

① 모선의 길이는 모두 같습니다.

② 모선의 길이는 각각 다릅니다.

③ 모선의 수는 2개입니다.

④ 모선의 수는 무수히 많습니다.

⑤ 원뿔의 꼭짓점에서 밑면인 원 둘레의 한 점을 이은 선분입니다.

18. 다음 그림은 밑면의 지름이 12 cm, 높이가 3 cm 인 원기둥의 전개도입니다. 이 전개도의 둘레의 길이는 몇 cm 인지 구하시오.

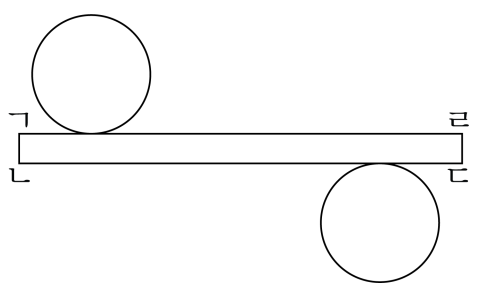

답: _____ cm

19. 다음 원기둥의 겉넓이를 (가) cm^2, 부피를 (나) cm^3 라 할 때 (가)+(나)의 값을 구하시오.

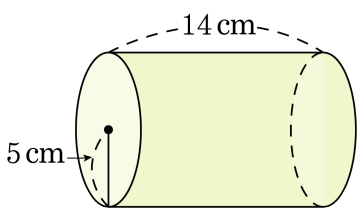

답: _____

20. 두 원기둥의 부피의 차를 구하시오.

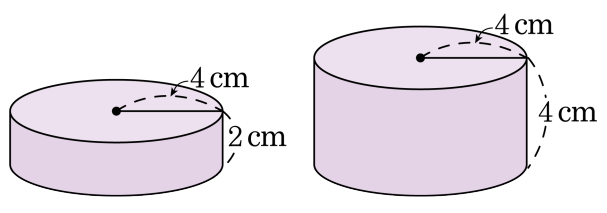

답: _____ cm^3

21. 원기둥의 전개도에서 원기둥의 부피가 $1570\,\mathrm{cm}^3$ 일 때 옆면의 가로의 길이를 구하시오.

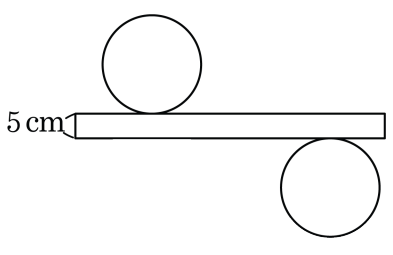

답: _____ cm

22. 왼쪽의 원기둥 모양의 물통에 가득 담긴 물을 오른쪽의 밑면이 정사각형인 잔에 가득 채워서 나누어 담았습니다. 가득 채운 잔은 몇 잔 나오는지 구하시오.

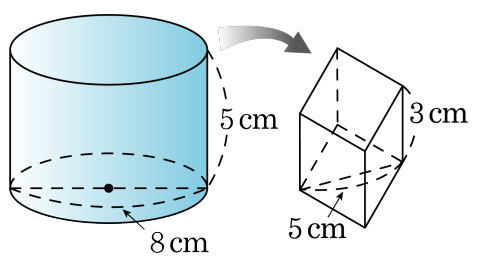

답: _____ 잔

23. 다음 입체도형의 겉넓이를 구하시오.

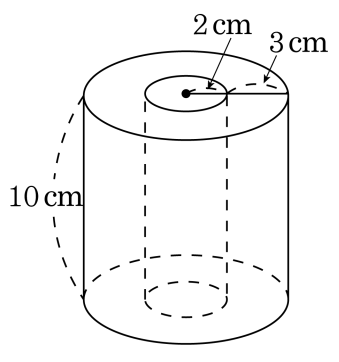

답: _____ cm^2

24. 아래 입체도형은 지름이 10 cm 인 원기둥안에 반지름이 2 cm 인 원기둥 모양의 구멍을 뚫어 사각기둥 위에 올려놓은 것입니다. 이 입체도형의 겉넓이를 구하시오.

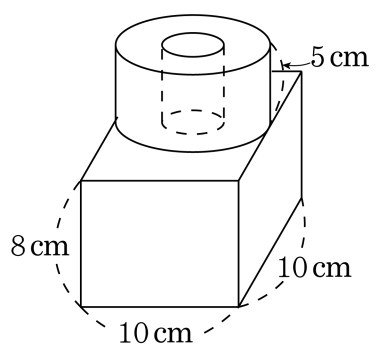

답: _____ cm^2

25. 다음과 같은 직사각형을 직선을 회전축으로 하여 1 회전 해서 얻어지는 입체도형의 겉넓이를 구하시오.

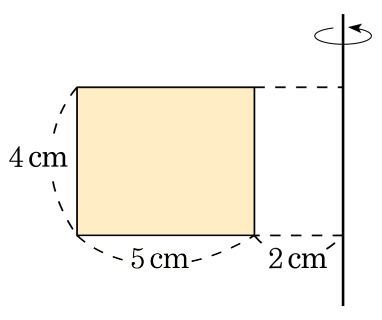

답: _____ cm^2