1. 약수의 개수가 가장 많은 수는 어느 것입니까?

① 12 ② 25 ③ 18 ④ 40 ⑤ 36

2. 45 의 배수 중 200 에 가장 가까운 수를 구하시오.

답: _____

3. 두 수의 최대공약수를 각각 구하여 그 합을 쓰시오.

(1) (12, 60) (2) (20, 30)

답: _____

4. 어떤 두 수의 최대공약수가 24이라고 한다. 다음 중 두 수의 공약수가 될 수 <u>없는</u> 수를 모두 고르시오.

① 2 ② 5 ③ 6 ④ 9 ⑤ 24

5. 2의 배수도 되고, 3의 배수도 되는 수를 모두 고르시오.

① 213 ② 6312 ③ 5437
④ 12564 ⑤ 958

6. 1 에서 100 까지의 자연수 중에서 5 로도 나누어떨어지고, 7 로도 나누어떨어지는 수는 모두 몇 개입니까?

답: _____ 개

7. 다음 정육면체의 겨냥도에서 보이지 않는 꼭짓점이 1개 있습니다. 이 꼭짓점은 어떤 세 모서리가 만나서 이루어진 것입니까?

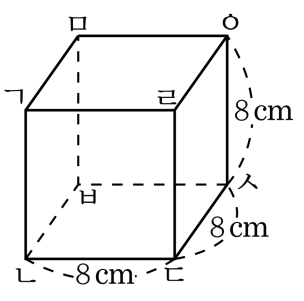

① 모서리 ㅁㅇ ② 모서리 ㅁㅂ ③ 모서리 ㅇㅅ

④ 모서리 ㅂㅅ ⑤ 모서리 ㄴㅂ

8. 다음 전개도 중에서 직육면체의 전개도를 찾으시오.

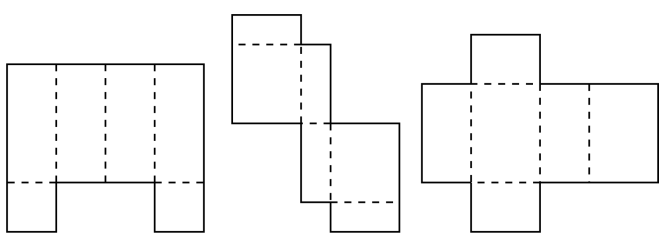

㉠ ㉡ ㉢

답: _____

9. 다음 직육면체의 전개도에서 서로 맞닿는 변이 바르게 연결 된 것을 모두 고르시오.

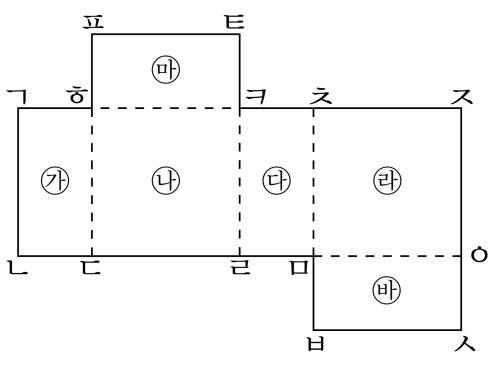

① 변 ㄷㄹ 변ㄴㄷ

② 변 ㅌㅋ 변ㅍㅎ

③ 변 ㅍㅌ 변ㅊㅈ

④ 변 ㄱㄴ 변ㅈㅇ

⑤ 변 ㅇㅅ 변ㄹㅁ

10. 다음 전개도로 직육면체를 만들었을 때, 면 ㅊㅅㅇㅈ과 평행인 면은 어느 것입니까?

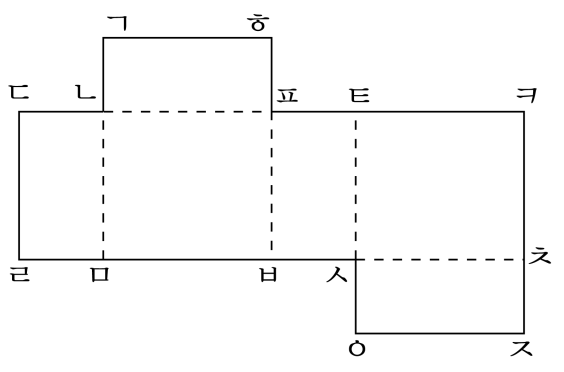

① 면 ㄷㄹㅁㄴ ② 면 ㄴㅁㅂㅍ ③ 면 ㄱㄴㅍㅎ

④ 면 ㅍㅂㅅㅌ ⑤ 면 ㅌㅅㅊㅋ

11. $\frac{36}{60}$ 을 기약분수로 나타내려면 어떤 수로 약분해야 합니까?

답: _____

12. 다음 중 크기가 다른 분수는 어느 것인지 고르시오.

① $\frac{3}{4}$ ② $\frac{9}{12}$ ③ $\frac{14}{16}$ ④ $\frac{18}{24}$ ⑤ $\frac{27}{36}$

13. 다음 중 크기가 <u>다른</u> 분수는 어느 것인지 고르시오.

① $\frac{2}{6}$ ② $\frac{1}{3}$ ③ $\frac{12}{36}$ ④ $\frac{7}{12}$ ⑤ $\frac{27}{81}$

14. 다음을 계산하시오.

$$2\frac{1}{4}+3\frac{2}{5}$$

답: _____

15. 감자를 정란이는 $5\frac{3}{4}$kg 캤고, 정혜는 $4\frac{4}{5}$kg 캤습니다. 정란이는 정혜보다 얼마나 더 많이 캤습니까?

① $\frac{9}{10}$kg ② $\frac{17}{20}$kg ③ $\frac{19}{20}$kg
④ $1\frac{9}{20}$kg ⑤ $1\frac{19}{20}$kg

16. 계산 결과가 더 큰 것의 기호를 쓰시오.

㉠ $3\frac{9}{10}+1\frac{3}{4}$ ㉡ $9\frac{7}{9}-3\frac{5}{6}$

답: _____

17. ☐안에 알맞은 수를 써넣으시오.

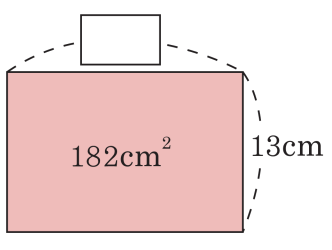

답: _____ cm

18. 둘레의 길이가 300cm 인 정사각형의 한 변의 길이와 넓이를 차례대로 구하시오.

답: _____ cm

답: _____ cm^2

19. 가로가 500cm, 세로가 170cm 인 직사각형 모양의 천이 있다. 이 천의 넓이는 몇 cm^2 인가?

답: _____ cm^2

20. 두 삼각형의 넓이가 같을 때, 삼각형 ㉯의 높이를 구하시오.

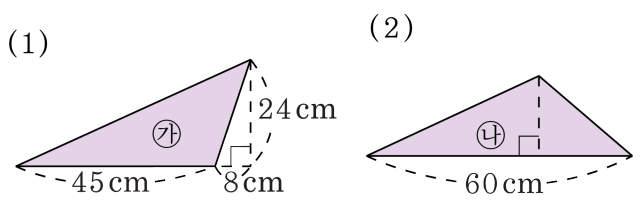

답: _____ cm

21. 도형의 넓이가 $109\,\mathrm{cm}^2$ 일 때, 가의 길이는 몇 cm 인지 구하시오.

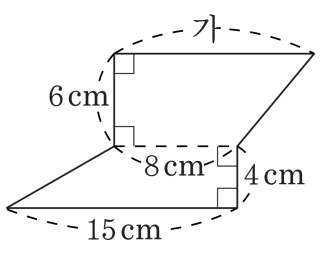

답: _____ cm

22. 다음 중 마름모의 넓이를 잘못 구한 식은 어느 것인지 고르시오.

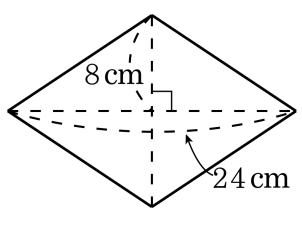

① $24 \times 16 \div 2$

② $(24 \times 8 \div 2) \times 2$

③ $(12 \times 8 \div 2) \times 4$

④ $(16 \times 12 \div 2) \times 2$

⑤ $(24 \div 2) \times (16 \div 2)$

23. 다음 중 곱이 가장 큰 것은 어느 것입니까?

① $\frac{1}{3} \times \frac{1}{6}$ ② $\frac{1}{4} \times \frac{1}{5}$ ③ $\frac{1}{7} \times \frac{1}{2}$
④ $\frac{1}{9} \times \frac{1}{7}$ ⑤ $\frac{1}{4} \times \frac{1}{8}$

24. 다음 단위분수의 곱을 알아보고, 곱의 크기를 비교하여 $\square$ 안에 알맞은 기호를 써 넣으시오.

㉠ $\frac{1}{4} \times \frac{1}{7}$	㉡ $\frac{1}{8} \times \frac{1}{5}$
㉢ $\frac{1}{6} \times \frac{1}{7}$	㉣ $\frac{1}{9} \times \frac{1}{5}$

$\square < \square < \square < \square$

① ㉠, ㉡, ㉢, ㉣　② ㉠, ㉢, ㉡, ㉣　③ ㉢, ㉡, ㉣, ㉠
④ ㉠, ㉣, ㉢, ㉡　⑤ ㉣, ㉢, ㉡, ㉠

25. 가로 $1\frac{1}{3}$ cm, 세로 $2\frac{2}{3}$ cm 인 직사각형 모양의 타일에서 $\frac{3}{8}$ 을 깨뜨렸습니다. 깨뜨린 타일의 면적은 cm^2 입니까?

① $1\frac{1}{3}$ cm^2 ② $2\frac{2}{3}$ cm^2 ③ $1\frac{1}{8}$ cm^2
④ $4\,\mathrm{cm}^2$ ⑤ $2\frac{1}{3}$ cm^2