1. 다음 중 서로 합동인 도형은 몇 쌍 있습니까?

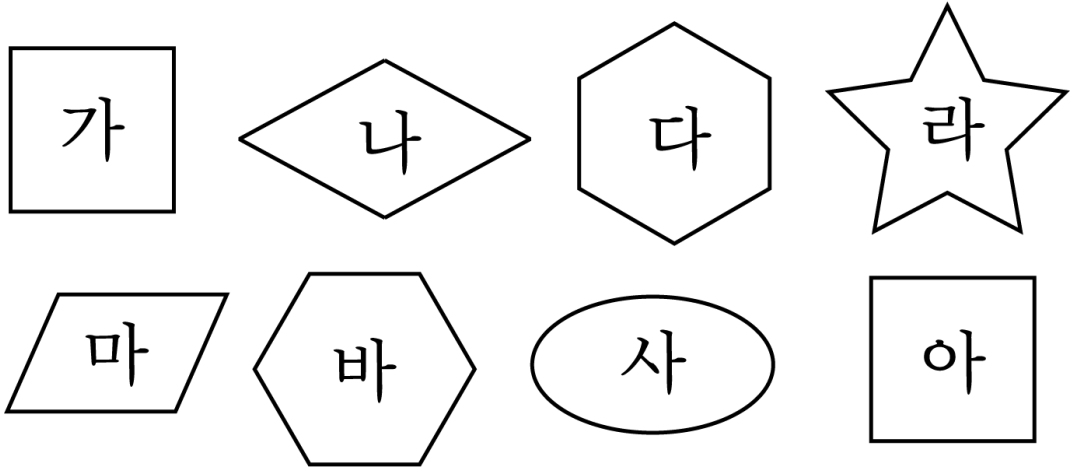

답: _____ 쌍

2. 점선을 따라 잘랐을 때, 잘려진 2개의 도형이 서로 합동인 것을 모두 찾으시오.

① 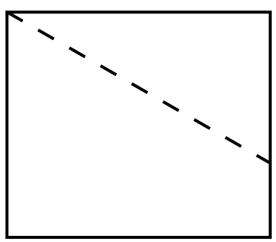

② 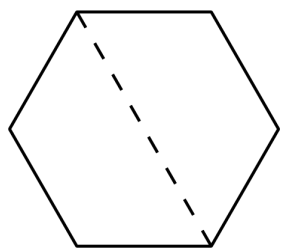

③ 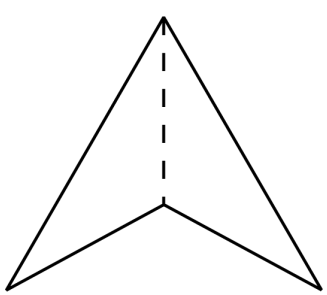

④ 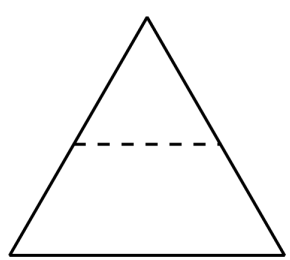

⑤ 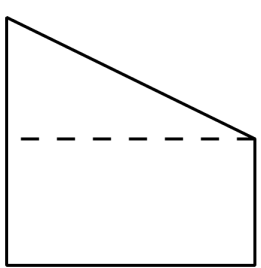

3. 정삼각형 모양의 종이를 완전히 겹치도록 접었을 때, ☐ 안에 알맞은 기호와 말을 차례대로 써넣으시오.

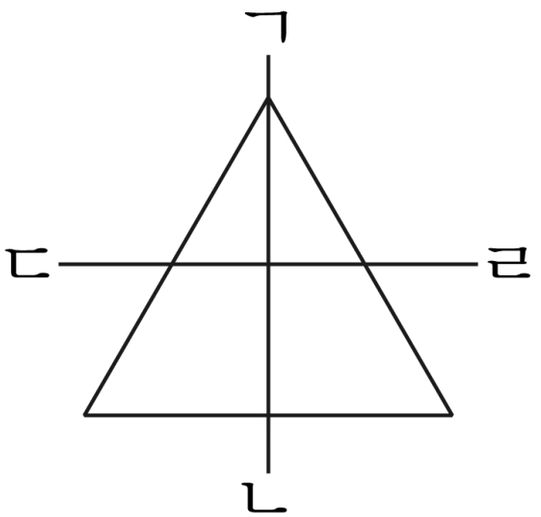

직선 ☐ 으로 접으면 완전히 겹쳐집니다. 이와 같이 어떤 직선으로 접었을 때, 완전히 겹쳐지는 도형을 ☐ 이라 하고, 이 때 그 직선을 ☐ 이라 합니다.

답: _____

답: _____

답: _____

4. 다음은 선대칭도형입니다. 대칭축을 찾아 쓰시오.

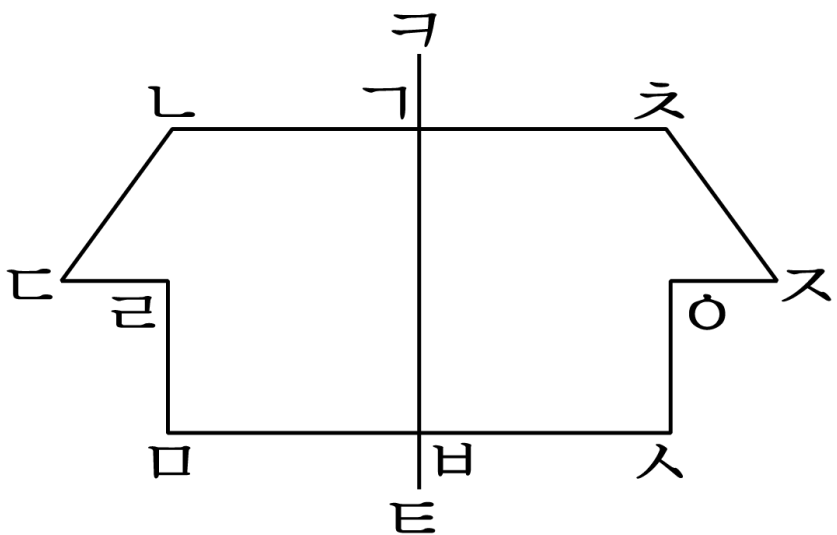

답: 직선 _____

5. 아래 그림에서 선분 ㄱㅂ이 대칭축일 때 점 ㄹ의 대응점을 쓰시오.

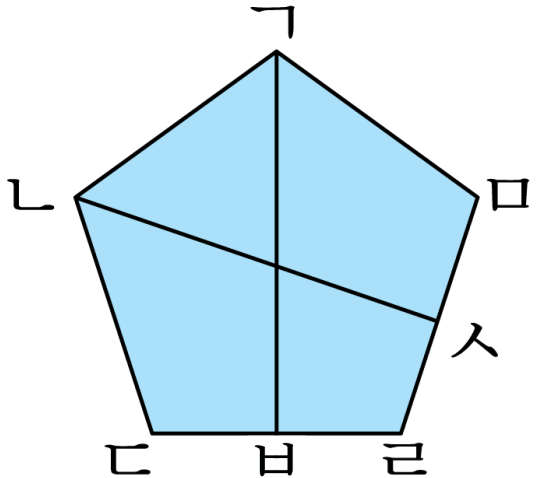

답: 점 _____

6. 다음 도형을 점 O을 중심으로 180°돌리면 처음 도형과 완전히 겹쳐집니다. 이와 같은 도형을 무슨 도형이라고 하고 점 O을 무엇이라고 하는지 순서대로 쓰시오.

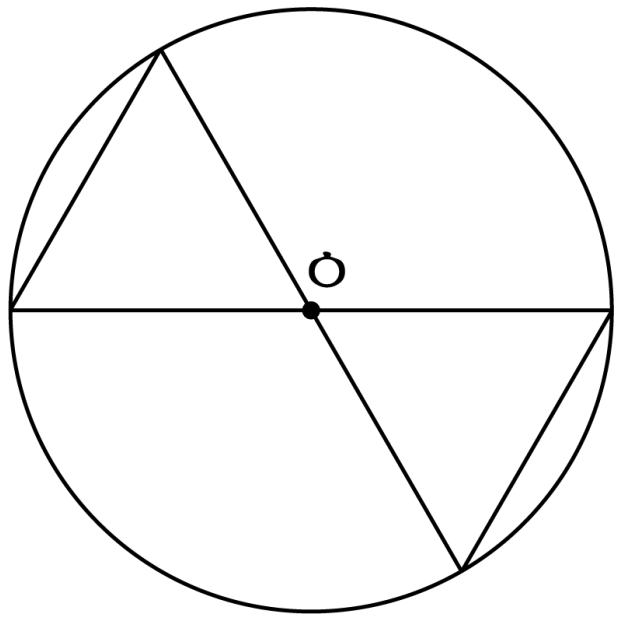

답: _____

답: _____

7. 점대칭도형을 보고, 변 ㄱㅇ과 변 ㄷㄹ의 대응변을 차례대로 쓰시오.

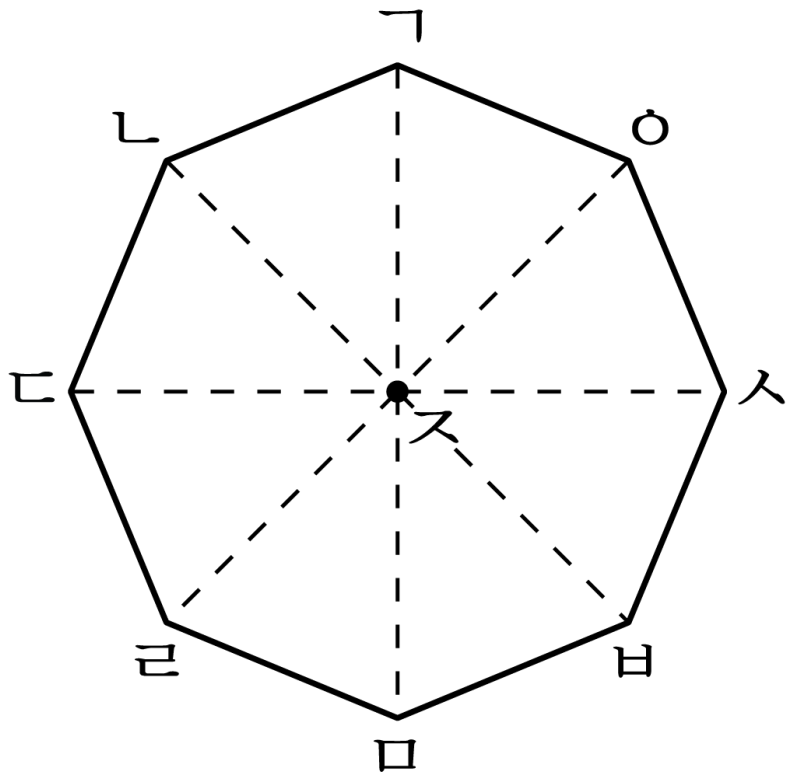

답: 변 _____

답: 변 _____

8. 다음은 점대칭도형입니다. 서로 대응하는 점끼리 선분으로 이었을 때 만나는 점은 어느 것입니까?

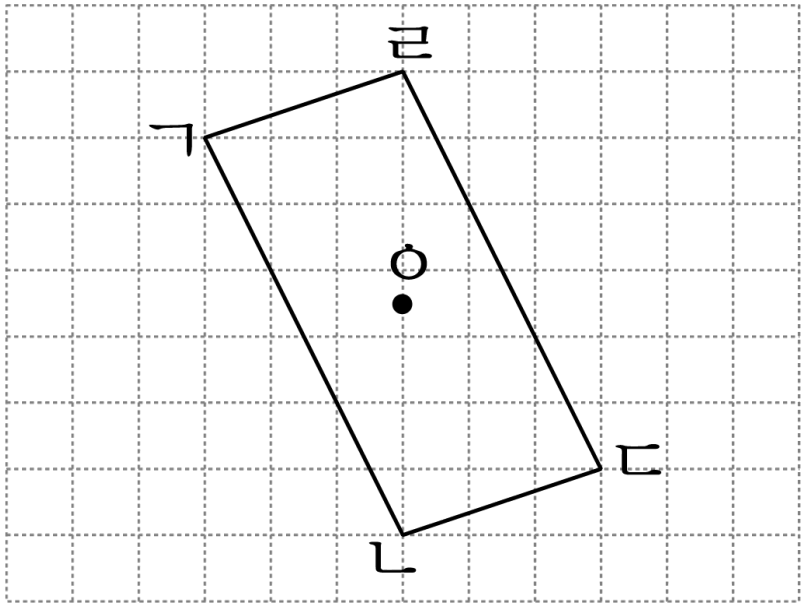

답: 점 _____

9. 다음 중 선대칭도형도 되고 점대칭도형도 되는 것을 모두 고르시오.

① 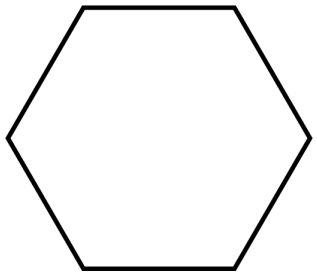

② 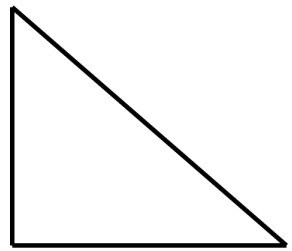

③ 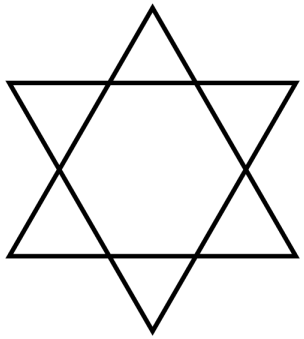

④

⑤ 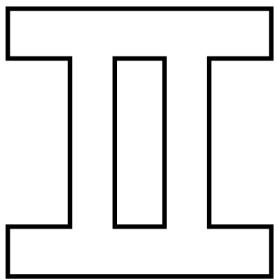

10. 다음 중 서로 합동인 도형은 어느 것입니까?

① 넓이가 같은 직사각형

② 높이가 같은 직각삼각형

③ 둘레의 길이가 같은 삼각형

④ 넓이가 같은 정사각형

⑤ 밑변의 길이가 같은 사다리꼴

11. 두 삼각형은 합동입니다. 각 ㄱㄴㄷ의 대응각은 어느 것입니까?

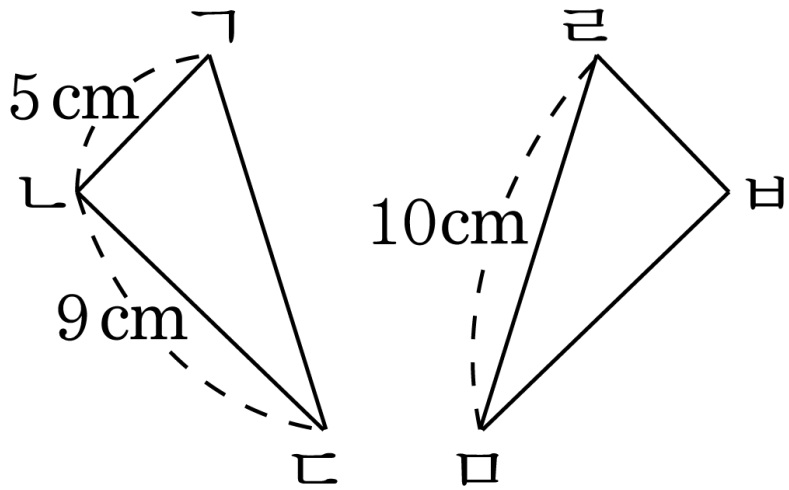

① 각 ㄹㅁㅂ ② 각 ㄹㅂㅁ ③ 각 ㅁㄹㅂ

④ 각 ㄱㄷㄴ ⑤ 각 ㄴㄱㄷ

12. 두 변의 길이가 주어지고 그 사이의 각의 크기가 다음과 같을 때, 합동인 삼각형을 그릴 수 <u>없는</u> 것은 어느 것입니까?

① $15°$ ② $30°$ ③ $90°$ ④ $120°$ ⑤ $180°$

13. 다음 삼각형을 그릴 수 있는 방법은 어느 것입니까?

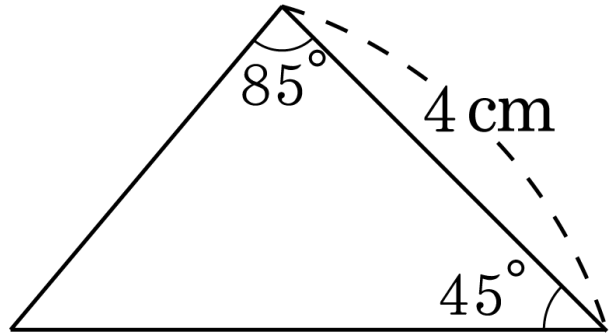

① 세 각의 크기를 이용한 방법

② 세 변의 길이를 이용한 방법

③ 두 변의 길이와 그 끼인각을 이용한 방법

④ 두 변의 길이와 한 두각의 크기를 이용한 방법

⑤ 한 변의 길이와 그 양 끝각의 크기를 이용한 방법

14. 다음 삼각형과 합동인 삼각형을 그리려면, 한 가지 조건이 더 필요합니다. 그 조건이 될 수 있는 것을 바르게 찾은 것은 어느 것입니까?

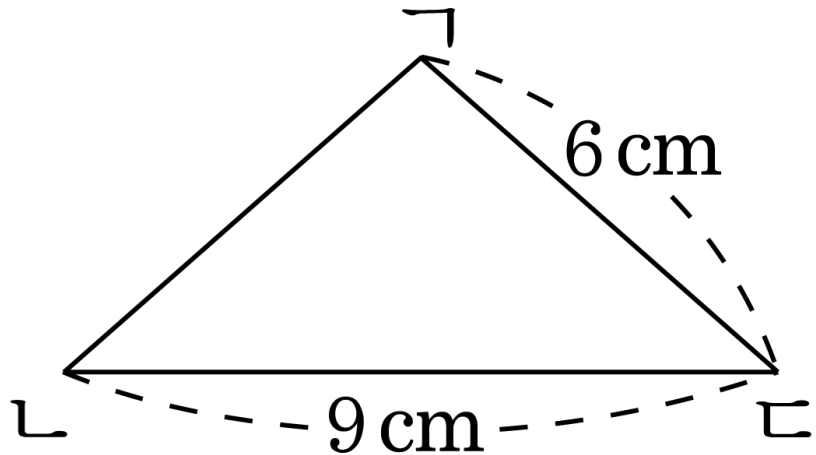

① 각 ㄴㄱㄷ ② 각 ㄴㄷㄱ ③ 각 ㄱㄴㄷ

④ 변 ㄱㄴ ⑤ 변 ㄱㄷ

15. 합동인 삼각형을 그릴 수 있는 경우를 모두 고르시오.

① 세 변의 길이를 알 때

② 세 각의 크기를 알 때

③ 높이와 한 각의 크기를 알 때

④ 두 변의 길이와 그 사이의 각의 크기를 알 때

⑤ 한 변의 길이와 그 양 끝각의 크기를 알 때

16. 다음은 선대칭도형에 관한 설명입니다. 옳지 <u>않은</u> 것은 어느 것입니까?

① 선대칭도형은 대칭축으로 접으면 겹쳐집니다.

② 대응변의 길이는 같습니다.

③ 대칭축은 하나입니다.

④ 선대칭 위치에 있는 두 도형은 합동입니다.

⑤ 선대칭 위치에 있는 도형에서 대응점을 연결한 선분들은 대칭축에 의하여 이등분됩니다.

17. 다음 설명 중 옳지 <u>않은</u> 것은 어느 것입니까?

① 점대칭의 위치에 있는 두 도형은 서로 합동입니다.

② 점대칭도형에서 대칭의 중심은 여러 개 있을 수 있습니다.

③ 선대칭도형은 대칭축이 여러 개 있을 수 있습니다.

④ 점대칭도형에서 대칭의 중심은 대응점을 이은 선분을 똑같이 둘로 나눕니다.

⑤ 선대칭도형과 점대칭도형에서 대응변의 길이는같습니다.

18. 두 삼각형이 합동일 때, 삼각형 (내)의 넓이를 구하시오.

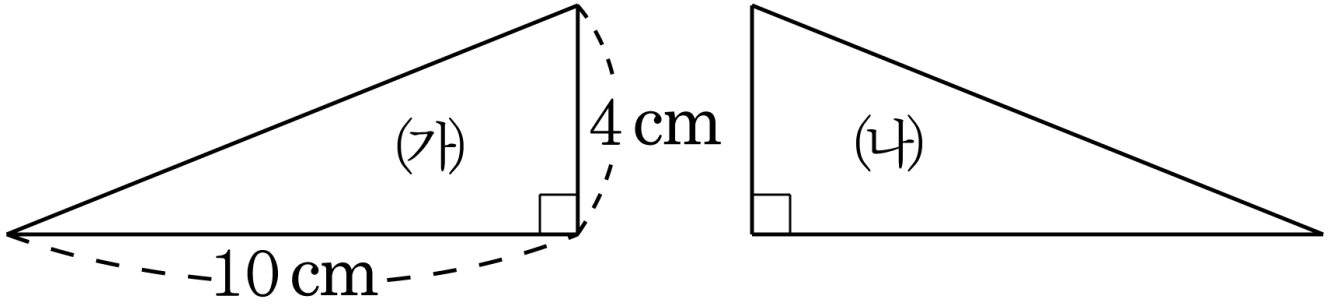

답: _____ cm^2

19. 다음 이등변삼각형 ㄱㄴㄷ의 밑변 ㄴㄷ을 4등분하여 점 ㄹ, ㅁ, ㅂ을 표시하고, 점 ㄱ과 선분으로 이었습니다. 합동인 삼각형은 몇 쌍입니까?

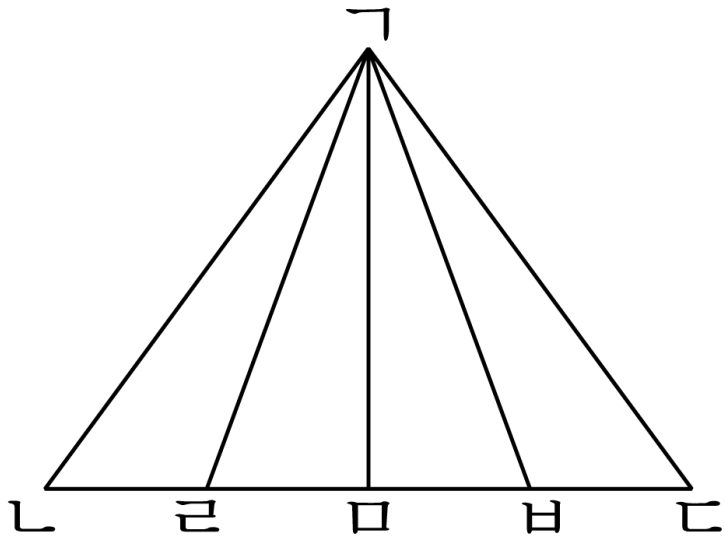

답: _____ 쌍

20. 다음 평행사변형에서 삼각형 ㄱㅁㄹ과 합동인 삼각형은 어느 것입니까?

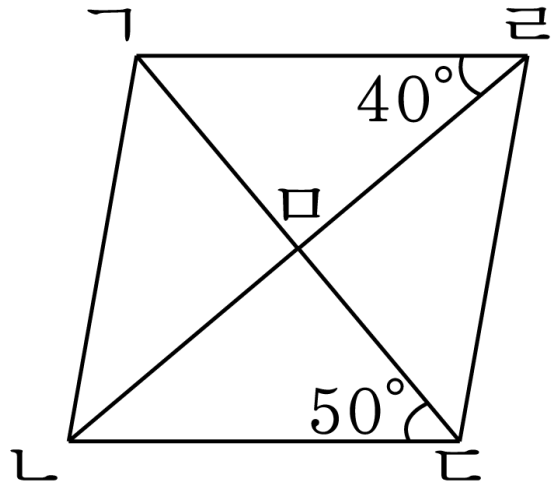

① 삼각형 ㄱㅁㄴ ② 삼각형 ㄹㅁㄷ ③ 삼각형 ㄷㅁㄴ

④ 삼각형 ㄱㄴㄹ ⑤ 삼각형 ㄹㄴㄷ

21. 다음은 합동인 두 도형을 겹쳐 놓은 것입니다. 겹쳐지지 <u>않은</u> 부분 ㉠의 넓이가 $12\,\mathrm{cm}^2$ 일 때, ㉡의 넓이는 얼마입니까?

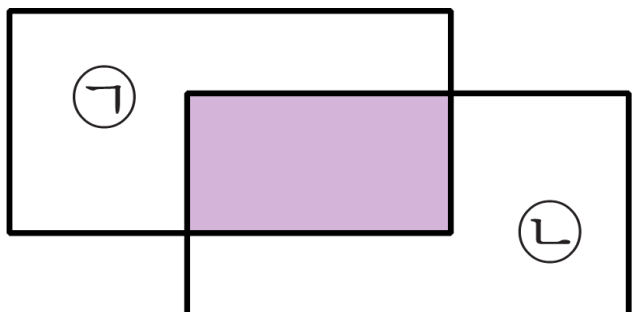

답: _____ cm^2

22. 합동인 직사각형을 다음 그림과 같이 놓았습니다. 각 ㄴㅇㅂ은 몇 도입니까?

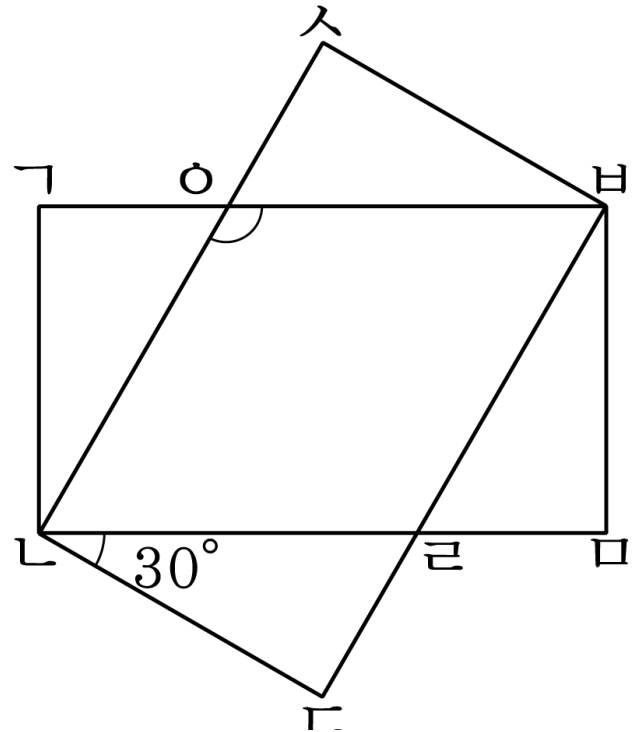

답: _____ °

23. 다음 선대칭도형들의 대칭축의 수를 합하면 모두 몇 개인지 구하시오.

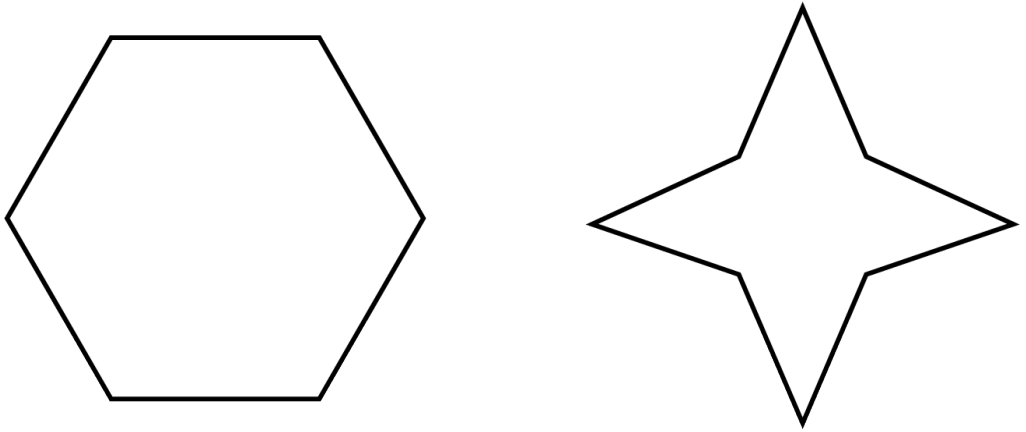

답: _____ 개

24. 다음 도형이 점대칭도형일 때, 대칭의 중심을 구하시오.

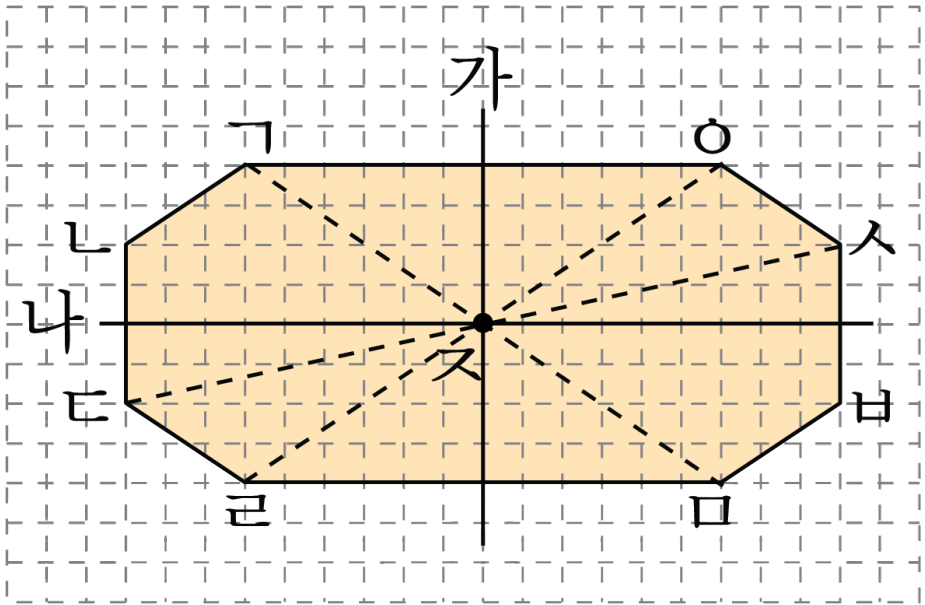

답 : 점 _____

25. 다음은 점 ㅈ을 대칭의 중심으로 하는 점대칭도형을 그리려고 대응점을 찾은 것입니다. 대응점을 <u>잘못</u> 찾은 것은 어느 것입니까?

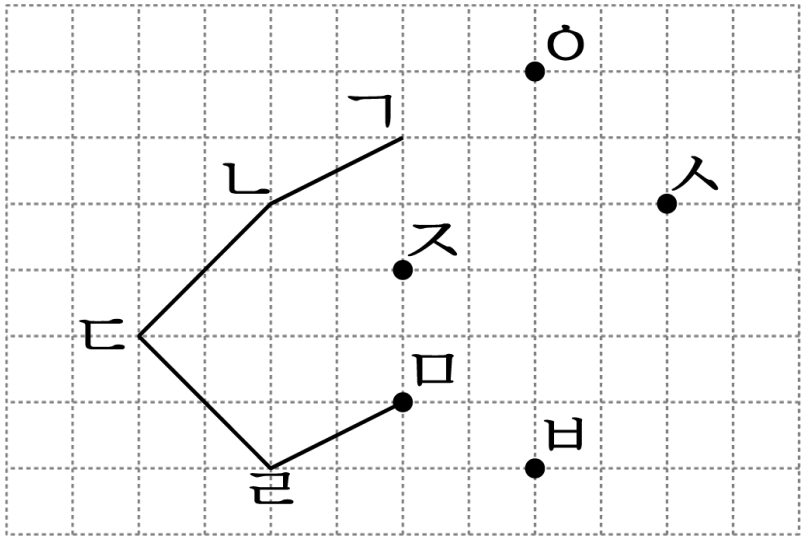

① 점 ㅁ　② 점 ㅂ　③ 점 ㅅ　④ 점 ㅇ　⑤ 점 ㄱ