1. 다음 정육면체의 겉넓이를 구하는 식에서 $\square$ 안에 들어갈 알맞은 수를 차례로 써넣으시오.

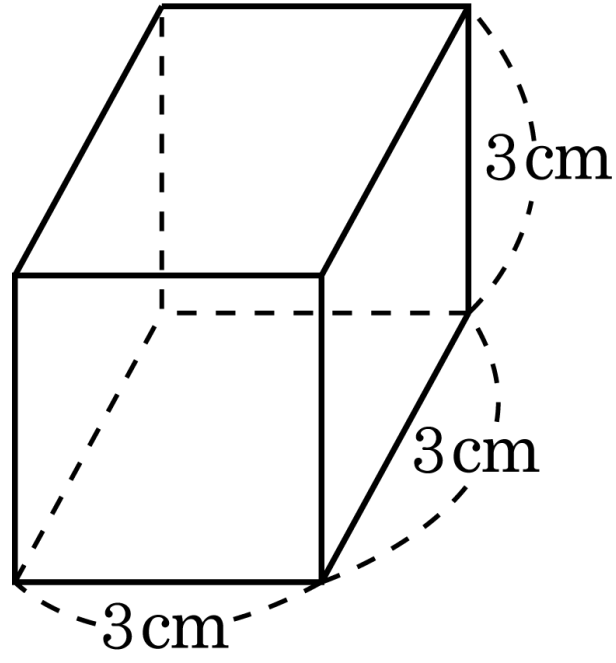

(정육면체의 겉넓이) $= \square \times 6 = \square (\text{cm}^2)$

답: _____

답: _____ cm^2

2. 직육면체의 겉넓이를 구하시오.

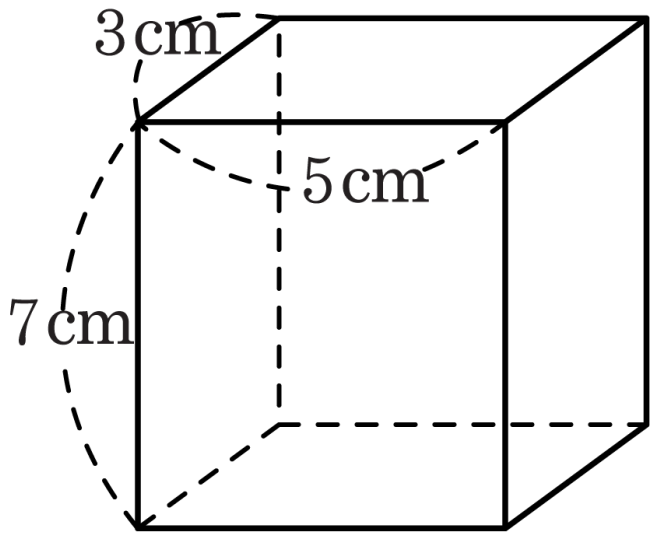

답: _____ cm^2

3. 쌓기나무로 쌓은 직육면체의 부피를 구하시오.

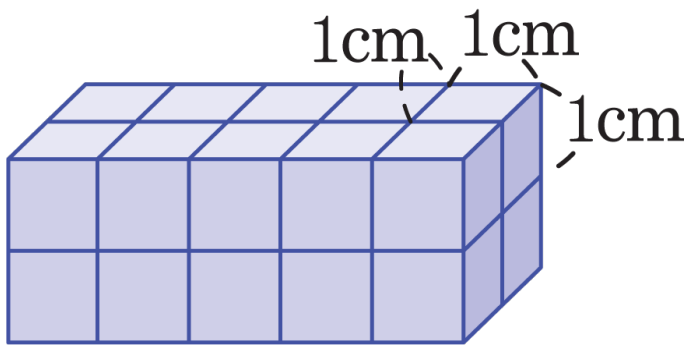

답: _____ cm^3

4. 다음 정육면체의 부피를 구하시오.

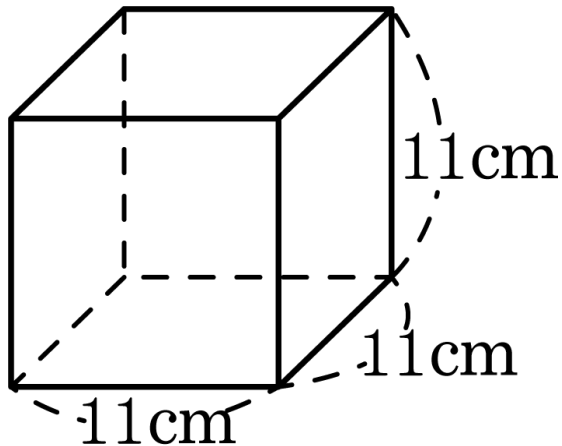

답: _____ cm^3

5. 다음 정육면체의 부피를 구하시오.

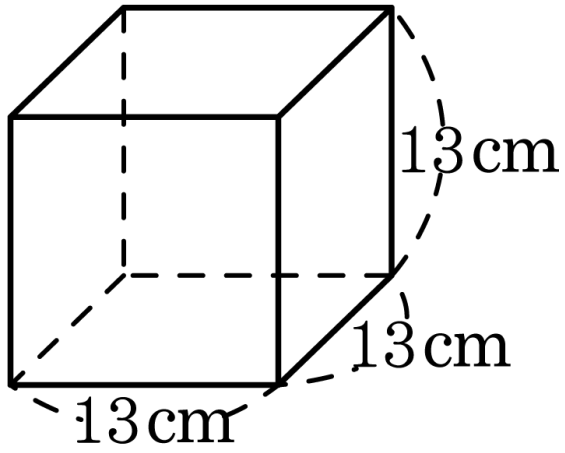

답: _____ cm^3

6. 다음 직육면체의 부피는 몇 m^3 입니까?

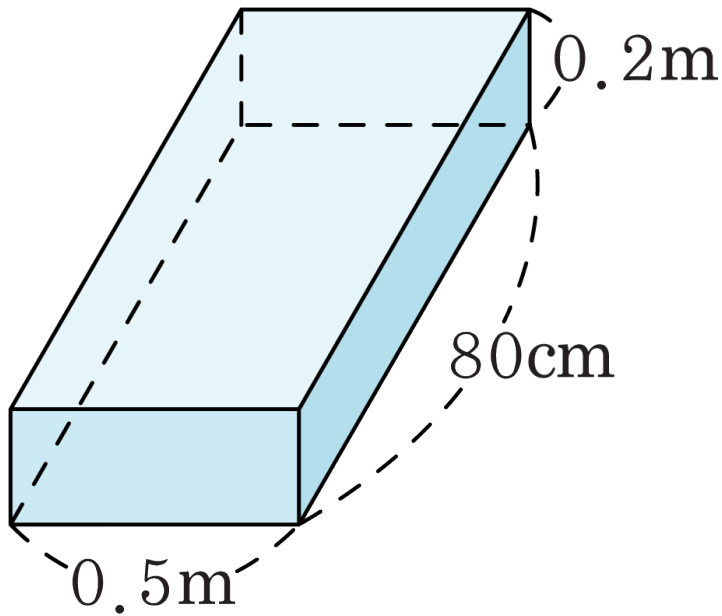

답: _____ m^3

7. 그림과 같은 안치수를 가진 두 그릇이 있습니다. 작은 그릇으로 물을 담아서 큰 그릇에 부으려고 합니다. 큰 그릇을 가득 채우려면 물을 몇 번 부어야 하겠습니까?

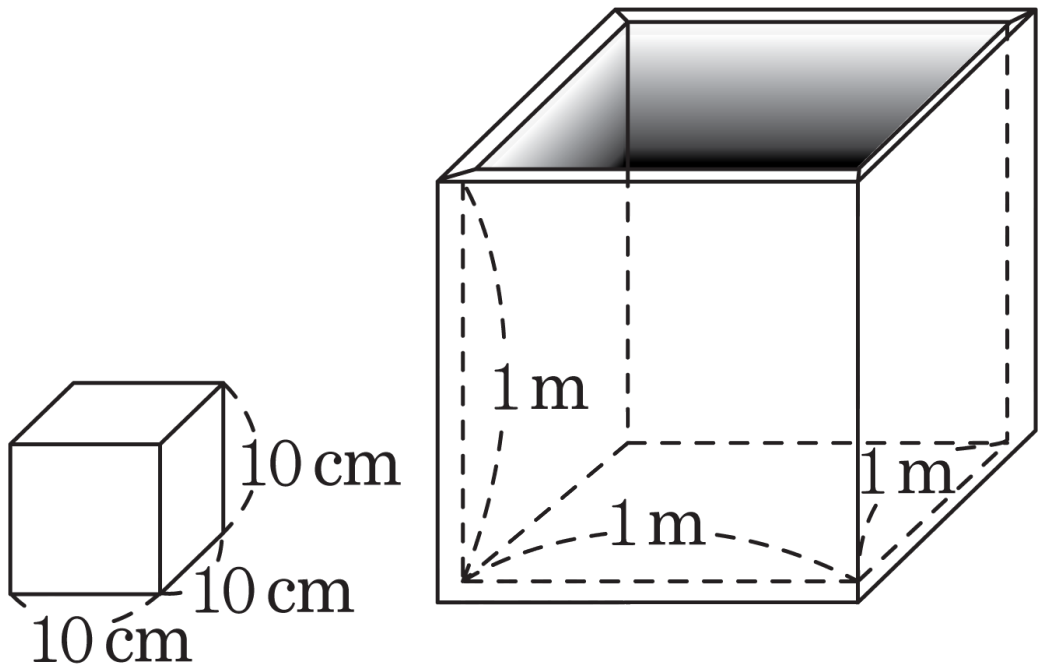

답: _____ 번

8. 가와 나 두 입체도형의 쌓기나무의 개수의 차를 구하시오.

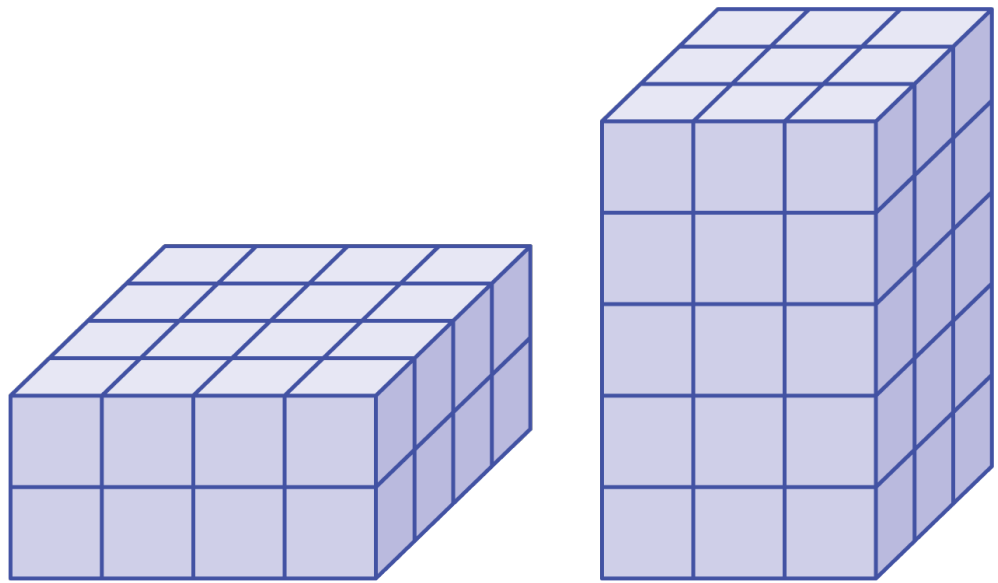

답: _____ 개

9. 밑면의 가로가 30 m, 세로가 40 m이고, 깊이가 12 m인 구덩이를 파서 흙을 실어 내려고 합니다. 24 m^3 의 흙을 실어 나를 수 있는 트럭으로 몇 번을 실어 날라야 하는지 구하시오.

답: _____ 번

10. 한 모서리의 길이가 1 cm 인 정육면체 (가)와 한 모서리의 길이가 6 cm 인 정육면체 (나)가 있습니다. (나) 정육면체의 부피는 (가) 정육면체 부피의 몇 배입니까?

답: _____ 배

11. 두 도형은 모두 정육면체입니다. 다음 그림에서 큰 정육면체의 부피는 작은 정육면체의 부피의 몇 배입니까?

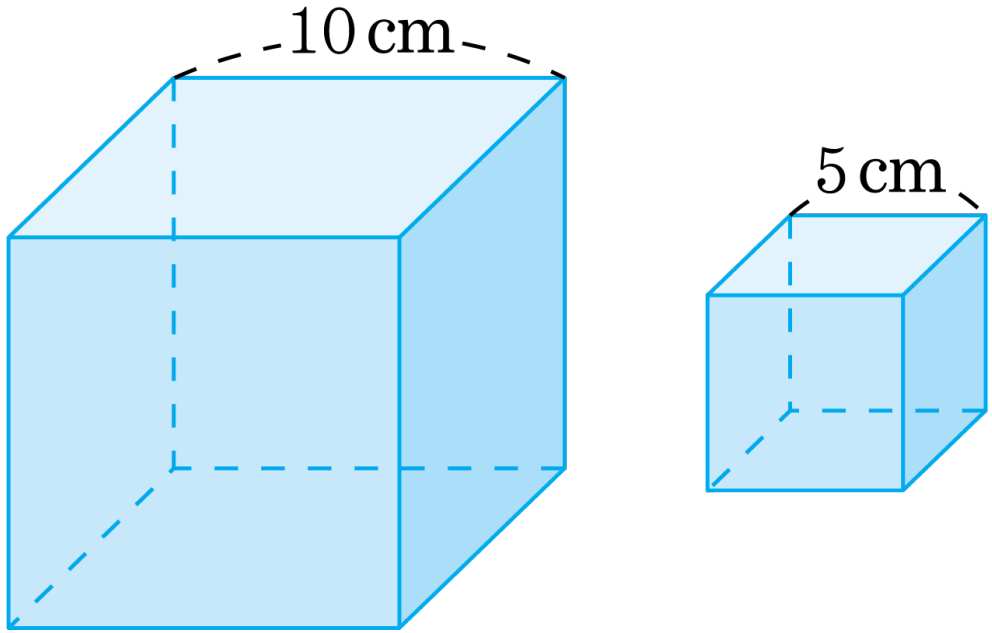

답: _____ 배

12. 두 직육면체 중 부피가 큰 것의 기호를 써 보시오.

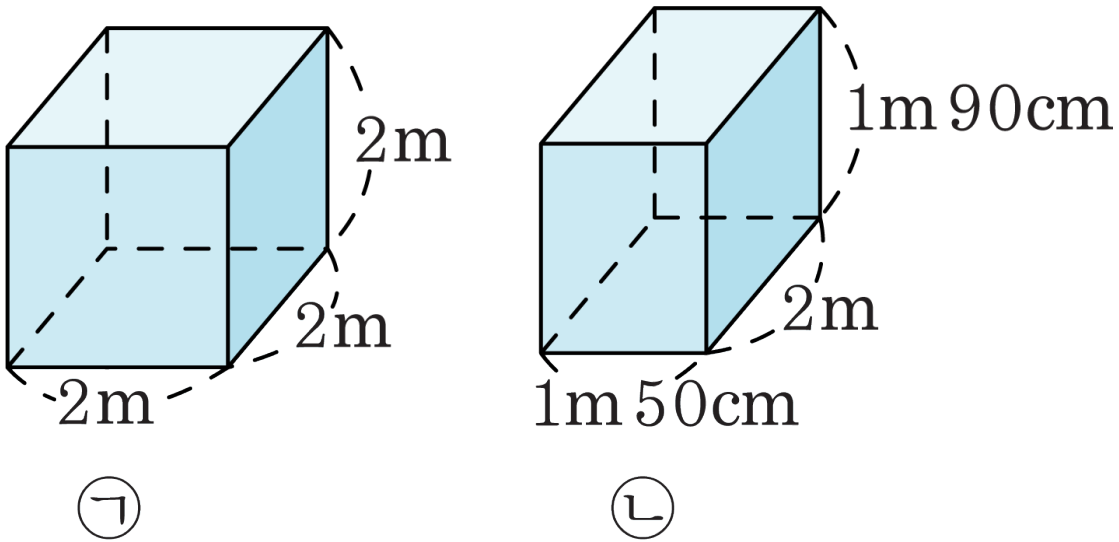

답: _____

13. 다음 직육면체의 전개도를 보고, 직육면체의 겉넓이를 구하시오.

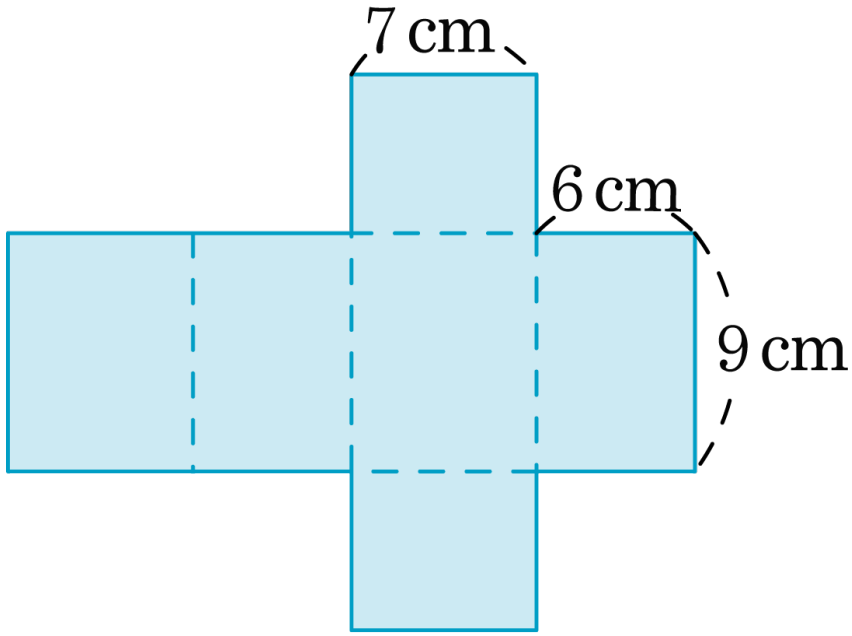

① $416\,\mathrm{cm}^2$ ② $358\,\mathrm{cm}^2$ ③ $318\,\mathrm{cm}^2$

④ $296\,\mathrm{cm}^2$ ⑤ $252\,\mathrm{cm}^2$

14. 1.5 L씩 들어 있는 물병 2개에 들어있는 물을 아래 그림과 같은 물통에 담으려고 합니다. 물의 높이는 몇 cm가 되겠습니까?

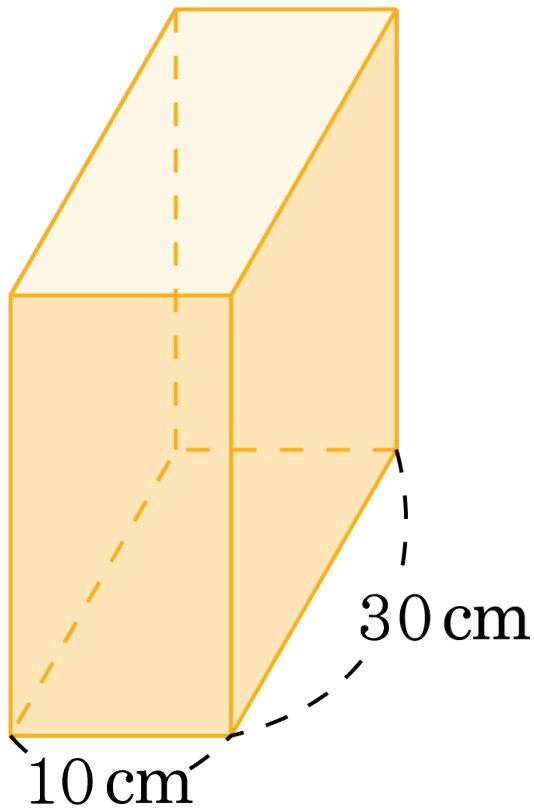

답: _____ cm

15. 안치수가 왼쪽 그림과 같은 직육면체 모양의 상자에 오른쪽 정육면체 모양의 물건을 몇 개나 넣을 수 있습니까?

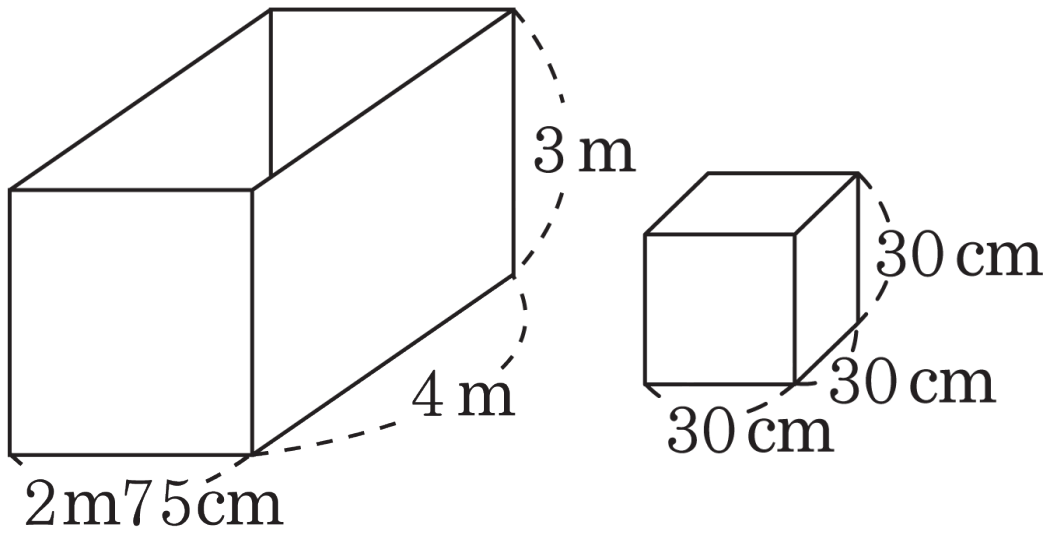

답: _____ 개

16. 다음 직육면체의 밑면은 한 변의 길이가 $10\,\mathrm{cm}$인 정사각형이고, 겉넓이는 $680\,\mathrm{cm}^2$ 입니다. 이 직육면체의 부피는 몇 cm^3 인지 구하시오.

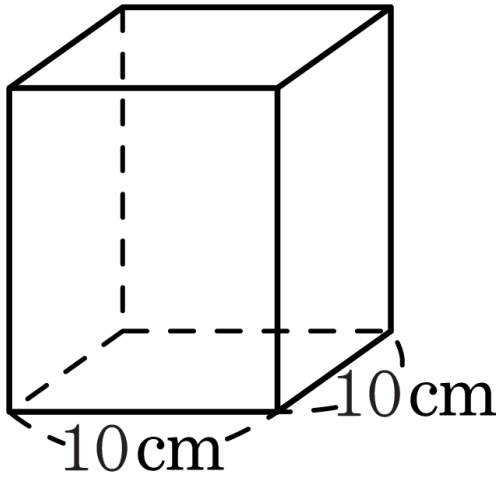

답: _____ cm^3

17. 한 면의 둘레의 길이가 48 cm인 정육면체 모양의 물통에 물이 10.8 L 들어 있다면 물의 높이는 몇 cm입니까?

답: _____ cm

18. 겉넓이가 $726\,\mathrm{cm}^2$ 인 정육면체의 한 면의 넓이를 구하시오.

답: _____ cm^2

19. 다음 직육면체의 겉넓이의 차를 구하시오.

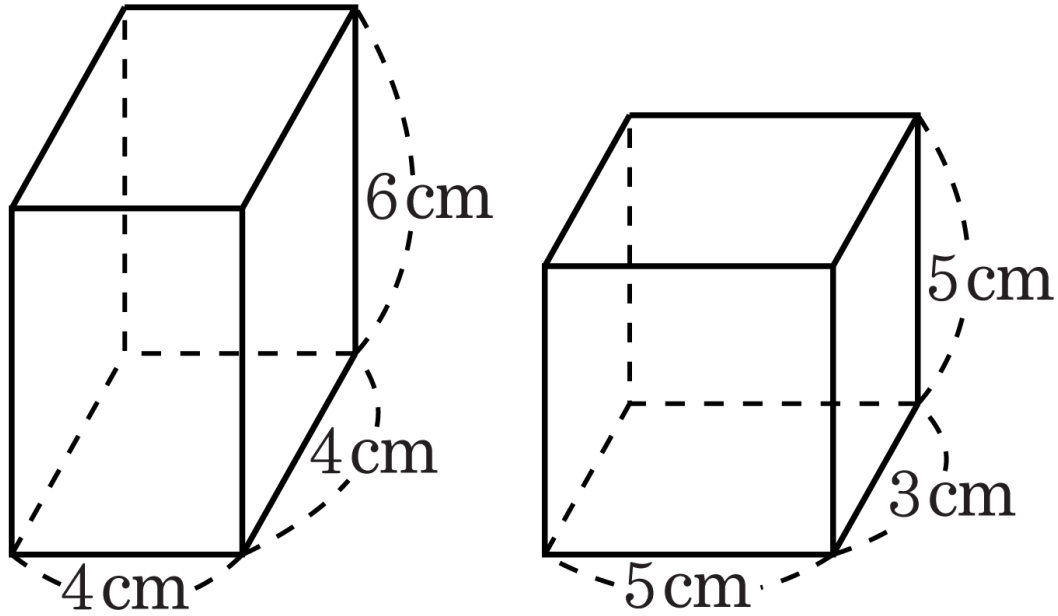

답: _____ cm^2

20. 다음 직육면체를 잘라 가장 큰 정육면체를 한 개를 만들었습니다. 만든 정육면체의 겉넓이는 몇 cm^2 입니까?

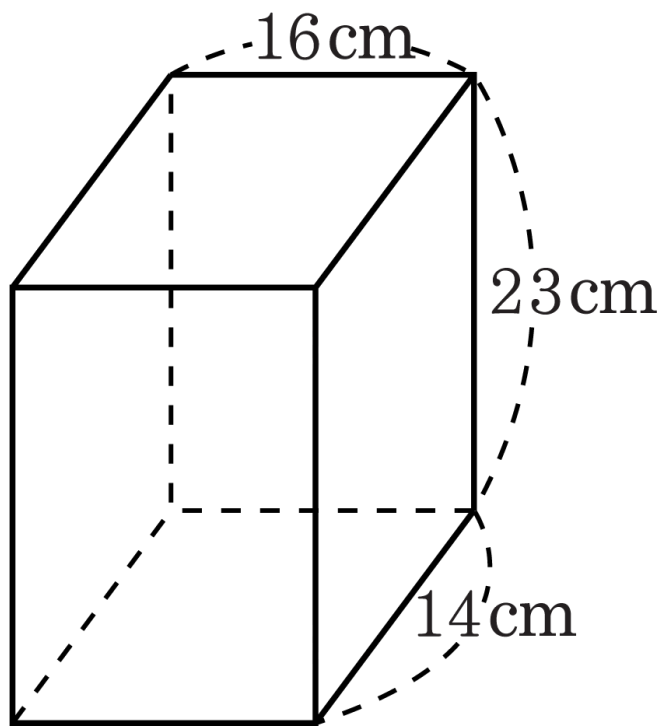

답: _____ cm^2