1. 두 모양의 쌓기나무의 개수의 합과 차를 순서대로 쓰시오.

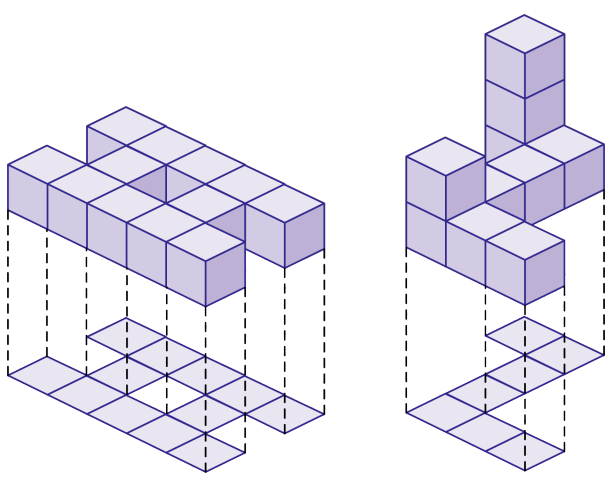

답: _____ 개

답: _____ 개

2. 비를 가장 간단한 자연수의 비로 나타내시오.

0.5 : 0.7

답: _____

3. 다음 중 비례식이 거짓인 것은 어느 것인지 고르시오.

① $6:3=18:9$ ② $40:30=4:3$ ③ $2:9=4:13$

④ $7:8=49:56$ ⑤ $5:9=15:27$

4. 다음 중 원기둥에 있는 것을 모두 찾으시오

① 각 ② 옆면 ③ 높이
④ 모서리 ⑤ 꼭짓점

5. 길이가 20 cm 인 띠그래프에서 7 cm로 나타낸 것은 전체의 몇 %입니까?

① 15 % ② 20 % ③ 25 % ④ 30 % ⑤ 35 %

6. 다음 관계식 중에서 y 가 x 에 반비례하는 것을 고르시오.

① $y = x \div 2 + 1$ ② $y = x \div 3$ ③ $x \times y = 6$

④ $y = 3 \times x$ ⑤ $2 \times y = 4 \times x$

7. y는 x에 반비례하고 $x = 3$ 일 때, $y = 12$ 입니다. $x = 4$ 일 때, y 의 값을 구하시오.

① 4 ② 9 ③ 16 ④ 24 ⑤ 36

8. y는 x에 반비례하고 $x = 6$ 일 때, $y = \frac{1}{2}$ 입니다. $x = 9$ 일 때, y의 값을 구하시오.

① 9 ② 3 ③ $\frac{1}{3}$ ④ $\frac{2}{3}$ ⑤ 4

9. 원기둥의 전개도가 아닌 것을 모두 고르시오.

① 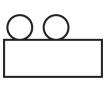

② 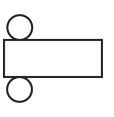

③ 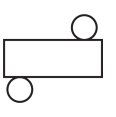

④ 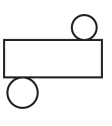

⑤ 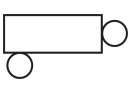

10. 다음 그림은 밑면의 지름이 6 cm, 높이가 12 cm 인 원기둥의 전개도입니다. 전개도에서 직사각형의 둘레는 몇 cm 인지 구하시오.

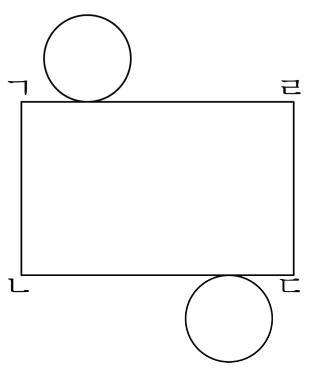

답: _____ cm

11. 입체도형의 부피를 구하시오.

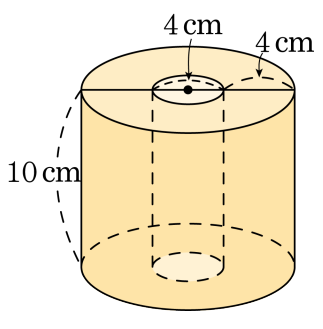

답: _____ cm^3

12. 전체의 길이가 20 cm인 띠그래프에서 20 %가 차지하는 길이는 몇 cm 인지 구하시오.

답: _____ cm

13. 성호네 한 달 생활비 340000 원을 원그래프로 나타내었더니 주거 광열비의 중심각의 크기가 $45°$ 였습니다. 주거 광열비로 사용한 금액은 얼마인지 구하시오.

답: _____ 원

14. 아래 원그래프는 한별이네 집의 어느 달 생활비를 나타낸 것입니다. 교육비가 120000 원이라면 식품비는 얼마인지 구하시오.

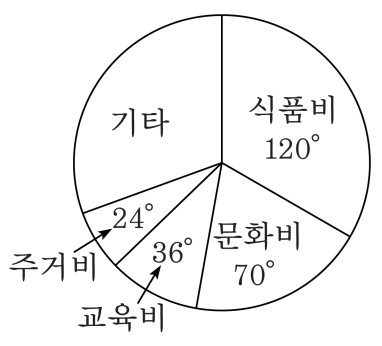

답: _____ 원

15. 원그래프에서 부채꼴의 중심각을 $36°$ 로 나타낸 것을 전체 길이가 $20\,\mathrm{cm}$ 인 띠그래프로 그렸을 때, 몇 cm로 나타내어 지는지 구하시오.

답: _____ cm

16. ㉠ 과 ㉡ 의 차를 구하시오.

㉠ $3.5 \div 2\frac{1}{5} - 0.6$, ㉡ $3.5 \div \left(2\frac{1}{5} - 0.6\right)$

① 0 ② 1 ③ $1\frac{3}{16}$ ④ $2\frac{3}{16}$ ⑤ $1\frac{173}{880}$

17. 수근이는 어제와 오늘 책을 읽었습니다. 어제는 전체의 0.5 를 읽었고, 오늘은 나머지의 $\frac{2}{3}$를 읽었더니 35쪽이 남았습니다. 이 책은 모두 몇 쪽인지 구하시오.

① 200쪽 ② 210쪽 ③ 220쪽
④ 230쪽 ⑤ 240쪽

18. 다음은 쌓기나무를 일정한 규칙에 따라 놓은 것입니다. 이 규칙에 따라 놓을 때, 쌓기나무가 32개 필요한 것은 몇 째 번입니까?

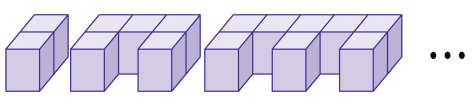

답: _____ 째 번

19. 다음 평면도형을 선분 ㄱㄴ을 회전축으로 1 회전 했을 때 만들어지는 입체도형의 겉넓이를 구하시오.

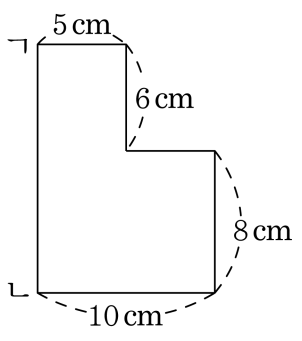

답: _____ cm^2

20. 다음의 계산이 성립하도록 적당한 부분에 (　　)를 넣은것을 고르시오.

$$3\frac{1}{2} \div 4.9 - 3\frac{1}{2} \times 1.5 = 3.75$$

① $3\frac{1}{2} \div \left(4.9 - 3\frac{1}{2} \times 1.5\right) = 3.75$

② $\left(3\frac{1}{2} \div 4.9\right) - 3\frac{1}{2} \times 1.5 = 3.75$

③ $3\frac{1}{2} \div \left(4.9 - 3\frac{1}{2}\right) \times 1.5 = 3.75$

④ $3\frac{1}{2} \div 4.9 - \left(3\frac{1}{2} \times 1.5\right) = 3.75$

⑤ $\left(3\frac{1}{2} \div 4.9 - 3\frac{1}{2}\right) \times 1.5 = 3.75$

21. 0 보다 큰 네 수 ㉮, ㉯, ㉰, ㉱가 있습니다. 다음을 계산한 답이 모두 같을 때, ㉮, ㉯, ㉰, ㉱를 큰 차례대로 쓴 것을 고르시오.

㉮ $\div 1\frac{3}{4}$ ㉯ $\times 0.5$ ㉰ $\times \frac{5}{9}$ ㉱ $\div 1.6$

① ㉮, ㉱, ㉰, ㉯ ② ㉯, ㉰, ㉮, ㉱ ③ ㉰, ㉯, ㉮, ㉱
④ ㉱, ㉰, ㉯, ㉮ ⑤ ㉰, ㉱, ㉮, ㉯

22. 가로, 세로, 6칸짜리 사각형 안에 1부터 6까지의 숫자가 각각 한 번씩만 들어가게 하려고 합니다. ㉠+㉡+㉢의 값으로 알맞은 것은 무엇입니까?

2		4	㉠		6
3			2		4
	2	5		4	
		3		2	5
	㉢				㉡
6	3	2		5	1

① 11 ② 12 ③ 13 ④ 14 ⑤ 15

23. 다음 바탕 그림 위에 쌓기나무를 쌓아 서로 붙여 놓은 모양의 모든 겉면에 파란색 페인트를 칠하였습니다. 페인트가 칠해진 면은 모두 몇 개입니까?

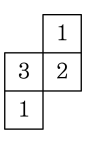

답: _____ 개

24. 가 : 나$= 5 : 1$의 비로 48000 원을 비례배분할 때, 가를 구하시오.

답: _____ 원

25. 반지름이 6 cm 이고, 높이가 50 cm 인 원기둥 모양의 물통에 물을 가득 채웠습니다. 물의 양은 몇 mL 인지 구하시오.

답: _____ mL