1. 과일 가게에 사과가 175 개 있고, 오렌지는 사과의 $2\frac{3}{7}$ 배 있습니다. 오렌지는 사과보다 몇 개 더 많은지 구하시오.

답: _____ 개

2. 민수는 1시간에 $1\frac{7}{8}$ m를 걷습니다. 같은 빠르기로 1시간 40분 동안 걸었다면, 민수가 걸은 거리는 몇 km입니까?

① $1\frac{1}{8}$ km ② $2\frac{1}{8}$ km ③ $3\frac{1}{8}$ km
④ $4\frac{1}{8}$ km ⑤ $5\frac{1}{8}$ km

3. 진숙이 아버지의 몸무게는 88 kg 입니다. 진숙이의 몸무게는 아버지 몸무게의 $\frac{15}{22}$ 이고, 진숙이 동생의 몸무게는 진숙이 몸무게의 $\frac{3}{7}$ 입니다. 진숙이 동생의 몸무게를 구하시오.

답: _____ kg

4. 다음을 계산하시오.

$$\frac{3}{5} \times \frac{4}{7}$$

답: _____

5. 크기를 비교하여 ○ 안에 >, =, <를 알맞게 써 넣으시오.

$$1\frac{2}{3} \times 2\frac{3}{4} \bigcirc 2\frac{1}{6} \times 1\frac{3}{4}$$

답: _____

6. 다음 그림에서 색칠된 부분의 넓이를 구하는 알맞은 식은 어느 것입니까?

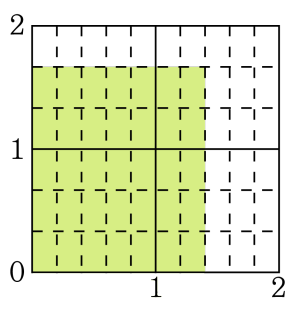

① $1\frac{1}{2} \times 5 = 7\frac{1}{2}$
② $\frac{1}{6} \times 5 = \frac{5}{6}$
③ $1\frac{2}{5} \times 1\frac{2}{3} = 2\frac{1}{3}$
④ $1\frac{2}{5} \times 2 = 2\frac{4}{5}$
⑤ $1\frac{2}{5} \times 1\frac{2}{5} = 1\frac{24}{25}$

7. 태현이네 밭의 $\frac{2}{5}$ 에는 배추를 심고, 남은 밭의 $\frac{2}{5}$ 에는 고추를 심었습니다. 전체 밭의 넓이가 $120\,\mathrm{m}^2$ 라면, 고추를 심은 밭의 넓이는 몇 m^2 입니까?

답: _____ m^2

8. 소연이의 키는 156 cm 이고, 현주의 키는 소연이의 $\frac{11}{13}$ 과 같습니다. 현주의 키를 구하시오.

답: _____ cm

9. 다음을 계산하시오.

$$26 \times \frac{3}{4}$$

답: _____

10. 어머니께서 지난 달 가계부를 정리하였더니, 지난 달 받은 수입은 모두 170000 원이었습니다. 그 중 $\frac{2}{5}$ 를 세금을 내는 데 썼으며, 세금 낸 돈 중 $\frac{1}{2}$ 은 전기세를 내는 데 썼습니다. 전기세 중 $\frac{1}{4}$ 은 컴퓨터 때문에 낸 것이었습니다. 지난 달 컴퓨터를 사용해서 발생된 전기세는 얼마입니까?

답: _____ 원

11. 다음 빈 칸에 알맞은 수를 차례대로 써넣으시오.

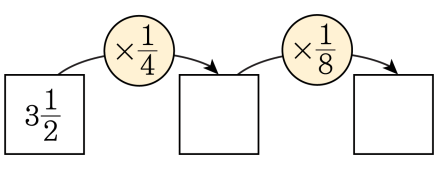

답: _____

답: _____

12. 직사각형에서 색칠한 부분의 넓이를 구하시오.

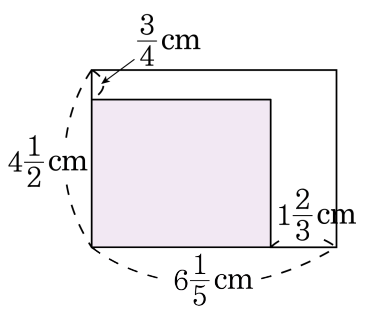

답: _____ cm^2

13. 다음 도형에서 색칠한 부분의 넓이를 구하시오.

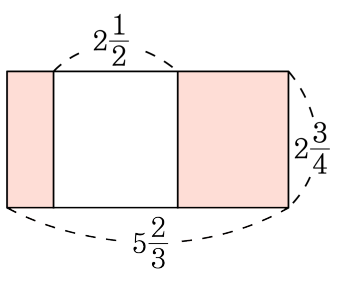

① $6\frac{7}{8}\,\mathrm{m}^2$ ② $8\frac{17}{24}\,\mathrm{m}^2$ ③ $9\frac{7}{24}\,\mathrm{m}^2$
④ $11\frac{7}{12}\,\mathrm{m}^2$ ⑤ $15\frac{7}{12}\,\mathrm{m}^2$

14. 가로가 $5\frac{5}{6}$ m 이고, 세로가 $4\frac{2}{7}$ m 인 직사각형 모양의 밭이 있습니다. 이 밭의 넓이는 몇 m^2 입니까?

답: _____ m^2

15. ㉠과 ㉡의 합을 구하시오.

㉠ $\frac{7}{12} \times 68$ ㉡ $\frac{11}{18} \times 30$

답: _____

16. 다음을 계산 한 후 ㉠ + ㉡를 구하시오.

㉠ $2\frac{1}{6} \times 8$	㉡ $1\frac{9}{14} \times 21$

답: _____

17. $\square$ 안에 알맞은 수를 모두 찾아 작은 수 부터 차례대로 쓰시오.
(단, $\square$ 안에는 0 이 들어갈 수 없습니다.)

$$\frac{1}{18} < \frac{1}{3} \times \frac{1}{\square}$$

답: _____

답: _____

답: _____

답: _____

답: _____

18. 한 시간에 미희는 복숭아를 $4\frac{3}{5}$ kg따고, 주희는 $3\frac{1}{6}$ kg을 땄습니다. 같은 속도로 2시간 45분 동안 땄다면, 미희는 주희보다 몇 kg더 땄겠습니까?

① $1\frac{13}{30}$ kg ② $1\frac{39}{60}$ kg ③ $3\frac{43}{60}$ kg
④ $2\frac{113}{120}$ kg ⑤ $3\frac{113}{120}$ kg

19. 다음 그림에서 ㉠은 $\frac{1}{6}$ 과 $2\frac{3}{8}$ 의 한가운데에 위치한 수입니다. ㉠에 알맞은 수를 구하시오.

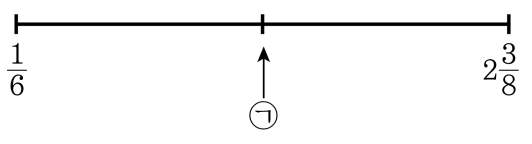

① $1\frac{13}{48}$ ② $1\frac{11}{48}$ ③ $1\frac{7}{24}$ ④ $1\frac{13}{24}$ ⑤ $1\frac{7}{48}$

20. 두 정사각형 가와 나가 겹쳐져 있습니다. 색칠한 겹쳐진 부분의 넓이는 가의 $\frac{1}{48}$ 이고, 나의 $\frac{1}{3}$ 입니다. 가의 한 변의 길이는 나의 한 변의 길이의 몇 배입니까?

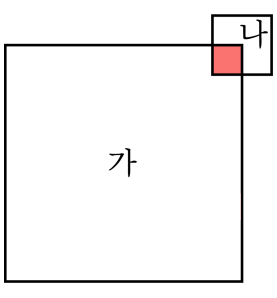

답: _____ 배