1. 다음 입체도형에서 위와 아래에 있는 면이 서로 평행인 도형이 <u>아닌</u> 것은 어느 것인지 고르시오.

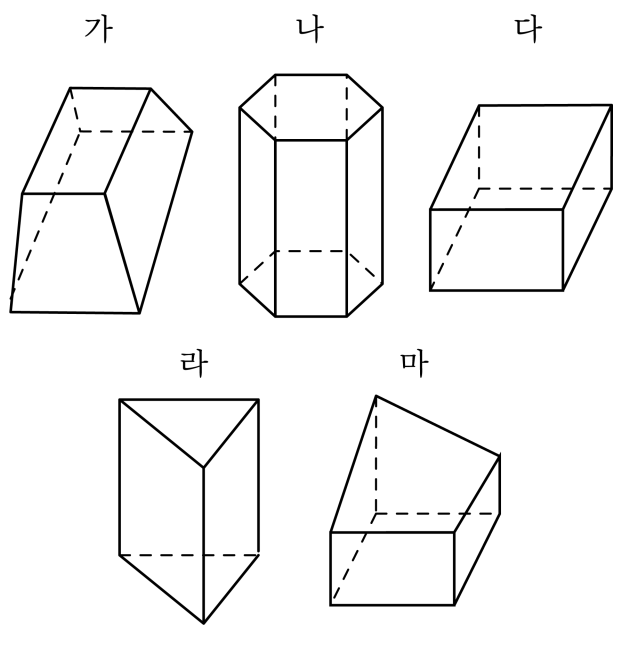

① 가 ② 나 ③ 다 ④ 라 ⑤ 마

2. 다음 그림 중 입체도형으로만 짝지어진 것은 어느 것입니까?

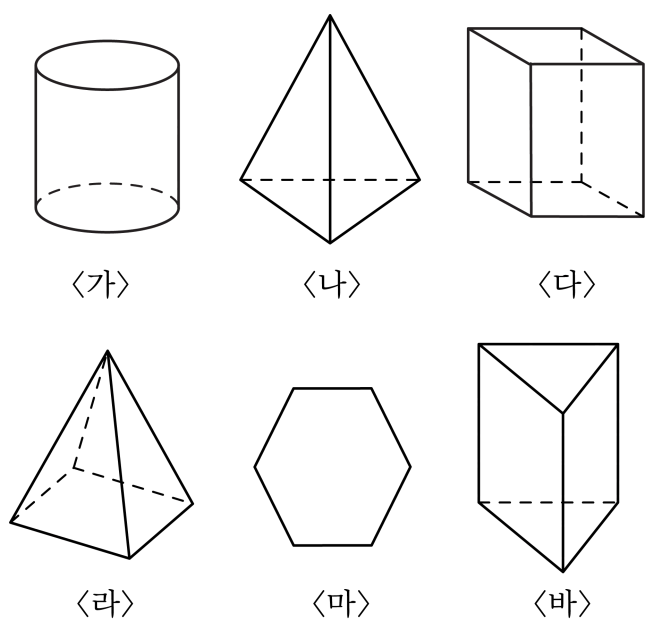

① (가)(마)(바)
② (마)(바)
③ (나)(다)(바)
④ (가)(나)(마)(바)
⑤ (라)(마)

3. 다음 삼각기둥의 높이를 나타내는 모서리가 아닌 것을 모두 고르시오.

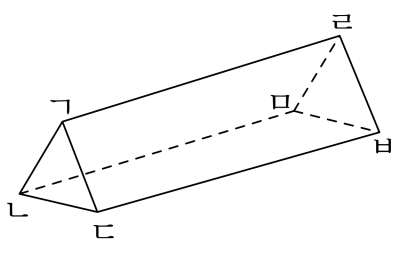

① 변 ㄱㄹ ② 변 ㄱㄷ ③ 변 ㄴㅁ

④ 변 ㄷㅂ ⑤ 변 ㄹㅂ

4. 다음은 사각기둥의 전개도입니다. 점 ㅁ과 겹쳐지는 점은 어느 것입니까?

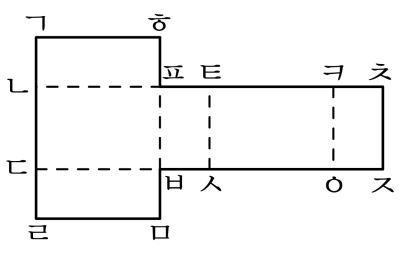

① 점 ㄹ ② 점 ㅈ ③ 점 ㅅ ④ 점 ㅇ ⑤ 점 ㅎ

5. 소수의 나눗셈을 분수의 나눗셈으로 고쳐 계산하는 과정입니다. $\boxed{}$ 안에 알맞은 수를 차례대로 써넣으시오.

$$15.98 \div 4.7 = \frac{\square}{10} \div \frac{47}{10} = \square \div 47 = \square$$

답: _____

답: _____

답: _____

6. 다음 중 $5.78 \div 1.7$ 과 몫이 같은 것은 어느 것입니까?

① $0.578 \div 17$ ② $57.8 \div 17$ ③ $5.78 \div 17$
④ $578 \div 17$ ⑤ $5780 \div 17$

7. 연필 한 다스에 대한 5자루의 비를 잘못 나타낸 것은 어느 것입니까?

① 12에 대한 5의 비
② 5와 12의 비
③ 5 : 12
④ 12의 5에 대한 비
⑤ $\frac{5}{12}$

8. 비의 값을 분수로 나타낸 것으로 올바른 것을 고르시오.

10 에 대한 7 의 비

① $\frac{10}{7}$ ② $\frac{7}{10}$ ③ $\frac{3}{7}$ ④ $\frac{7}{3}$ ⑤ $\frac{3}{10}$

9. 다음 입체도형의 부피를 구하시오.

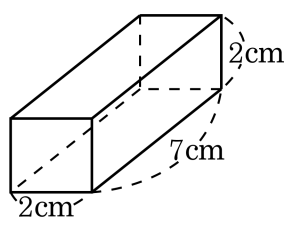

① $24\,\mathrm{cm}^3$ ② $25\,\mathrm{cm}^3$ ③ $28\,\mathrm{cm}^3$
④ $30\,\mathrm{cm}^3$ ⑤ $34\,\mathrm{cm}^3$

10. 다음 삼각형의 넓이가 $5\frac{1}{4}\,\mathrm{cm}^2$ 일 때, 높이는 몇 cm 입니까?

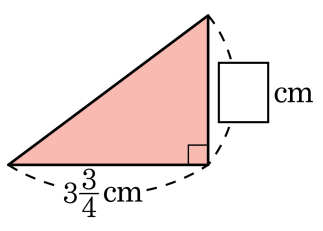

답: _____ cm

답: _____ cm

11. 승우의 방은 넓이가 $9.52\mathrm{m}^2$ 인 직사각형 모양입니다. 가로의 길이가 $2.8\mathrm{m}$ 라면, 세로의 길이는 몇 m 인지 구하시오.

답: _____ m

12. 다음에서 도형 ㉮의 넓이는 도형 ㉯의 넓이의 몇 배입니까?

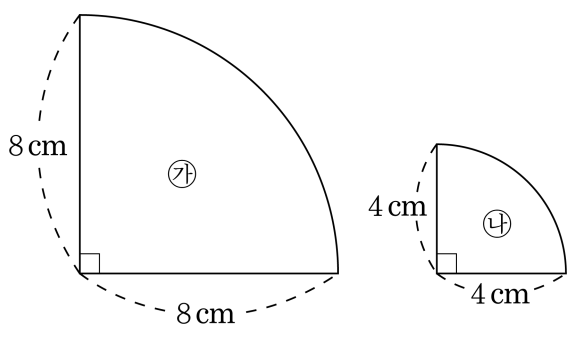

답: _____ 배

13. 색칠한 부분의 넓이를 구하시오.

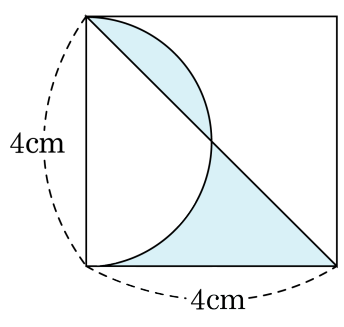

답: _____ cm^2

14. 한 면의 넓이가 $121\,\mathrm{cm}^2$ 인 정육면체가 있습니다. 이 정육면체의 부피는 몇 cm^3 입니까?

① $1563\,\mathrm{cm}^3$ ② $1455\,\mathrm{cm}^3$ ③ $1331\,\mathrm{cm}^3$
④ $1256\,\mathrm{cm}^3$ ⑤ $1126\,\mathrm{cm}^3$

15. 밑면의 가로가 5 m, 세로가 4 m이고, 높이 6 m 20 cm인 직육면체의 부피는 몇 m^3 입니까?

답: _____ m^3

16. 1.5 L씩 들어 있는 물병 3개를 다음 그림과 같은 물통에 담으려고 합니다. 물의 높이는 몇 cm가 되겠습니까?

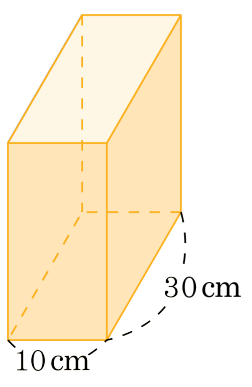

답: _____ cm

17. ㉮는 다음과 같은 성질을 가지고 있는 도형입니다. 다음 중 ㉮에 대해 바르게 설명한 것은 어느 것인지 고르시오.

㉮는 모서리, 면, 꼭짓점으로 이루어져 있습니다. ㉮의 꼭짓점의 수와 면의 수는 항상 같습니다. ㉮의 옆면은 삼각형들로 이루어져 있습니다. ㉮의 밑면에 수직인 방향으로 자른 단면은 직사각형이 아닙니다. ㉮의 모서리의 수는 12 개입니다.

① 회전체입니다.

② 부피를 갖고 있지 않습니다.

③ 꼭짓점의 수는 12 개입니다.

④ 옆면을 펼치면 직사각형이 됩니다.

⑤ 밑면에 평행인 방향으로 자른 단면은 육각형입니다.

18. 6 L들이의 항아리에 간장이 $1\frac{5}{7}$ L 들어 있습니다. $\frac{5}{7}$ L 그릇으로 적어도 몇 번 더 부어야 이 항아리에 간장이 가득 찰 수 있을지 구하시오.

답: _____ 번

19. 다음 빈 칸에 알맞은 수를 차례대로 구한 것을 고르시오.

÷		
$\frac{27}{10}$	$\frac{9}{2}$	$\frac{3}{5}$
$\frac{18}{5}$	$\frac{12}{7}$	㉠
㉡	㉢	

① ㉠ $2\frac{1}{10}$, ㉡ $\frac{1}{4}$, ㉢ $2\frac{3}{8}$
② ㉠ $2\frac{1}{10}$, ㉡ $\frac{3}{4}$, ㉢ $2\frac{5}{8}$
③ ㉠ $2\frac{1}{10}$, ㉡ $1\frac{3}{4}$, ㉢ $2\frac{5}{8}$
④ ㉠ $2\frac{2}{10}$, ㉡ $\frac{3}{4}$, ㉢ $2\frac{3}{8}$
⑤ ㉠ $2\frac{3}{10}$, ㉡ $1\frac{1}{4}$, ㉢ $2\frac{1}{8}$

20. 다음 나눗셈을 계산하였더니 $7\frac{4}{5}$가 되었습니다. 어떤 수 $\square$를 $\frac{21}{30}$로 나누었을 때의 몫을 구하시오.

$$2\frac{4}{7} \times \square \times 3$$

① $\frac{1}{9}$ ② $1\frac{1}{9}$ ③ $1\frac{2}{9}$ ④ $1\frac{4}{9}$ ⑤ $1\frac{5}{9}$

21. 어느 마라톤 선수가 42.195km를 2 시간 45 분 30 초에 달렸습니다. 이 선수는 1 분에 약 몇 km씩 달린 셈인지 반올림하여 소수 둘째 자리까지 나타내시오.

답: 약 _____ km

22. 다음 그림을 보고, 전체에 대한 색칠한 부분의 비를 구하시오.

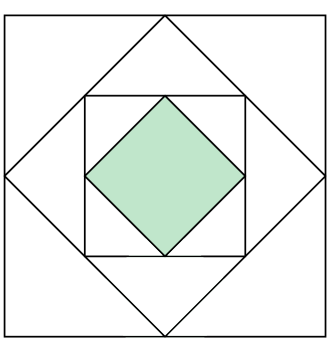

답: _____

23. 40 개가 든 참외 한 상자를 51000 원에 샀는데 15 %이 상해서 팔 수 없었습니다. 나머지 참외를 팔아서 20 %의 이익을 얻으려면, 참외 한 개를 얼마씩에 팔아야 합니까?

답: _____ 원

24. 색칠한 부분의 넓이를 구하시오.

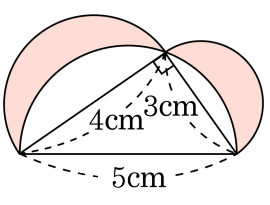

답: _____ cm^2

25. ㉠ 정육면체의 부피는 39.304cm^3 입니다. ㉡ 정육면체의 한 모서리의 길이가 ㉠ 정육면체의 한 모서리의 길이의 10 배일 때, ㉡ 정육면체의 부피는 몇 cm^3 인지 구하시오.

답: _____ cm^3