1. 다음 나눗셈의 몫과 같지 <u>않은</u> 것은 어느 것입니까?

$10.4 \div 1.3$

① $2.4 \div 0.3$　② $7.2 \div 0.9$　③ $8.4 \div 1.2$
④ $19.2 \div 2.4$　⑤ $4.8 \div 0.6$

해설

$10.4 \div 1.3 = 104 \div 13 = 8$
① $2.4 \div 0.3 = 24 \div 3 = 8$
② $7.2 \div 0.9 = 72 \div 9 = 8$
③ $8.4 \div 1.2 = 84 \div 12 = 7$
④ $19.2 \div 2.4 = 192 \div 24 = 8$
⑤ $4.8 \div 0.6 = 48 \div 6 = 8$

2. 소수의 나눗셈을 분수의 나눗셈으로 고쳐 계산하는 과정입니다. □ 안에 알맞은 수를 차례대로 써넣으시오.

$$1.6 \div 0.4 = \frac{\square}{10} \div \frac{4}{10} = \square \div 4 = \square$$

▶ 답 :

▶ 답 :

▶ 답 :

▷ 정답 : 16

▷ 정답 : 16

▷ 정답 : 4

해설

$$1.6 \div 0.4 = \frac{16}{10} \div \frac{4}{10} = 16 \div 4 = 4$$

3. 소수의 나눗셈을 분수의 나눗셈으로 고쳐 계산하는 과정입니다. □ 안에 알맞은 수를 차례대로 써넣으시오.

$$95.2 \div 3.4 = \frac{\square}{10} \div \frac{\square}{10} = \square \div 34 = \square$$

▶ 답 :

▶ 답 :

▶ 답 :

▶ 답 :

▷ 정답 : 952

▷ 정답 : 34

▷ 정답 : 952

▷ 정답 : 28

해설

$$95.2 \div 3.4 = \frac{952}{10} \div \frac{34}{10} = 952 \div 34 = 28$$

4. $\square$안에 >, =, <를 알맞게 써넣으시오.

$152.9 \div 13.9 \ \square \ 245.88 \div 27.32$

▶ 답 :

▷ 정답 : >

해설

$152.9 \div 13.9 = 1529 \div 139 = 11$

$245.88 \div 27.32 = 24588 \div 2732 = 9$

$152.9 \div 13.9 > 245.88 \div 27.32$

5. 소수의 나눗셈을 분수의 나눗셈으로 고쳐 계산하는 과정입니다. $\boxed{}$ 안에 알맞은 수를 차례대로 써넣으시오.

$$15.98 \div 4.7 = \frac{\square}{10} \div \frac{47}{10} = \square \div 47 = \square$$

▶ 답 :

▶ 답 :

▶ 답 :

▷ 정답 : 159.8

▷ 정답 : 159.8

▷ 정답 : 3.4

해설

$$15.98 \div 4.7 = \frac{159.8}{10} \div \frac{47}{10} = 159.8 \div 47 = 3.4$$

6. 다음 중 몫이 다른 하나는 어느 것입니까?

① $175.56 \div 23.1$ ② $175.56 \div 2.31$ ③ $1755.6 \div 231$
④ $17.556 \div 2.31$ ⑤ $17556 \div 2310$

해설

나누어지는 수와 나누는 수의 소수점을 같은 자리만큼 오른쪽 또는 왼쪽으로 옮겨서 계산해도 몫은 같습니다. 따라서 $175.56 \div 23.1 = 1755.6 \div 231 = 17.556 \div 2.31 = 17556 \div 2310$ 은 모두 몫이 같습니다.

7. $\square$ 에 알맞은 수를 써넣으시오.

$$\square \times 2.35 = 141$$

▶ 답 :

▷ 정답 : 60

해설

$\square \times 2.35 = 141$

$\square = 141 \div 2.35 = 14100 \div 235 = 60$

8. 12.95L 의 물을 0.7L 씩 병에 나누어 담는다면, 몇 병에 담을 수 있고, 나머지는 몇 L 인지 차례대로 구하시오.

▶ 답 : _____ 병

▶ 답 : _____ L

▷ 정답 : 18병

▷ 정답 : 0.35 L

해설

병의 수를 구해야 하므로 나눗셈의 몫을 자연수까지 구하고, 그 때의 나머지를 알아봅니다.

$$\begin{array}{r} 18 \\ 0.7\overline{)12.95} \\ \underline{7} \\ 59 \\ \underline{56} \\ 0.35 \end{array}$$

→ 몫 : 18, 나머지 : 0.35

9. 다음 나눗셈을 보고, 몫을 반올림하여 소수 첫째 자리까지 나타내시오.

$0.762 \div 0.23$

▶ 답 :

▷ 정답 : 3.3

해설

몫을 반올림하여 소수 첫째 자리까지 나타내려면 몫의 소수 둘째 자리에서 반올림합니다.

$0.762 \div 0.23 = 3.3130\cdots \rightarrow 3.3$

10. 소수의 나눗셈의 몫을 반올림하여 소수 둘째 자리까지 구하시오.

$14.378 \div 5.3$

▶ 답 :

▷ 정답 : 2.71

해설

```
      2.712 → 2.71
5.3)14.3780
    10 6
     3 77
     3 71
        68
        53
         150
         106
          44
```

11. 선물 1 개를 포장하는데 끈 0.72 m 가 필요합니다. 끈 35.28 m 로 선물 몇 개를 포장할 수 있습니까?

① 46 개 ② 47 개 ③ 48 개 ④ 49 개 ⑤ 50 개

해설

$35.28 \div 0.72 = 3528 \div 72 = 49$(개)

12. 길이가 66m 인 끈이 있습니다. 상자를 한 개 포장하는 데 끈이 2.75m 필요하다면 상자를 몇 개 포장할 수 있는지 구하시오.

▶ 답 : _____ 개

▷ 정답 : 24 개

해설

(포장할 수 있는 상자의 수)
= (끈의 길이)÷ (상자 한 개를 포장하는데 필요한 끈의 길이)
$= 66 \div 2.75 = 24$ (개)

13. 72.375 를 어떤 수로 나누어 몫을 소수 둘째 자리까지 구하였더니 몫이 7.53 이고, 나머지가 0.087 이었습니다. 어떤 수를 구하시오.

▶ 답 :

▷ 정답 : 9.6

해설

$72.375 \div \square = 7.53 \cdots 0.087$

$\square = (72.375 - 0.087) \div 7.53 = 72.288 \div 7.53 = 9.6$

14. $6.85 \div 1.8$ 의 몫을 소수 첫째 자리까지 구했을 때 그 나머지를 구하시오.

▶ 답 :

▷ 정답 : 0.01

해설

$6.85 \div 1.8 = 3.8 \cdots 0.01$

15. 나눗셈의 몫을 소수 첫째 자리까지 구하고, 나머지를 차례대로 쓰시오.

$$36.85 \div 6.3 = \square \cdots \square$$

▶ 답 :

▶ 답 :

▷ 정답 : 5.8

▷ 정답 : 0.31

해설

$36.85 \div 6.3 = 368.5 \div 63 = 5.8 \cdots 0.31$

16. 다음 나눗셈의 몫을 자연수 부분까지 구했을 때 그 나머지는 얼마인지 구하시오.

$689 \div 0.9$

▶ 답 :

▷ 정답 : 0.5

해설

$689 \div 0.9 = 765 \cdots 0.5$

몫 → 765 나머지 → 0.5

17. $\square$ 안의 수 중에서 가장 큰 수를 쓰시오.

$$\square \div 2.3 = 4 \cdots 0.1, \quad \square \div 1.8 = 2 \cdots 0.04,$$
$$\square \div 3.6 = 3 \cdots 0.21$$

▶ 답 :

▷ 정답 : 11.01

해설

$\square = 2.3 \times 4 + 0.1 = 9.3$

$\square = 1.8 \times 2 + 0.04 = 3.64$

$\square = 3.6 \times 3 + 0.21 = 11.01$

18. 작년 신체 검사에서 정민이의 몸무게는 28.7kg이었고, 올해 신체 검사에서 정민이의 몸무게는 33.6kg이었습니다. 정민이의 올해 몸무게는 작년 몸무게의 약 몇 배인지 반올림하여 소수 첫째 자리까지 나타내시오.

▶ 답 : _____ 배

▷ 정답 : 약 1.2 배

해설

```
          1.17
28.7)33.6 00
     28 7
     ------
      4 9 0
      2 8 7
     ------
      2 0 30
      2 0 09
     -------
           21
```

→ 약 1.2 배

19. 준희의 가방 무게는 1.5 kg 이고, 현수의 가방 무게는 1.79 kg 입니다. 현수의 가방 무게는 준희의 가방 무게의 약 몇 배인지 반올림하여 소수 둘째 자리까지 구하시오.

▶ 답 : _____ 배

▷ 정답 : 약 1.19 배

해설

$1.79 \div 1.5 = 1.193\cdots \rightarrow$ 약 1.19(배)

20. 93.87을 어떤 수로 나누었는데 잘못 계산하여 몫이 2.35이었습니다. 이 계산은 정답보다 12.55가 적게 나온 것이라면, 어떤 수는 얼마입니까?

▶ 답 :

▷ 정답 : 6.3

해설

바른 몫 : $2.35 + 12.55 = 14.9$
어떤 수 : $93.87 \div 14.9 = 6.3$

21. 삼각형의 넓이가 $14.21\,\mathrm{cm}^2$ 인 삼각형의 높이를 구하시오.

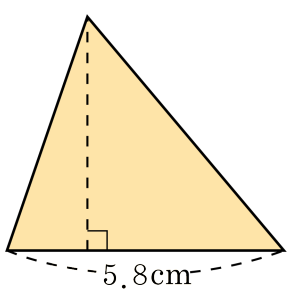

▶ 답 : _____ cm

▷ 정답 : 4.9 cm

해설

(높이) = (삼각형의 넓이)×2÷(밑면)
$= 14.21 \times 2 \div 5.8$
$= 28.42 \div 5.8 = 4.9(\mathrm{cm})$

22. 직사각형의 넓이는 20.52cm^2 입니다. 가로의 길이가 5.4cm 이면 세로의 길이는 몇 cm 인지 구하시오.

▶ 답 : _____ cm

▷ 정답 : 3.8 cm

해설

(세로의 길이) = (직사각형의 넓이) ÷ (가로의 길이)

$20.52 \div 5.4 = 205.2 \div 54 = 3.8(\text{cm})$

23. 43.9L 의 주스를 0.84L 들이의 컵에 나누어 담으려고 합니다. 컵은 적어도 몇 개가 있어야 하는지 구하시오.

▶ 답 : _____ 개

▷ 정답 : 53 개

해설

$43.9 \div 0.84 = 52.26\cdots$

따라서 적어도 53 개가 필요합니다.

24. (가◊나) = (가 ÷ 나) + (나 ÷ 가) 일 때, 다음을 계산하시오.

(1.8◊0.36)◊0.26

▶ 답 :

▷ 정답 : 20.05

해설

(1.8◊0.36) = (1.8 ÷ 0.36) + (0.36 ÷ 1.8) = 5 + 0.2 = 5.2
(5.2◊0.26) = (5.2 ÷ 0.26) + (0.26 ÷ 5.2) = 20 + 0.05 = 20.05

25. 길이가 40 m 인 끈이 있습니다. 이 끈으로 한 변의 길이가 0.4 m 인 정사각형을 몇 개 만들 수 있는지 구하시오.

▶ 답 : _____ 개

▷ 정답 : 25 개

해설

$40 \div (0.4 \times 4) = 40 \div 1.6 = 25$(개)

26. 다음 두 식은 몫을 자연수 부분까지 구한 것입니다. ■ ÷ ★ + ▲ ÷ ○ 의 값을 구하시오.

$52.4 \div 0.74 =$ ■ $\cdots$ ▲ $\quad 52.4 \div 7.4 =$ ★ $\cdots$ ○

▶ 답 :

▷ 정답 : 11

해설

$52.4 \div 0.74 = 70 \cdots 0.6$

$52.4 \div 7.4 = 7 \cdots 0.6$

■ $= 70$, ▲ $= 0.6$, ★ $= 7$, ○ $= 0.6$ 이므로

■ ÷ ★ + ▲ ÷ ○ $= 70 \div 7 + 0.6 \div 0.6 = 11$

27. 어떤 수를 1.4 로 나누어 몫을 소수 첫째 자리까지 구했더니 5.1 이고 나머지가 0.07 이었습니다. 어떤 수를 구하시오.

▶ 답 :

▷ 정답 : 7.21

해설

어떤 수를 $\square$라 하면

$\square \div 1.4 = 5.1 \cdots 0.07$

$\square = 1.4 \times 5.1 + 0.07 = 7.21$

28. △의 값이 1 보다 작은 것은 어느 것입니까?

① $3.458 \div \triangle = 2.66$
② $67.44 \div \triangle = 56.2$
③ $38.34 \div \triangle = 42.6$
④ $25.568 \div \triangle = 7.52$
⑤ $57.5 \div \triangle = 12.5$

해설

나누는 수가 1 보다 작으면 몫은 나누어지는 수보다 커집니다. 따라서 ③ $38.34 \div \triangle = 42.6$ 에서 $42.6 > 38.34$ 이므로 △의 값은 1 보다 작습니다.

29. 다음 도형의 넓이는 40.8cm^2 입니다. $\boxed{}$ 안에 알맞은 수를 구하시오.

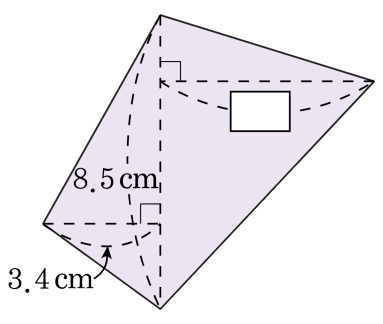

▶ 답 : _____ cm

▷ 정답 : 6.2 cm

해설

$8.5 \times 3.4 \div 2 = 14.45(\text{cm}^2)$
$40.8 - 14.45 = 26.35(\text{cm}^2)$
$26.35 \times 2 \div 8.5 = 6.2(\text{cm})$

30. 1 시간 30 분 동안에 120.6km를 달릴 수 있는 자동차가 있습니다. 이 자동차는 같은 빠르기로 45 분 동안에 몇 km를 달릴 수 있는지 구하시오.

▶ 답 : _____ km

▷ 정답 : 60.3 km

해설

1 시간 30 분= 1.5 시간, 45 분= 0.75 시간
(1 시간 동안 달릴 수 있는 거리)
$= 120.6 \div 1.5 = 1206 \div 15 = 80.4(\text{km})$
(45 분 동안 달릴 수 있는 거리)
$= 80.4 \times 0.75 = 60.3(\text{km})$

31. 가, 나, 다 세 개의 추가 있습니다. 가의 무게는 나의 무게의 0.4 배이고, 다의 무게는 나의 무게의 0.8 배입니다. 세 추의 무게의 합이 27.5 kg 일 때, 나의 무게를 구하시오.

▶ 답 : _____ kg

▷ 정답 : 12.5 kg

해설

가 = 나×0.4, 다 = 나×0.8, 가+나+다= 27.5kg
나 ×0.4+ 나 + 나 ×0.8 = 나×2.2 = 27.5
나= 27.5 ÷ 2.2 = 12.5(kg)

32. ㉮는 15 이상 20 이하의 어떤 수이고, ㉯는 4.12 이상 4.18 이하의 어떤 수일 때, ㉮÷㉯가 가장 클 때의 몫을 반올림하여 소수 둘째 자리까지 나타내시오.

▶ 답 :

▷ 정답 : 4.85

해설

몫이 커지기 위해서 나누어지는 수가 커질수록 나누는 수가 작을수록 몫이 커집니다. 따라서

(가장 큰 몫) $= 20 \div 4.12 = 4.854\cdots \rightarrow 4.85$

33. 9.107 을 어떤 수로 나누어 몫을 소수 첫째 자리까지 구하였더니 몫은 3.7 이고, 나머지는 0.227 이었습니다. 어떤 수를 3.2 로 나눈 값은 얼마이겠습니까?

▶ 답 :

▷ 정답 : 0.75

해설

어떤 수를 $\square$라 하면

$9.107 \div \square = 3.7 \cdots 0.227$

$\square = (9.107 - 0.227) \div 3.7 = 2.4$

따라서 어떤 수를 3.2 로 나눈 값은

$2.4 \div 3.2 = 0.75$ 입니다.