1. 7의 배수는 어느 것입니까?

① 4402 ② 5608 ③ 1289 ④ 5068 ⑤ 1340

2. 어떤 두 수의 최대공약수가 45 일 때, 다음 중 두 수의 공약수가 아닌 것은 어느 것인가?

① 2 ② 3 ③ 5 ④ 9 ⑤ 45

3. 크기가 같은 분수끼리 짝지어지지 <u>않은</u> 것은 어느 것입니까?

① $\left(\frac{3}{4}, \frac{12}{16}\right)$ ② $\left(\frac{5}{8}, \frac{25}{48}\right)$ ③ $\left(\frac{4}{9}, \frac{16}{36}\right)$

④ $\left(\frac{20}{48}, \frac{5}{12}\right)$ ⑤ $\left(\frac{14}{42}, \frac{1}{3}\right)$

4. $[10]$ = (10의 약수들의 합)을 나타내기로 합니다. 즉, $[10] = 1 + 2 + 5 + 10 = 18$ 일 때, 다음을 계산하시오.

$[36] - [15] + [12]$

답: _____

5. 두 수의 곱이 480이고 두 수의 최대공약수가 4입니다. 이 두 수의 최소공배수를 구하시오.

답: _____

6. 다음 정육면체를 이루고 있는 모든 면의 넓이의 합이 96cm^2 일 때, 정육면체의 한 모서리의 길이를 구하시오.

답: _____ cm

7. 다음 직육면체의 전개도에서 서로 맞닿는 변이 <u>잘못</u> 연결 된 것은 어느 것입니까?

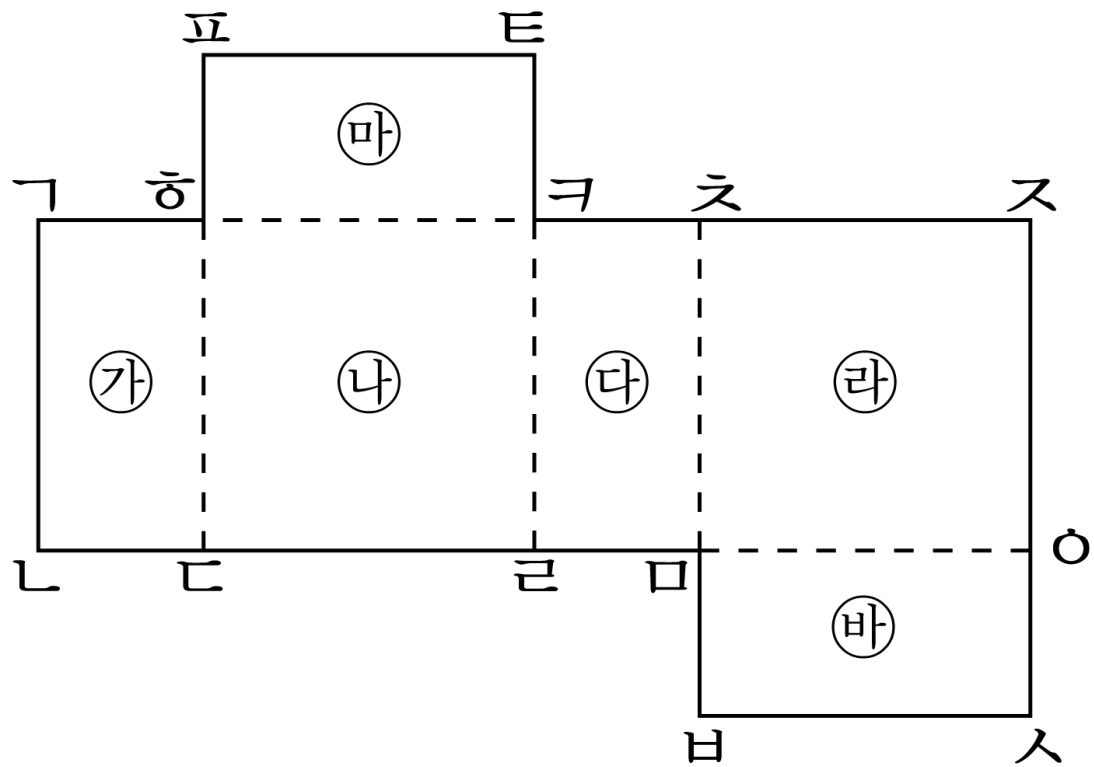

① 변 ㄷㄹ과 변 ㅂㅅ

② 변 ㅌㅋ과 변 ㅍㅎ

③ 변 ㅍㅌ과 변 ㅊㅈ

④ 변 ㄱㄴ과 변 ㅈㅇ

⑤ 변 ㄴㄷ과 변 ㅇㅅ

8. a, b, c 3개의 막대가 있다. 길이를 재어 보니 각각 $\frac{2}{3}$ m , $\frac{4}{5}$ m , $\frac{5}{6}$ m 였습니다.
길이가 긴 막대부터 차례로 써 보시오.

답: _____

답: _____

답: _____

9. 수 3084의 설명에 해당하는 것끼리만 묶어 놓은 것은 어느 것입니까?

㉠ 홀수	㉡ 짝수	㉢ 3의 배수
㉣ 4의 배수	㉤ 5의 배수	㉥ 6의 배수
㉦ 7의 배수	㉧ 9의 배수	

① ㉡, ㉢, ㉣, ㉦ ② ㉢, ㉣, ㉥, ㉧ ③ ㉡, ㉢, ㉥, ㉧

④ ㉡, ㉢, ㉣, ㉥ ⑤ ㉡, ㉣, ㉥, ㉧

10. $\frac{16}{24}$ 과 크기가 다른 분수를 찾으시오.

① $\frac{8}{12}$ ② $\frac{4}{6}$ ③ $\frac{2}{3}$ ④ $\frac{2}{5}$ ⑤ $\frac{32}{48}$

11. $\frac{4}{7}$ 보다 크고 $\frac{5}{8}$ 보다 작은 분수 중에서 분모가 112 인 분수는 모두 몇 개인지 구하시오.

답: _____ 개

12. 어떤 분수의 분모에서 4 를 빼고 3 으로 약분하였더니 기약분수 $\frac{5}{9}$ 가 되었습니다. 어떤 분수는 얼마입니까?

답: ___________

13. 두 자리의 어떤 수로 137, 171, 239를 나누었더니 나머지가 모두 같은 수가 되었다고 합니다. 어떤 수 중에서 가장 큰 수를 구하시오.

답: ________

14. 가로와 세로의 길이가 각각 6 cm, 9 cm 인 직육면체의 상자에 리본을 묶었습니다. 매듭에 15 cm를 사용하여 리본을 1 m35 cm사용하였을 때, 이 상자의 높이를 구하시오.

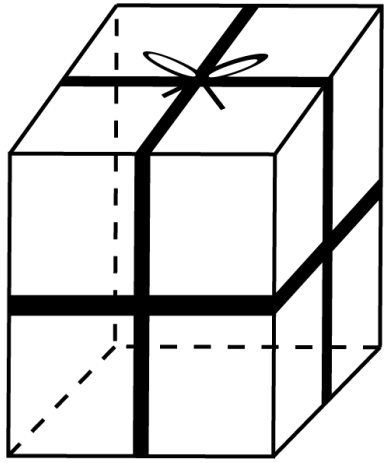

답: _____ cm

15. 아래의 왼쪽 전개도는 똑같은 정육면체의 전개도 2 개를 붙인 것입니다. 이 전개도를 접었더니 오른쪽 도형과 같이 F 면과 G 면이 나란하게 놓였습니다. 두 정육면체에서 색칠한 부분과 같이 서로 겹쳐지는 곳에 있는 면은 무엇과 무엇입니까?

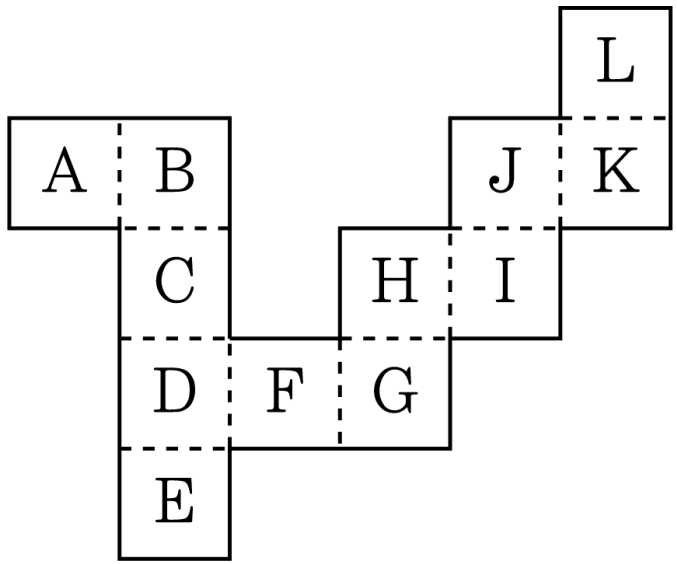

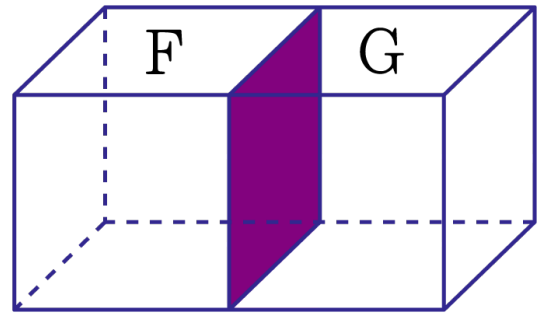

① 면 C , 면 K ② 면 C , 면 L ③ 면 B , 면 L

④ 면 B , 면 K ⑤ 면 D , 면 K