1. 다음 입체도형에서 위와 아래에 있는 면이 합동인 도형이 아닌 것을 모두 고르시오.

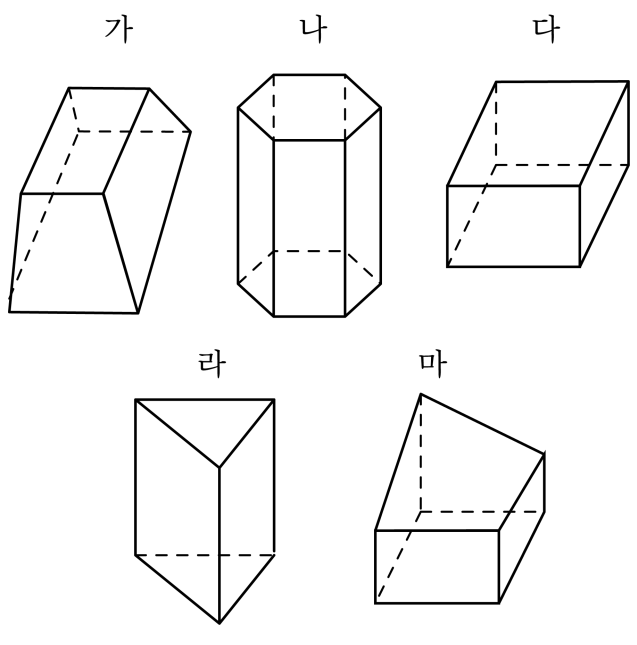

① 가 ② 나 ③ 다 ④ 라 ⑤ 마

2. 다음 중 밑면이 여러 개가 될 수 있는 각기둥은 어느 것인지 고르시오.

①

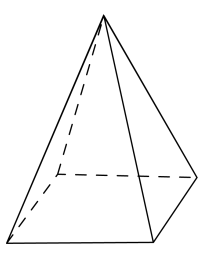

②

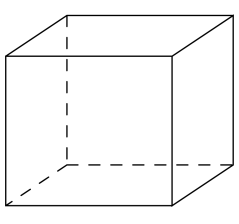

③

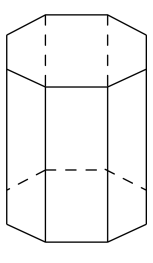

④

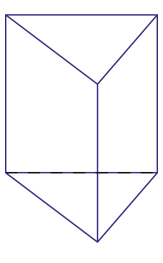

⑤

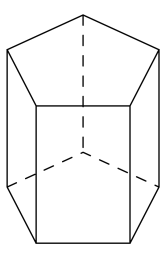

3. 사각기둥 밑면의 모양은 어느 것입니까?

① 원 ② 삼각형 ③ 사각형
④ 오각형 ⑤ 팔각형

4. 괄호 안에 들어갈 수나 말이 잘못 연결된 것은 어느 것인지 고르시오.

	삼각기둥	사각기둥	육각기둥
밑면의 모양		(1)	
꼭짓점의 수	(2)		
옆면의 모양			(3)
면의 수		(4)	
모서리의 수			(5)

① (1) - 사각형 ② (2) - 6개 ③ (3) - 직사각형

④ (4) - 6개 ⑤ (5) - 12개

5. 다음 그림의 명칭과 각뿔의 꼭짓점을 바르게 짝지어진 것은 어느 것입니까?

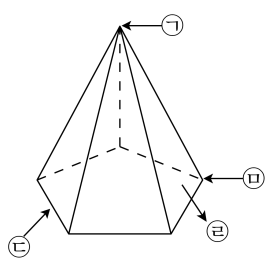

① 오각뿔, ㉤　② 삼각뿔, ㉢　③ 육각뿔, ㉠
④ 오각뿔, ㉠　⑤ 사각뿔, ㉤

6. 전개도로 사각기둥을 만들 때, 면 ㅍㅎㅋㅌ과 평행인 면은 어느 것인지 고르시오.

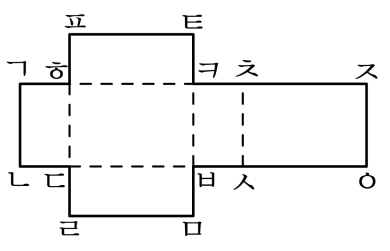

① 면 ㄱㄴㄷㅎ ② 면 ㅎㄷㅂㅋ ③ 면 ㅋㅂㅅㅊ

④ 면 ㅊㅅㅇㅈ ⑤ 면 ㄷㄹㅁㅂ

7. 다음 중 계산을 바르게 한 것은 어느 것입니까?

① $\frac{2}{5} \div \frac{5}{6} = \frac{1}{3}$ ② $\frac{5}{9} \div \frac{2}{3} = 1\frac{1}{5}$ ③ $\frac{5}{8} \div \frac{3}{4} = \frac{5}{6}$
④ $\frac{2}{5} \div \frac{12}{13} = 2\frac{4}{13}$ ⑤ $\frac{4}{9} \div \frac{5}{6} = \frac{5}{27}$

8. 다음 중 몫이 가장 작은 것은 어느 것입니까?

① $4 \div \frac{2}{7}$ ② $4 \div \frac{4}{5}$ ③ $4 \div \frac{1}{2}$ ④ $4 \div \frac{8}{9}$ ⑤ $4 \div \frac{2}{3}$

9. 다음 중 나눗셈의 몫이 가장 큰 것은 어느 것입니까?

① $45.72 \div 3.6$ ② $4.572 \div 36$ ③ $0.4572 \div 3.6$

④ $457.2 \div 0.36$ ⑤ $4572 \div 36$

10. 다음 $\square$ 안에 알맞은 수를 써넣으시오.

$$3\frac{3}{4} \times \square = \frac{36}{5} \div 1\frac{1}{15}$$

답: _____

11. 한 장의 무게가 3.52kg 인 유리판이 여러장 쌓여 있습니다. 유리판 전체의 무게를 재어 보니 56.32kg 이었습니다. 유리판은 모두 몇 장이 쌓여 있습니까?

답: _____ 장

12. 다음 나눗셈 중 몫이 가장 작은 것은 어느 것입니까?

① $60 \div 2.5$ ② $4.8 \div 1.5$ ③ $8.64 \div 0.48$

④ $144 \div 9.6$ ⑤ $26 \div 3.25$

13. 나눗셈의 몫을 자연수 부분까지 구한 후, 그 때의 몫과 나머지를 구하였더니 몫이 4, 나머지가 0.04이었습니다. $\boxed{}$ 안에 알맞은 수를 구하시오.

$$0.8 \div \boxed{}$$

답: _____

14. 짐을 1t까지 실을 수 있는 화물차가 있습니다. 이 화물차에 무게가 55.4kg인 상자를 몇 개까지 실을 수 있는지 구하시오.

답: _____ 개

15. 금 $1\,cm^3$ 의 무게는 $19.5\,g$ 이고, 은 $1\,cm^3$ 의 무게는 $10.7\,g$ 입니다. 은의 무게는 같은 부피의 금의 무게의 약 몇 배인지 반올림하여 소수 둘째 자리까지 구하시오.

답: 약 _____ 배

16. $1m^2$ 의 벽을 칠하는 데 0.42L 의 페인트가 필요하다고 합니다. 페인트 1.05L 로는 몇 m^2 의 벽을 칠할 수 있겠습니까?

답: _____ m^2

17. 다음 그림은 삼각기둥의 전개도입니다. 전개도 전체의 넓이는 몇 cm^2 인지 구하시오.

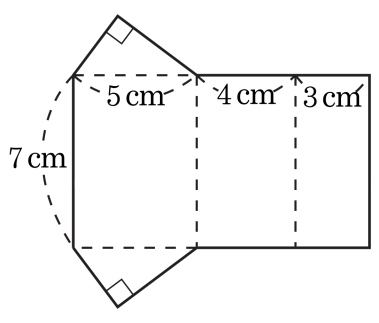

답: _____ cm^2

18. 모서리의 수와 꼭짓점의 수의 합이 60인 각기둥의 면의 수는 몇 개입니까?

① 10개 ② 12개 ③ 14개 ④ 16개 ⑤ 18개

19. 6 L들이의 항아리에 간장이 $1\frac{5}{7}$ L 들어 있습니다. $\frac{5}{7}$ L 그릇으로 적어도 몇 번 더 부어야 이 항아리에 간장이 가득 찰 수 있을지 구하시오.

답: _____ 번

20. $\square$ 안에 알맞은 수를 써넣으시오.

$$\square \div \left(1\frac{1}{6} \div \frac{1}{4}\right) = 3\frac{1}{2} \div 6 \times 4$$

답: _____

21. $3\frac{1}{2}$ m 짜리 띠를 10 개 만들 수 있는 끈이 있습니다. 이 끈으로 $\frac{1}{2}$ m 짜리 띠는 몇 개 만들 수 있는지 구하시오.

답: _____ 개

22. 어떤 수를 18.2로 나누어야 할 것을 잘못하여 12.8로 나누었더니 몫이 15이고, 나머지는 0.92였습니다. 바르게 계산했을 때의 몫을 구하시오.

답: _____

23. 왼쪽 도형은 합동인 정삼각형 8개로 이루어진 정팔면체이고, 오른쪽 도형은 이 정팔면체를 각 모서리의 3등분 점을 지나게 모든 꼭짓점을 자른 것입니다. 이 입체도형을 깎인 정팔면체라고 할 때, 깎인 정팔면체의 면, 모서리, 꼭짓점의 수를 각각 차례대로 구하시오.

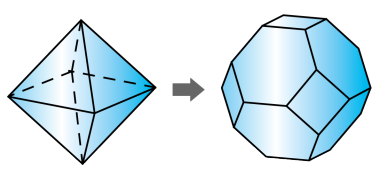

답: 면 _____ 개

답: 모서리 _____ 개

답: 꼭짓점 _____ 개

24. 다음 그림에서 직사각형 ㄱㄴㄷㄹ의 넓이가 $11\frac{11}{15}\,\mathrm{m}^2$ 일 때, 색칠한 삼각형의 넓이를 구하시오.

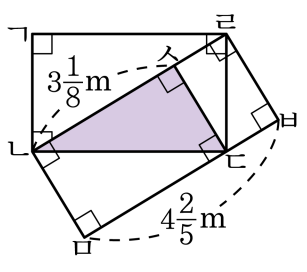

답: _____ m^2

25. 기름 $1\frac{2}{3}$ L가 들어 있는 병의 무게를 재어보니 $4\frac{1}{3}$ kg이었습니다. 기름이 $\frac{5}{6}$ L가 되었을 때, 다시 병의 무게를 재어보니 $3\frac{2}{3}$ kg이었습니다. 이 기름 1 L가 들어 있는 기름병의 무게는 몇 kg입니까?

① $\frac{5}{19}$ kg ② $3\frac{2}{5}$ kg ③ $2\frac{5}{19}$ kg
④ $3\frac{4}{5}$ kg ⑤ $2\frac{4}{5}$ kg