1. 다음 전개도는 밑면의 가로가 2cm, 세로가 1cm 인 직사각형이고, 높이가 3cm 인 사각기둥의 전개도입니다. 이 전개도를 완성했을 때, 옆면의 넓이를 구하시오.

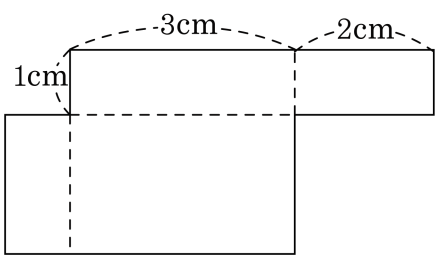

답: _____ cm^2

2. 다음은 사각기둥의 전개도입니다. 이 전개도 전체의 넓이는 몇 cm^2 인지 구하시오.

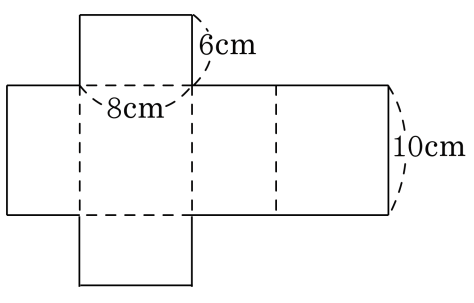

답: _____ cm^2

3. 다음 오각기둥의 전개도의 둘레는 198 cm 입니다. $\boxed{}$ 안에 알맞은 수는 어떤 수입니까?

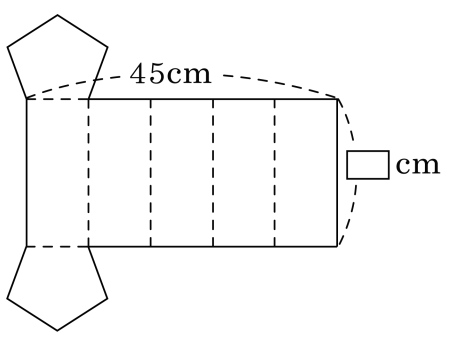

① 16 ② 20 ③ 25 ④ 27 ⑤ 30

4. 다음 그림과 같은 각기둥 모양의 나무토막을 잘라 목공예를 하려고 합니다. 정확히 3토막으로 자르기 위해서 사인펜으로 각기둥의 면에 그림과 같이 선을 그렸습니다. 사인펜으로 그린 선은 모두 몇 cm인지 구하시오.

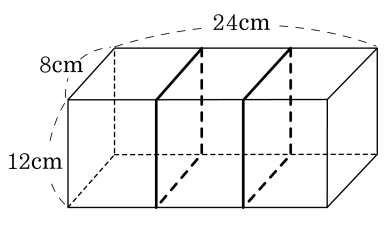

답: _____ cm

5. 다음 각기둥의 이름은 무엇입니까?

(꼭짓점 수)+(모서리 수)+(면의 수)= 38

① 삼각기둥 ② 사각기둥 ③ 오각기둥
④ 육각기둥 ⑤ 칠각기둥

6. 어떤 각뿔의 면, 꼭짓점, 모서리의 수의 합은 26 개입니다. 이 각뿔의 이름을 구하시오.

답: _____

7. 어떤 수를 $\frac{5}{8}$로 나누어야 할 것을 잘못하여 $\frac{4}{5}$를 곱하였더니 $2\frac{5}{12}$가 되었습니다. 바르게 계산하면 몫은 얼마입니까?

① $1\frac{5}{24}$ ② 4 ③ $3\frac{5}{6}$ ④ $4\frac{5}{24}$ ⑤ $4\frac{5}{6}$

8. 밑면이 정오각형인 오각기둥을 만들기 위해 다음과 같이 그려서 오렸는데 색칠한 부분은 필요가 없었습니다. 색칠한 부분의 넓이를 구하시오.

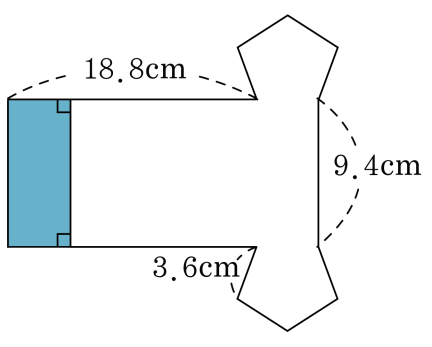

답: _____ cm^2

9. 사각기둥 4개의 면에 선분을 그었습니다. 전개도에 빠진 선분 한 개를 그려 넣을 때, 그려지는 면의 기호를 쓰시오.

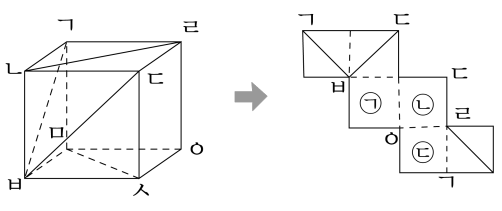

답: _____

10. 다음 원기둥을 물감통 속에 완전히 담근 후 꺼내어 바닥에 놓고 2 가지 방법으로 굴리면 (가), (나)와 같은 자국이 생깁니다.

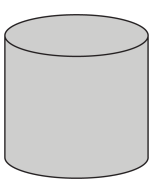

(가)는 원기둥의 옆면을 바닥에 대고 굴렸을 때 생기는 자국이고, (나)는 밑면을 바닥에 놓고 계속 뒤집었을 때 생기는 자국입니다.

(가)

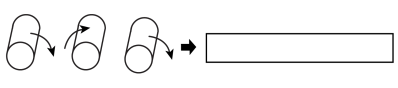

(나)

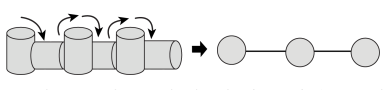

(다), (라) 그림은 어떤 입체도형을 물감을 묻힌 다음 위의 (가), (나)와 같은 방법으로 굴리거나 뒤집었을 때의 자국을 각각 나타낸 것입니다. 이 입체도형이 될 수 있는 것 중 면의 수가 가장 적은 도형의 면의 수는 몇 개인지 구하시오.

(다)

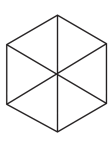

(라)

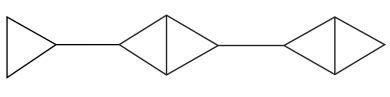

답: _____ 개

11. 모양이 서로 다른 세 각기둥의 꼭짓점의 수의 합이 24개일 때, 이 세 각기둥의 모서리의 수의 합을 구하시오.

답: _____ 개

12. 해철이네 집 수도가 고장나서 물이 조금씩 샌다고 합니다. 이 수도에서 새는 물을 2시간 15분 동안 통에 받았더니 $4\frac{7}{8}$ L가 되었습니다. 1시간 동안 샌 물은 얼마입니까?

① $\frac{1}{6}$ L ② $2\frac{1}{6}$ L ③ $12\frac{3}{25}$ L
④ $4\frac{5}{43}$ L ⑤ $7\frac{1}{8}$ L

13. ○와 ★은 서로 다른 자연수입니다. 다음 식이 성립하도록 하는 ○와 ★은 모두 몇 쌍입니까?

$$5 \div \frac{\bigcirc}{12} = \bigstar$$

답: _____ 쌍

14. 어떤 일을 하는데 언니는 6일 동안 전체의 $\frac{2}{5}$를 할 수 있고, 동생은 5일 동안 전체의 $\frac{1}{2}$을 할 수 있습니다. 이 일을 언니와 동생이 함께 한다면 모두 끝내는 데 며칠이 걸리겠습니까?

답: _____ 일

15. 다음 삼각형에서 ㉠의 길이는 몇 cm 인지 구하시오.

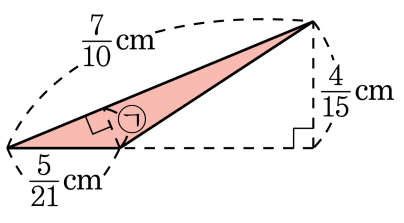

① $1\frac{1}{441}$ cm ② $2\frac{40}{441}$ cm ③ $\frac{40}{441}$ cm
④ $3\frac{1}{441}$ cm ⑤ $4\frac{40}{441}$ cm

16. 수직선 위에 평행사변형을 그린 것입니다. 그림을 보고, 평행사변형의 높이를 구하시오.

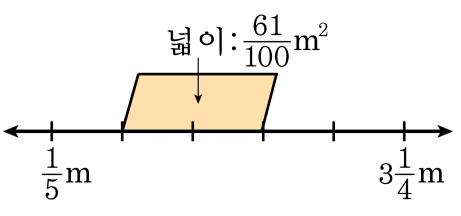

답: _____ m

17. 어떤 공원 둘레를 철수와 초현이 둘이 산책하고 있는데 철수는 60 걸음, 초현이는 75 걸음으로 한 바퀴를 돌았습니다. 이 둘의 한 걸음 폭의 차가 13 cm 일 때, 이 공원의 둘레의 길이는 몇 m 인지 구하시오.

답: _____ m

18. $1\frac{13}{14}$ 으로 나누어도 몫이 자연수가 되고 $2\frac{4}{7}$ 로 나누어도 몫이 자연수가 되는 분수 중 가장 작은 분수를 구하면 얼마입니까?

① $\frac{14}{27}$ ② $3\frac{1}{2}$ ③ $3\frac{6}{7}$ ④ $4\frac{2}{3}$ ⑤ $7\frac{5}{7}$

19. $1\frac{12}{13}$ 로 나누어도 몫이 자연수가 되고 $1\frac{9}{26}$ 로 나누어도 몫이 자연수가 되는 분수 중 가장 작은 분수를 구하면 얼마입니까?

답: _____

20. 아파트 공사장에서 트럭으로 크기가 같은 나무 도막을 실어 나르고 있습니다. 트럭은 3톤까지 짐을 실을 수 있습니다. 나무 도막 한 개의 무게가 $128\frac{1}{7}$ kg일 때, 트럭 5대로 실어 나를 수 있는 나무 도막은 모두 몇 개입니까?

답: _____ 개