1. 다음 도형에서 면 ㄴㅂㅅㄷ과 수직인 면을 잘못 말한 것을 찾으시오.

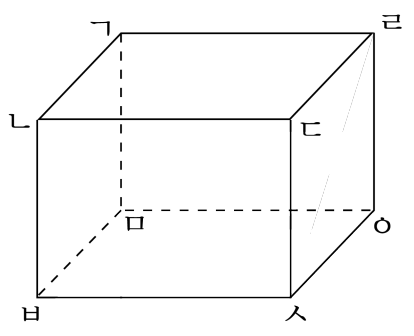

① 면 ㄱㅁㅂㄴ ② 면 ㄱㅁㅇㄹ ③ 면 ㄱㄴㄷㄹ
④ 면 ㄷㅅㅇㄹ ⑤ 면 ㅁㅂㅅㅇ

해설

면 ㄴㅂㅅㄷ과 수직을 이루는 면은 면 ㄱㅁㅂㄴ, 면 ㄱㄴㄷㄹ, 면 ㄷㅅㅇㄹ, 면 ㅁㅂㅅㅇ이 있습니다.
또한 면 ㄱㅁㅇㄹ은 면 ㄴㅂㅅㄷ과 평행한 면입니다.

2. 다음을 계산하시오.

$$\frac{5}{6}+\frac{3}{7}$$

① $1\frac{11}{42}$ ② $1\frac{2}{7}$ ③ $1\frac{13}{42}$ ④ $1\frac{1}{3}$ ⑤ $1\frac{5}{14}$

해설

$\frac{5}{6}+\frac{3}{7}=\frac{35}{42}+\frac{18}{42}=\frac{53}{42}=1\frac{11}{42}$

3. 다음 중 두 분수의 합이 1 보다 큰 것은 어느 것입니까?

① $\frac{4}{9}+\frac{3}{8}$ ② $\frac{3}{5}+\frac{2}{7}$ ③ $\frac{7}{10}+\frac{1}{4}$
④ $\frac{5}{6}+\frac{11}{14}$ ⑤ $\frac{8}{15}+\frac{5}{12}$

해설

① $\frac{4}{9}+\frac{3}{8}=\frac{32}{72}+\frac{27}{72}=\frac{59}{72}$

② $\frac{3}{5}+\frac{2}{7}=\frac{21}{35}+\frac{10}{35}=\frac{31}{35}$

③ $\frac{7}{10}+\frac{1}{4}=\frac{14}{20}+\frac{5}{20}=\frac{19}{20}$

④ $\frac{5}{6}+\frac{11}{14}=\frac{35}{42}+\frac{33}{42}=\frac{68}{42}=1\frac{26}{42}=1\frac{13}{21}$

⑤ $\frac{8}{15}+\frac{5}{12}=\frac{32}{60}+\frac{25}{60}=\frac{57}{60}$

4. 분모가 다른 진분수의 뺄셈을 할 때는 무엇을 가장 먼저 해야 합니까?

① 분자끼리 뺍니다.

② 분모끼리 뺍니다.

③ 공통분모를 구합니다.

④ 분모의 최대공약수를 구합니다.

⑤ 분자의 최대공약수를 구합니다.

해설

분모가 다른 진분수의 뺄셈은 먼저 분모의 최소공배수나 분모의 곱을 공통분모로 하여 통분해야 합니다.

5. 옆면과 수직인 면을 모두 고르시오.

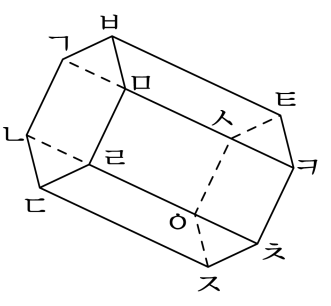

① 면 ㄱㄴㄷㄹㅁㅂ
② 면 ㅅㅇㅈㅊㅋㅌ
③ 면 ㄱㅅㅌㅂ
④ 면 ㄴㄷㅈㅇ
⑤ 면 ㄹㅊㅋㅁ

해설

옆면과 수직인 면은 밑면입니다.

6. 다음 그림에 대한 설명이 바른 것은 어느 것인지 고르시오.

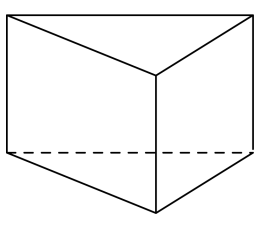

① 밑면모양이 육각형입니다.

② 모서리는 10개입니다.

③ 밑면이 1개입니다.

④ 옆면은 직사각형입니다.

⑤ 면의 모양이 모두 똑같습니다.

해설

위의 그림은 삼각기둥입니다.
각기둥은 옆면은 직사각형이며, 밑면의 모양에 따라 이름이 달라집니다. 모서리는 9개이고, 꼭짓점은 6개입니다.

7. 다음 중 계산이 <u>잘못된</u> 것은 어느 것입니까?

① $\frac{2}{5} \div \frac{3}{8} = 1\frac{1}{15}$ ② $\frac{2}{9} \div \frac{4}{7} = \frac{7}{18}$ ③ $\frac{1}{3} \div \frac{5}{9} = \frac{3}{5}$
④ $\frac{3}{8} \div \frac{2}{9} = \frac{1}{12}$ ⑤ $\frac{3}{4} \div \frac{6}{7} = \frac{7}{8}$

해설

④ $\frac{3}{8} \div \frac{2}{9} = \frac{3}{8} \times \frac{9}{2} = \frac{27}{16} = 1\frac{11}{16}$

8. $3\frac{3}{4} \div \frac{3}{5}$ 의 몫과 같지 않은 것은 어느 것입니까?

① $\frac{15}{4} \div \frac{3}{5}$　② $3\frac{3}{4} \times \frac{5}{3}$　③ $\frac{15}{4} \times \frac{5}{3}$
④ $\frac{25}{4}$　⑤ $\frac{4}{15} \times \frac{5}{3}$

해설

$3\frac{3}{4} \div \frac{3}{5} = \frac{15}{4} \div \frac{3}{5} = 3\frac{3}{4} \times \frac{5}{3}$
$= \frac{15}{4} \times \frac{5}{3} = \frac{5}{4} \times \frac{5}{1} = \frac{25}{4} = 6\frac{1}{4}$

⑤ $\frac{4}{\cancel{15}_{3}} \times \frac{\cancel{5}^{1}}{3} = \frac{4}{9}$

9. 다음 빈 칸에 알맞은 수를 차례대로 구한 것을 고르시오.

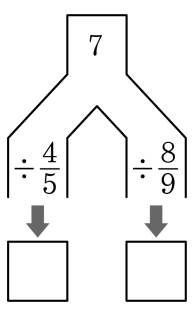

① $8\frac{3}{4}$, $7\frac{7}{8}$　② $8\frac{3}{4}$, $6\frac{7}{8}$　③ $8\frac{1}{4}$, $5\frac{3}{8}$
④ $8\frac{3}{4}$, $5\frac{3}{8}$　⑤ $8\frac{1}{4}$, $6\frac{5}{8}$

해설

$7 \div \frac{4}{5} = 7 \times \frac{5}{4} = \frac{35}{4} = 8\frac{3}{4}$

$7 \div \frac{8}{9} = 7 \times \frac{9}{8} = \frac{63}{8} = 7\frac{7}{8}$

10. 다음 중 다른 하나는 어느 것입니까?

① 8 : 5
② 8에 대한 5의 비
③ 8 대 5
④ 8의 5에 대한 비
⑤ 5에 대한 8의 비

해설

8 : 5는 5에 대한 8의 비, 8 대 5, 8의 5에 대한 비, 8과 5의 비로 나타낼 수 있습니다.
② 5 : 8

11. 전체에 대한 색칠한 부분의 비의 값을 기약분수로 나타낸 것으로 올바른 것을 고르시오.

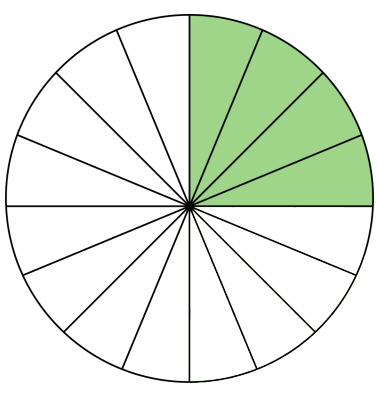

① $\frac{1}{3}$ ② $\frac{1}{4}$ ③ $\frac{1}{5}$ ④ $\frac{4}{15}$ ⑤ $\frac{4}{16}$

해설

전체 : 16 칸, 색칠한 부분 : 4 칸 → $\frac{4}{16} = \frac{1}{4}$

12. 영희네 마당에는 68 개의 꽃 화분이 있습니다. 몇 개씩 줄을 만들어 세워 놓았더니 4 개의 화분이 남았습니다. 만든 줄이 될 수 <u>없는</u> 것을 고르시오.

① 8 줄 ② 16 줄 ③ 24 줄 ④ 32 줄 ⑤ 64 줄

해설

$68 - 4 = 64$,
즉, 64 의 약수는 1, 2, 4, 8, 16, 32, 64 이므로
8, 16, 32, 64 개씩 줄을 만들었습니다.

13. 43 의 배수 중에서 가장 큰 세 자리 수를 구하시오.

▶ 답 :

▷ 정답 : 989

해설

세 자리 수 중 가장 큰 수는 999 입니다.

$999 \div 43 = 23 \cdots 10 \rightarrow 43 \times 23 = 989$

따라서 28 의 배수 중에서 가장 큰 세 자리 수는 989 입니다.

14. 약수와 배수에 대한 설명 중 <u>틀린</u> 것을 찾으시오.

① 1은 모든 자연수의 약수입니다.

② 1보다 큰 모든 자연수는 적어도 2개의 약수를 가집니다.

③ 짝수는 2의 배수입니다.

④ 어떤 수의 일의 자리의 숫자를 보고 3의 배수를 찾아 낼 수 있습니다.

⑤ 어떤 수의 일의 자리의 숫자를 보고 홀수를 찾아 낼 수 있습니다.

해설

3의 배수는 각 자리의 수의 합이 3의 배수인 수이므로 일의 자리의 숫자만을 보고 알 수 없습니다.

15. 세 자리 자연수 중에서 가장 큰 홀수와 가장 작은 짝수의 합을 구하시오.

▶ 답 :

▷ 정답 : 1099

해설

가장 큰 홀수 : 999
가장 작은 짝수 : 100
$\rightarrow 999 + 100 = 1099$

16. 54의 약수 중에서 6의 배수가 되는 수를 찾아 2번째로 큰 수를 구하시오.

▶ 답 :

▷ 정답 : 18

해설

54의 약수 : 1, 2, 3, 6, 9, 18, 27, 54
이 중에서 6의 배수 6, 18, 54이므로 2번째로 큰 수는 18입니다.

17. 36 과 60 의 공배수 중에서 500 과 가장 가까운 수와 1000 에 가장 가까운 수의 합을 구하시오.

▶ 답 :

▷ 정답 : 1620

해설

$$\begin{array}{r|rr} 2 & 36 & 60 \\ \hline 2 & 18 & 30 \\ \hline 3 & 9 & 15 \\ \hline & 3 & 5 \end{array}$$

최소공배수는 $2 \times 2 \times 3 \times 3 \times 5 = 180$ 이므로
공배수는 180 , 360 , 540 , 720 , 900 , 1080 $\cdots$ 이고 500 에 가장 가까운 수 540 과 1000 에 가장 가까운 수 1080 의 합은 $540 + 1080 = 1620$ 입니다.

18. 가로 60m , 세로 36m 인 직사각형 모양의 토지 둘레에 같은 간격으로 은행나무를 심으려고 합니다. 나무를 될 수 있는 대로 적게 심고 네 꼭짓점에는 반드시 은행나무를 심으려고 합니다. 은행나무는 몇 m 간격으로 심어야 합니까?

▶ 답 : _____ m

▷ 정답 : 12 m

해설

토지 둘레에 같은 간격으로 나무를 가장 적게 심으려면 나무사이의 간격은 두수의 최대공약수입니다.

$$\begin{array}{r|rr} 6 & 60 & 36 \\ \hline 2 & 10 & 6 \\ \hline & 5 & 3 \end{array}$$

따라서 60과 36의 최대공약수는 $6 \times 2 = 12$이므로 두 나무사이의 간격은 12 m입니다.

19. 다음 설명 중 옳은 것은 어느 것인가?

① 직육면체는 정육면체이다.

② 직육면체의 모서리의 길이는 모두 같다.

③ 정육면체의 모든 면의 크기는 다를 수 있다.

④ 직육면체는 꼭짓점이 6개 있다.

⑤ 직육면체의 모서리의 수는 12개이다.

해설

① 정육면체는 직육면체라고 할 수 있지만 직육면체는 정육면체라고 할 수 없습니다.
② 직육면체는 길이가 같은 모서리가 4개씩 3쌍 있습니다.
③ 정육면체는 크기가 같은 6개의 정사각형으로 둘러싸인 도형입니다.
④ 꼭짓점은 8개 입니다.

20. 다음 직육면체의 전개도에서 서로 맞닿는 변이 잘못 연결 된 것은 어느 것입니까?

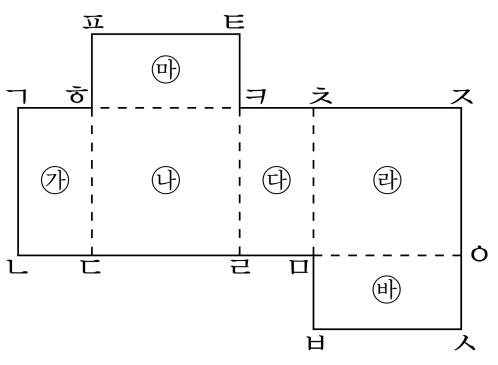

① 변 ㄷㄹ과 변 ㅂㅅ
② 변 ㅌㅋ과 변 ㅍㅎ
③ 변 ㅍㅌ과 변 ㅊㅈ
④ 변 ㄱㄴ과 변 ㅈㅇ
⑤ 변 ㄴㄷ과 변 ㅇㅅ

해설

직육면체의 전개도에서 변 ㅌㅋ은 변 ㅊㅋ과 만납니다.

21. 다음 직육면체의 전개도에서 선분 ㄱㄴ의 길이가 12 cm, 선분 ㄴㄷ의 길이가 3 cm, 선분 ㄷㄹ의 길이가 10 cm일 때, 사각형 ㄱㄴㅇㅈ의 둘레의 길이를 구하시오.

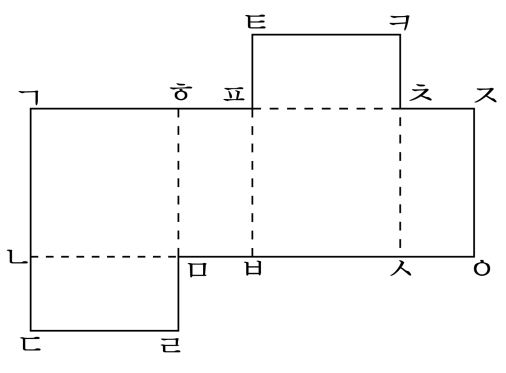

▶ 답 : _____ cm

▷ 정답 : 76 cm

해설

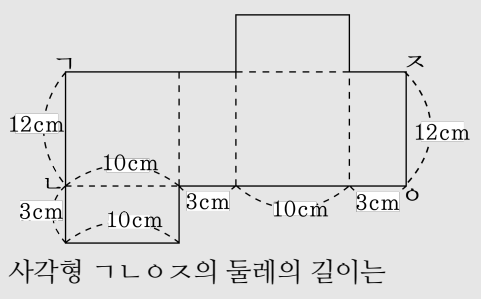

사각형 ㄱㄴㅇㅈ의 둘레의 길이는

$(12 + 10 + 3 + 10 + 3) \times 2 = 76(\text{cm})$

22. $\square$안에 알맞은 수는 어느 것인지 고르시오.

$$6.9 \div 0.2 = 34 \cdots \square$$

① 1　　② 0.1　　③ 0.01

④ 0.001　　⑤ 0.0001

해설

$6.9 \div 0.2 = 34 \cdots 0.1$

나머지의 소수점은 나누어지는 수의 처음 소수점의 위치와 같습니다.

23. 1300kg까지 실을 수 있는 트럭에 한 개의 무게가 7.9kg인 상자를 실으려고 합니다. 이 트럭에는 상자를 몇 개까지 실을 수 있는지 구하시오.

▶ 답 : _____ 개

▷ 정답 : 164 개

해설

$1300 \div 7.9 = 164.556\cdots$

따라서 164개까지 실을 수 있습니다.

24. 다음 나눗셈의 몫을 소수 둘째 자리에서 반올림하여 나타내시오.

$20.736 \div 3.2$

▶ 답 :

▷ 정답 : 6.5

해설

$20.736 \div 3.2 = 6.48$
소수 둘째 자리에서 반올림하면 6.5 입니다.

25. 다음은 진희이가 어느 직육면체의 면을 본뜬 모양입니다. 진희이가 본뜬 직육면체의 모든 모서리 길이의 합은 몇 cm 입니까?

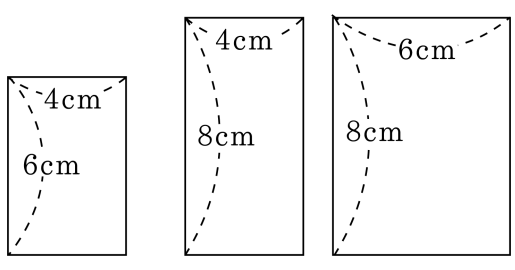

▶ 답 : _____ cm

▷ 정답 : 72 cm

해설

직육면체는 길이가 같은 모서리가 4 개씩 3 쌍이 있습니다.
따라서 $(4 \times 4) + (6 \times 4) + (8 \times 4) = 72(\text{cm})$ 입니다.

26. 두 분수 ㉠ $\frac{13}{4}$, ㉡ $\frac{23}{6}$ 중에서 $3\frac{7}{12}$ 에 더 가까운 수의 기호는 어느 것입니까?

▶ 답 :

▷ 정답 : ㉡

해설

$\frac{13}{4} = 3\frac{1}{4}$, $\frac{23}{6} = 3\frac{5}{6}$

두 분수의 분모를 12 로 통분하면 $\left(3\frac{3}{12},\ 3\frac{10}{12}\right)$ 이므로 분자끼리 비교하면 7 이 3 보다 10 에 더 가깝습니다.

27. 어떤 분수의 분모에 7 을 더하고, 9 로 약분하였더니 $\frac{5}{6}$ 가 되었습니다. 어떤 분수의 분모를 구하시오.

▶ 답 :

▷ 정답 : 47

해설

9 로 약분하기 전의 분수는 $\frac{5 \times 9}{6 \times 9} = \frac{45}{54}$ 입니다.

따라서 어떤 분수는 $\frac{45}{54 - 7} = \frac{45}{47}$ 입니다.

28. 합이 $1\frac{5}{6}$ 이고, 차가 $\frac{11}{12}$ 인 두 분수가 있습니다. 두 분수를 각각 구하시오.

▶ 답 :

▶ 답 :

▷ 정답 : $1\frac{3}{8}$

▷ 정답 : $\frac{11}{24}$

해설

두 분수를 ■, ●라고 하면 ■ + ● = $1\frac{5}{6}$,■ − ● = $\frac{11}{12}$

(■ + ●) + (■ − ●) = ■ + ■

■ + ■ = $1\frac{5}{6} + \frac{11}{12} = 2\frac{3}{4}$, ■ = $1\frac{3}{8}$, ● = $1\frac{5}{6} - 1\frac{3}{8} = \frac{11}{24}$

29. 모서리의 수와 꼭짓점의 수의 합이 60인 각기둥의 면의 수는 몇 개입니까?

① 10개 ② 12개 ③ 14개 ④ 16개 ⑤ 18개

해설

각기둥의 한 밑면의 변의 수를 $\square$라 하면,

(꼭짓점의 수) $= \square \times 2$

(모서리의 수) $= \square \times 3$

(면의 수) $= \square + 2$

모서리의 수와 꼭짓점의 수의 합이 60이므로

$\square \times 3 + \square \times 2 = 60$

$\square \times 5 = 60$

$\square = 12$

밑면의 변의 수가 12개이므로 십이각형입니다.

십이각형의 면의 수: $12 + 2 = 14$(개) 입니다.

30. □안에 알맞은 수는 어느 것입니까?

5에 대한 2의 비 = □ : □

① 5, 2　② 3, 5　③ 2, 5　④ 5, 4　⑤ 2, 10

해설

5에 대한 2의 비는 2 : 5입니다.

31. 다음 그림을 보고, □안에 알맞은 수를 차례대로 써넣으시오.

농구공의 개수와 축구공의 개수의 비
→ □ : □

▶ 답 :

▶ 답 :

▷ 정답 : 4

▷ 정답 : 6

해설

(농구공의 개수) : (축구공의 개수의 비)= 4 : 6

32. 다음 중 100의 약수의 개수와 72의 약수의 개수에 대한 비를 바르게 나타낸 것은 어느 것입니까?

① 3 : 5　　② 9 : 12　　③ 8 : 10

④ 8 : 12　　⑤ 72 : 100

해설

100의 약수$= 1, 2, 4, 5, 10, 20, 25, 50, 100 \rightarrow 9$개

72의 약수 $= 1, 2, 3, 4, 6, 8, 9, 12, 18, 24, 36, 72 \rightarrow 12$개

(100의 약수) : (72의 약수) $= 9 : 12$

33. 동민이네 모둠은 모두 11 명이 있습니다. 그 중에서 여학생이 5 명입니다. 여학생 수에 대한 남학생 수의 비를 구하시오.

▶ 답 :

▷ 정답 : 6 : 5

해설

(남학생 수)
= (동민이네 모둠의 학생 수)− (여학생 수)
= 11 − 5 = 6 (명)
여학생 수에 대한 남학생 수의 비
→ (남학생 수) : (여학생 수)= 6 : 5

34. 어떤 수를 12.6으로 나누어 몫을 소수 둘째 자리까지 구하면 3.62이고, 그 때의 나머지는 0.005입니다. 어떤 수는 얼마인지 구하시오.

▶ 답 :

▷ 정답 : 45.617

해설

어떤 수를 □라 하면

$\square \div 12.6 = 3.62 \cdots 0.005$

$\square = 12.6 \times 3.62 + 0.005 = 45.617$

35. 모양이 서로 다른 세 각기둥의 꼭짓점의 수의 합이 24개일 때, 이 세 각기둥의 모서리의 수의 합을 구하시오.

▶ 답 : _____ 개

▷ 정답 : 36 개

해설

세 각기둥의 밑면의 변의 수를 각각 □, △, ○라고 하면
꼭짓점의 수의 합은 $□ \times 2 + △ \times 2 + ○ \times 2 = 24$ 이므로
$(□ + △ + ○) \times 2 = 24$
$□ + △ + ○ = 12$
모서리의 수의 합은 $□ \times 3 + △ \times 3 + ○ \times 3 = (□ + △ + ○) \times 3$ 이므로
$12 \times 3 = 36$(개) 입니다.