1. 왼쪽 수가 오른쪽 수의 배수일 때, $\square$ 안에 알맞은 수는 모두 몇 개입니까?

(42, $\square$)

답: _____ 개

2. 수 3084의 설명에 해당하는 것끼리만 묶어 놓은 것은 어느 것입니까?

㉠ 홀수	㉡ 짝수	㉢ 3의 배수
㉣ 4의 배수	㉤ 5의 배수	㉥ 6의 배수
㉦ 7의 배수	㉧ 9의 배수	

① ㉡, ㉢, ㉣, ㉦　② ㉢, ㉣, ㉥, ㉧　③ ㉡, ㉢, ㉥, ㉧
④ ㉡, ㉢, ㉣, ㉥　⑤ ㉡, ㉣, ㉥, ㉧

3. 네 개의 자연수 ㉠, ㉡, ㉢, ㉣이 있습니다. ㉠과 ㉣의 최대공약수는 84 이고, ㉡과 ㉢의 최대공약수는 126 입니다. ㉠, ㉡, ㉢, ㉣의 최대공약수를 구하시오.

답: _____

4. 가와 나의 최대공약수는 가★나, 최소공배수는 가♦나로 나타낼 때, 다음을 계산하시오.

(54★72)♦48

답: _____

5. 어떤 수를 20 으로 나누어도, 12 로 나누어도 3 이 남습니다. 어떤 수 중에서 가장 작은 수를 구하시오.

답: _____

6. 184 를 어떤 수로 나누면 나머지가 4 이고, 101 을 어떤 수로 나누면 나머지가 5 입니다. 어떤 수 중에서 가장 큰 수를 구하시오.

답: _____

7. 가로와 세로, 높이가 각각 48 cm, 30 cm, 54 cm인 직육면체 모양의 상자에 크기가 같은 정육면체 모양의 상자 몇 개를 남는 부분도, 넘치는 부분도 없게 채워 넣었습니다. 될 수 있는 대로 큰 정육면체 모양의 상자를 넣었다면, 정육면체 모양의 상자는 모두 몇 개를 넣었습니까? (단, 상자의 두께는 생각하지 않습니다.)

답: _____ 개

8. 고속 버스 터미널에서 천안행은 18 분, 익산행은 24 분, 군산행은 30 분마다 출발한다고 합니다. 오전 7 시에 버스가 세 방향으로 동시에 출발했다면, 다음 번 동시에 출발하는 시각은 언제입니까?

답: _____

9. 수민이는 5 일에 한 번씩, 승주는 4 일에 한 번씩 도서관에서 책을 빌려옵니다. 수요일인 오늘 함께 책을 빌려 왔다면, 다음 번 함께 책을 빌리는 날은 며칠 뒤이며, 무슨 요일인지 차례대로 구하시오.

답: _____ 일 후

답: _____

10. 연못가를 따라 같은 간격으로 나무를 심으려고 합니다. 3m 간격으로 심을 때와 4m 간격으로 심을 때의 나무 수가 20 그루의 차이가 날 때, 이 연못의 둘레의 길이는 몇 m입니까?

① 120m ② 200m ③ 240m ④ 280m ⑤ 300m

11. 다음 그림은 왼쪽 정육면체의 전개도입니다. 정육면체에서 색칠한 면에 쓰인 수가 4일 때, 색칠한 면에 수직인 모든 면에 쓰인 수들의 합을 구하시오.

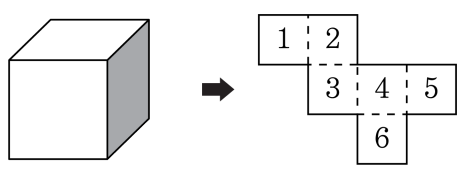

답: _____

12. 다음 그림과 같이 쌓기나무 10개를 붙인 도형의 바깥쪽의 모든 면을 색칠하였습니다. 쌓기나무를 하나씩 모두 떼어 놓았을 때, 4면이 색칠되어 있는 쌓기나무는 모두 몇 개인지 구하시오.

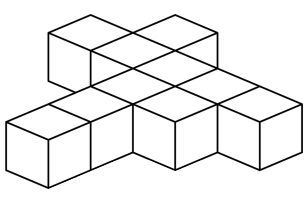

답: _____ 개

13. 두 자리 수 중에서 약수의 개수가 홀수인 수는 모두 몇 개입니까?

답: _____ 개

14. 두 수의 차가 12 이고, 두 수의 최대공약수는 12 , 최소공배수는 144 인 두 자리 수가 있습니다. 두 수를 구하시오.

답: _____

답: _____

15. 어떤 자연수를 9로, 12로 나누어도 나머지가 항상 3이 된다고 합니다. 이러한 수 중에서 200보다 작은 수는 모두 몇 개입니까?

답: _____ 개

16. 다음 그림과 같이 창문이 나 있는 벽면에 같은 크기의 정사각형 모양의 타일을 빈틈없이 붙이려고 합니다. 타일의 개수가 가장 적게 될 때의 타일의 한 변의 길이와 이 때 필요한 타일은 몇 장인지 차례대로 구하시오.

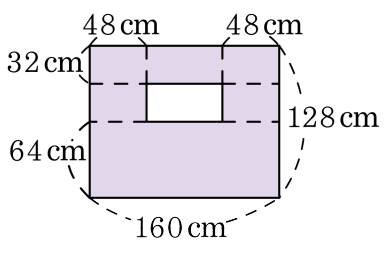

답: _____ cm

답: _____ 장

17. 다음 그림은 크기가 같은 몇 개의 정육면체를 쌓아놓고 위치에 따라 보이는 모양을 그린 것입니다.

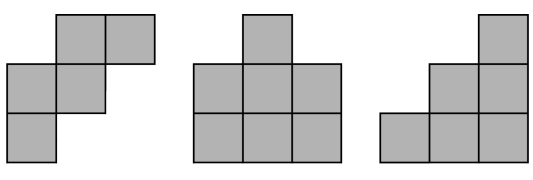

(위) (앞) (옆)

최소한 몇 개의 정육면체를 쌓은 것인지 구하시오.

답: _____ 개

18. 다음 그림과 같이 정육면체의 겉면에 모두 색칠을 한 다음, 각 모서리를 4 등분 하여 크기가 같은 작은 정육면체가 되도록 모두 잘랐습니다. 작은 정육면체 중 한 면도 색칠되어 있지 않은 정육면체의 개수는 전체의 몇 분의 몇입니까?

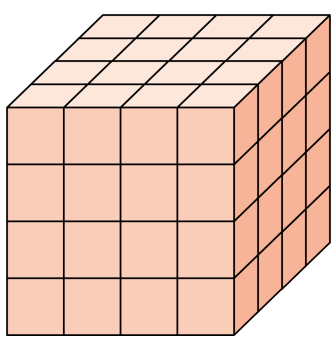

① $\frac{1}{12}$ ② $\frac{3}{8}$ ③ $\frac{1}{8}$ ④ $\frac{1}{4}$ ⑤ $\frac{2}{9}$

19. 가로와 세로의 길이가 각각 9cm 인 직육면체 모양의 상자를 리본으로 묶은 것입니다. 매듭의 길이가 20cm 가 사용되어 리본은 1m 60cm 가 들었습니다. 이 상자의 높이를 구하시오.

답: _____ cm

20. 정사각형 6개로 둘러싸인 정육면체의 모든 모서리를 삼등분한 다음 잘라내는 부분이 겹치지 않게 삼등분한 점을 연결하여 각 꼭지점의 부분을 똑같이 잘라내면 아래의 오른쪽 그림과 같이 정삼각형이 8개, 팔각형이 6개인 입체도형이 됩니다.

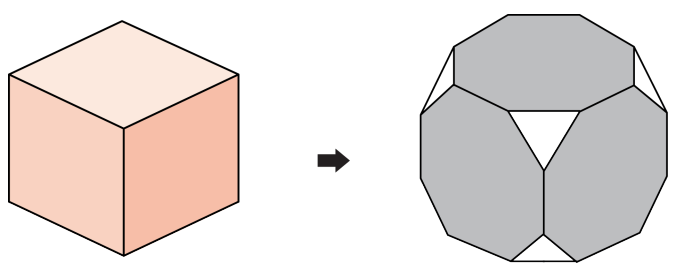

월드컵에서 공식적으로 사용되는 축구공은 정오각형이 12개, 정육각형이 20개로 이루어진 입체도형입니다. 이 축구공과 같은 입체도형을 만들려면 합동인 도형으로 둘러싸인 어떤 입체도형의 모든 모서리를 삼등분한 다음 위와 같은 방법으로 각 꼭짓점 부분을 똑같이 잘라내면 됩니다. 이 입체도형의 각 면은 어떤 평면도형이고, 몇 개인지 차례대로 짝지은 것은 어느 것입니까?

① 정삼각형, 12개
② 정오각형, 12개
③ 정삼각형, 20개
④ 정사각형, 20개
⑤ 정육각형, 12개

21. 왼쪽과 같은 주사위 3 개를 오른쪽 그림과 같이 쌓았습니다. 겹치는 2 개의 면에 있는 눈의 합이 7 이 되도록 하였을 때, ㉠, ㉡, ㉢의 눈의 수는 각각 몇인지 차례대로 쓰시오. (단, 주사위의 마주 보는 눈의 수의 합은 7입니다.)

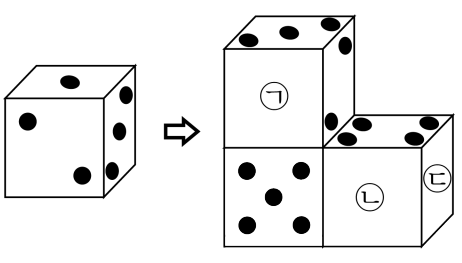

답: _____

답: _____

답: _____

22. 아래의 왼쪽 전개도는 똑같은 정육면체의 전개도 2 개를 붙인 것입니다. 이 전개도를 접었더니 오른쪽 도형과 같이 F 면과 G 면이 나란하게 놓였습니다. 두 정육면체에서 색칠한 부분과 같이 서로 겹쳐지는 곳에 있는 면은 무엇과 무엇입니까?

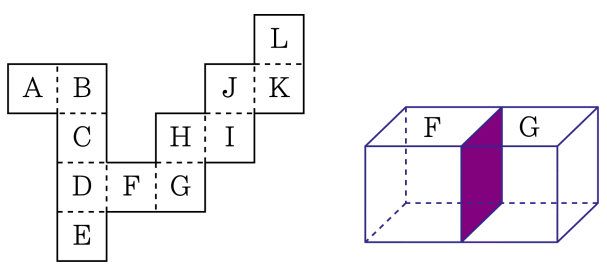

① 면 C , 면 K　　② 면 C , 면 L　　③ 면 B , 면 L

④ 면 B , 면 K　　⑤ 면 D , 면 K

23. 다음 전개도로 만든 정육면체가 아닌 것은 어느 것입니까?

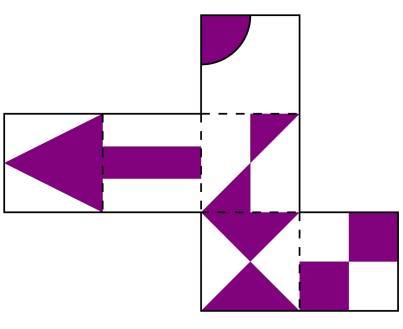

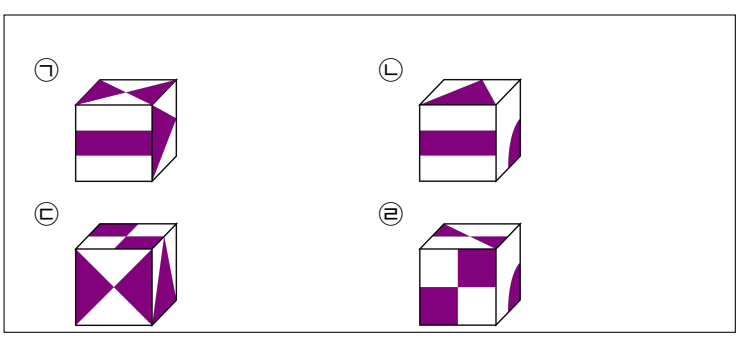

답: _____

24. 다음 전개도로 정육면체를 만들 때 바른 것은 어느 것입니까?

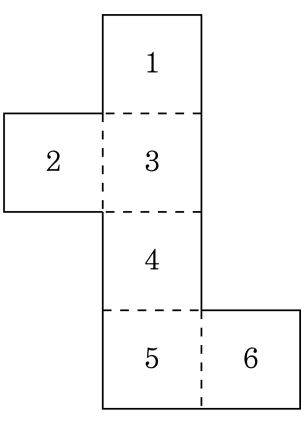

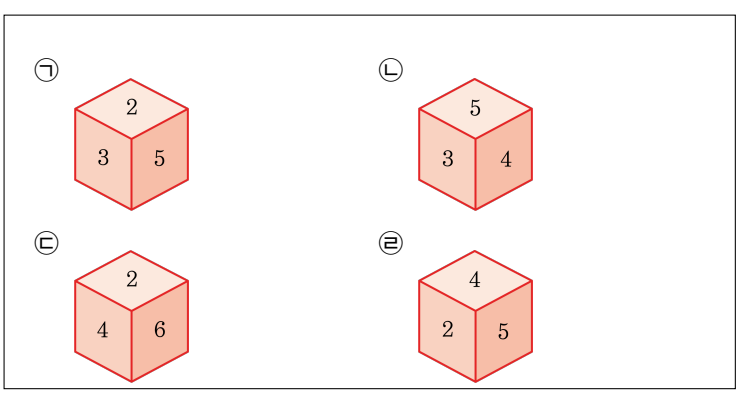

답: _____

25. 오른쪽 그림과 같이 한 모서리의 길이가 5 cm인 정육면체 모양의 나무도막의 여섯 면에 노란색 페인트칠을 하였습니다. 이 나무도막을 한 모서리의 길이가 1 cm인 정육면체로 잘랐을 때 노란색 페인트칠이 한 면도 칠해지지 않은 정육면체는 몇 개인지 구하시오.

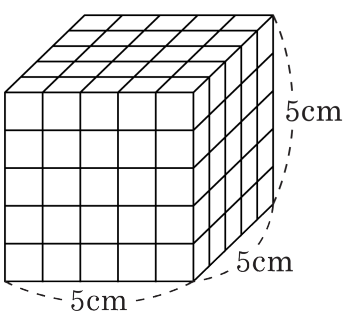

답: _____ 개