1. 다음 중 입체도형이 <u>아닌</u> 것은 어느 것인지 고르시오.

①

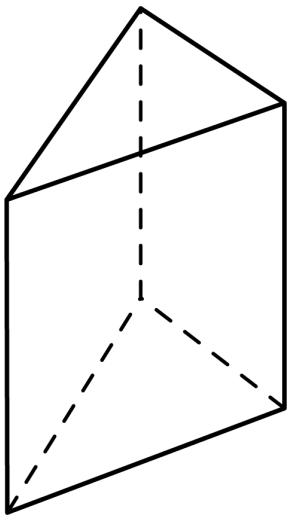

②

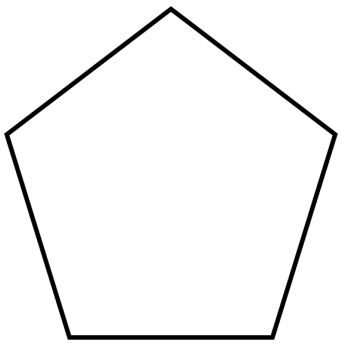

③

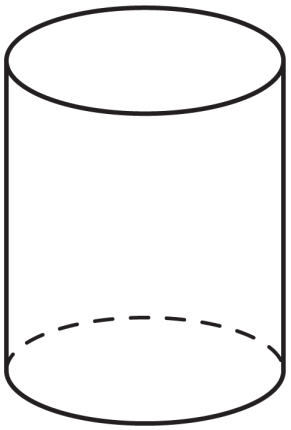

④

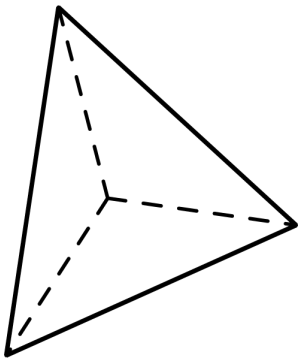

⑤

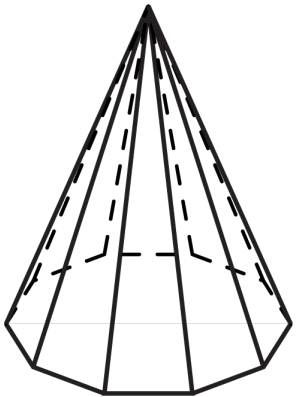

2. $\square$ 안에 알맞은 수를 차례대로 써넣으시오.

$$15 \div \frac{1}{3} = 15 \times \square = \square$$

답: _____

답: _____

3. 다음 입체도형이 각기둥이 아닌 이유를 찾아 기호를 쓰시오.

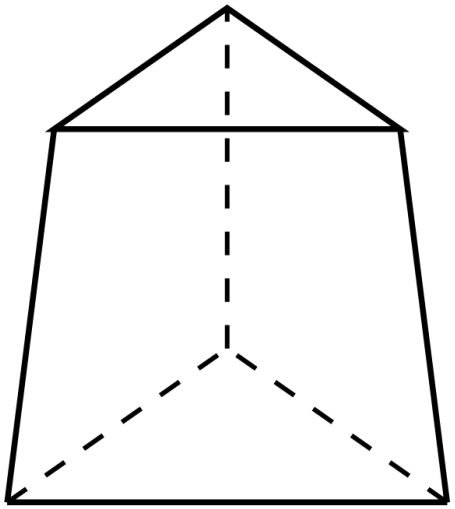

㉠ 위와 아래에 있는 면이 평행이 아닙니다. ㉡ 위와 아래에 있는 면이 합동이 아닙니다. ㉢ 위와 아래에 있는 면이 다각형이 아닙니다.

답: _____

4. 다음 그림에 대한 설명이 바른 것은 어느 것인지 고르시오.

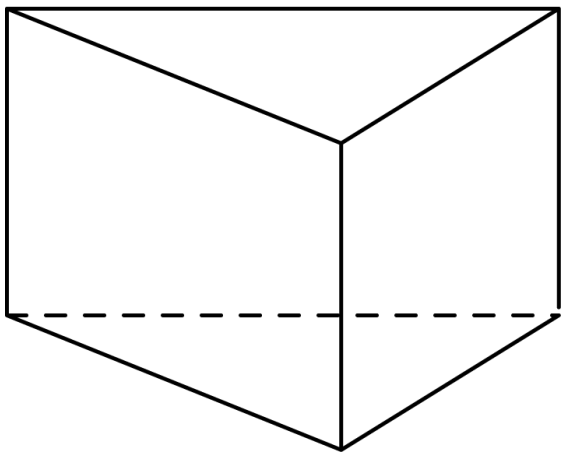

① 밑면모양이 육각형입니다.

② 모서리는 10개입니다.

③ 밑면이 1개입니다.

④ 옆면은 직사각형입니다.

⑤ 면의 모양이 모두 똑같습니다.

5. 다음 각기둥의 높이를 나타내는 선분이 <u>아닌</u> 것을 고르시오.

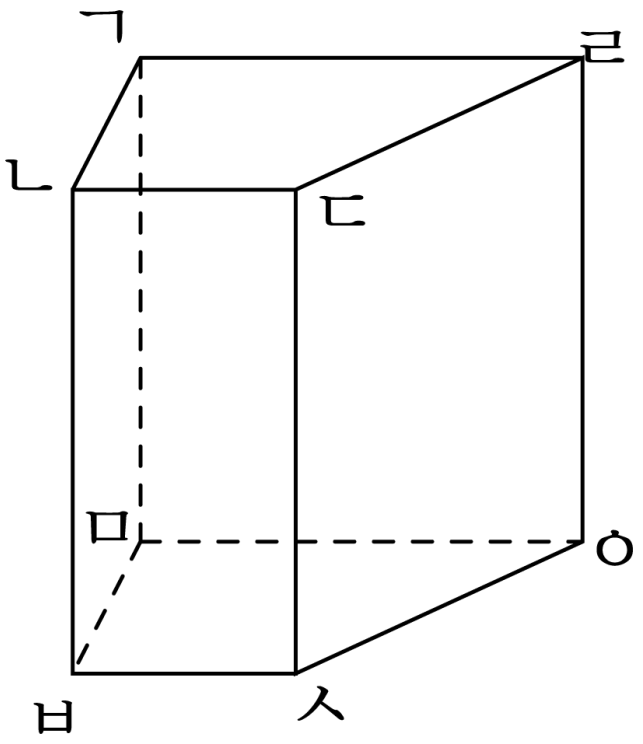

① 선분 ㄴㅂ ② 선분 ㄹㅇ ③ 선분 ㄱㄹ

④ 선분 ㄱㅁ ⑤ 선분 ㄷㅅ

6. 괄호 안에 들어갈 수나 말이 <u>잘못</u> 연결된 것은 어느 것인지 고르시오.

	삼각기둥	사각기둥	육각기둥
밑면의 모양		(1)	
꼭짓점의 수	(2)		
옆면의 모양			(3)
면의 수		(4)	
모서리의 수			(5)

① (1) - 사각형 ② (2) - 6개 ③ (3) - 직사각형

④ (4) - 6개 ⑤ (5) - 12개

7. □안에 알맞은 말을 쓰시오.

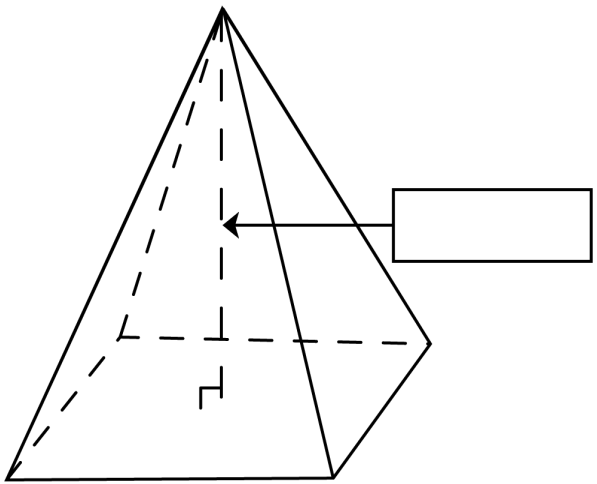

답: 각뿔의 _____

8. 삼각뿔은 면이 모두 몇 개입니까?

답: _____ 개

9. 각기둥에서 모서리의 수와 꼭짓점의 수의 합은 몇 개입니까?

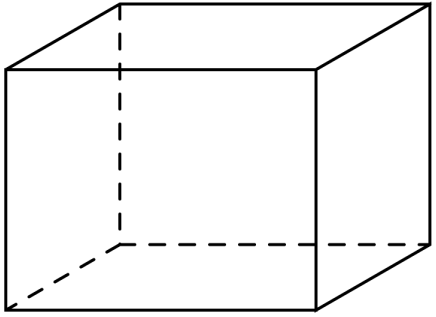

답: _____ 개

10. 다음 각뿔에 대한 설명 중 <u>틀린</u> 것을 고르시오.

① 각뿔의 높이는 각뿔의 모선의 길이를 재면 됩니다.

② 각뿔은 밑면의 모양에 상관없이 옆면이 항상 삼각형입니다.

③ 각뿔의 꼭짓점에서 만나지 않는 면은 밑면입니다.

④ 옆면이 밑면이 되는 각뿔이 있습니다.

⑤ 각뿔의 꼭짓점은 항상 1개입니다.

11. 다음은 각기둥과 각뿔을 비교할 때의 기준을 나열한 것입니다. 이 중 각기둥과 각뿔을 구별하는 기준이 될 수 있는 것을 모두 고르시오.

① 밑면의 수

② 모선의 수

③ 밑면의 모양

④ 옆면의 모양

⑤ 밑면의 모서리의 수

12. 다음 그림과 같은 전개도로 만든 입체도형의 모서리는 모두 몇 개인지 구하시오.

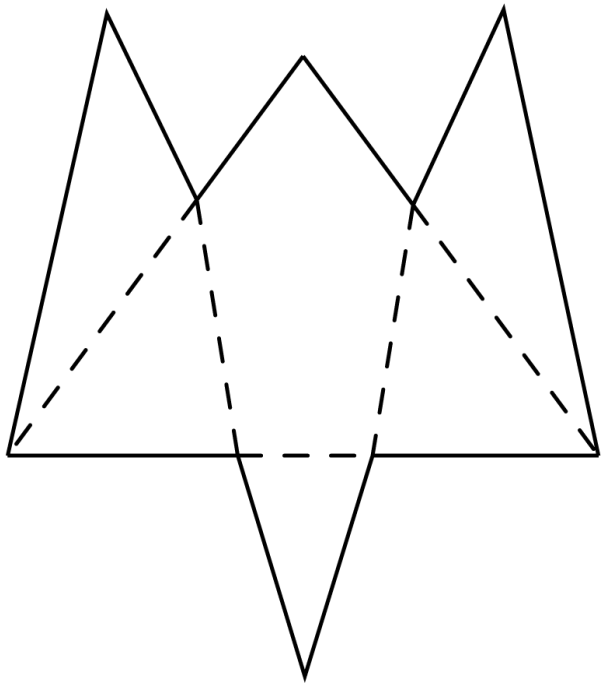

답: _____ 개

13. 다음은 사각기둥의 전개도입니다. 변 ㄱㅎ과 맞닿는 변은 어느 것입니까?

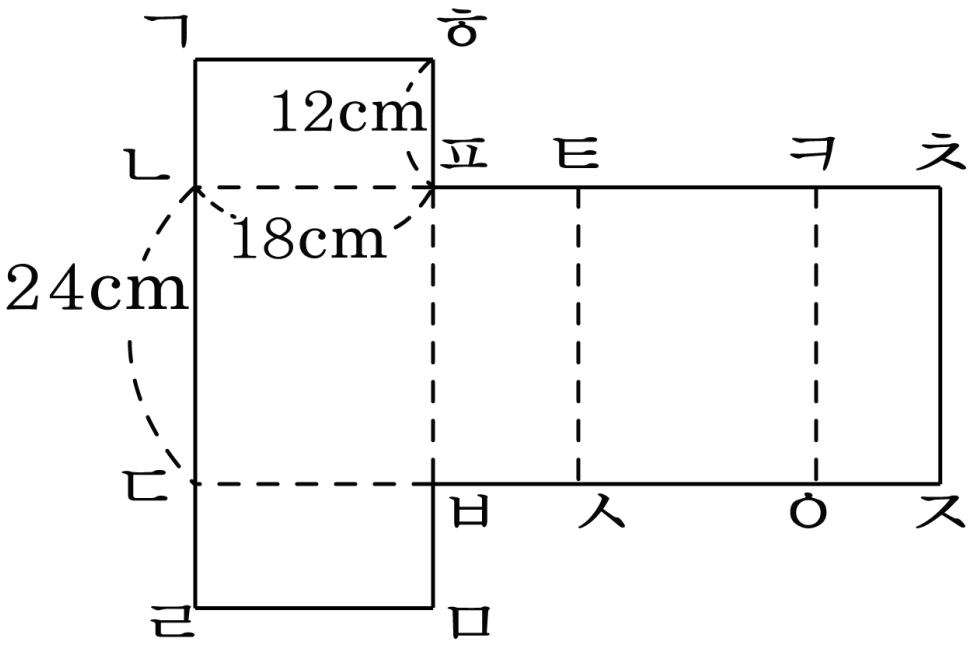

① 변 ㅎㅍ ② 변 ㅌㅍ ③ 변 ㅋㅌ

④ 변 ㅊㅈ ⑤ 변 ㄹㅁ

14. 전개도로 사각기둥을 만들 때, 변 ㅂㅅ과 맞닿는 변은 어느 것인지 고르시오.

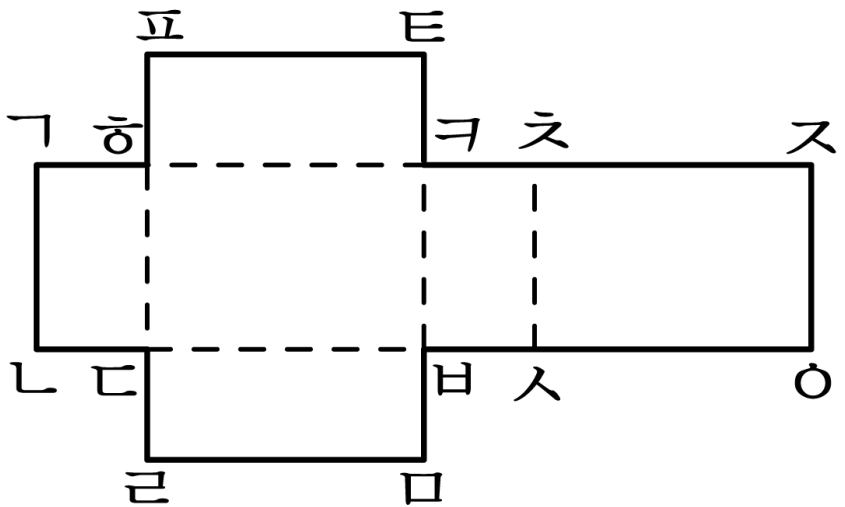

① 변 ㅋㅊ　　② 변 ㅊㅅ　　③ 변 ㅅㅇ

④ 변 ㅂㅁ　　⑤ 변 ㄴㄷ

15. 면의 수가 10개인 입체도형을 모두 쓰시오.

답: _____

답: _____

16. $8\,\mathrm{L}$의 물을 $\frac{2}{5}\,\mathrm{L}$씩 병에 나누어 담으려면 병은 모두 몇 개가 필요한지 구하시오.

답: _____ 개

17. 다음 분수의 나눗셈에서 몫이 자연수인 것을 모두 고르시오.

① $\frac{5}{7} \div \frac{2}{7}$ ② $\frac{4}{6} \div \frac{1}{6}$ ③ $\frac{7}{13} \div \frac{3}{13}$

④ $\frac{8}{11} \div \frac{4}{11}$ ⑤ $\frac{10}{15} \div \frac{5}{15}$

18. 영수는 동화책을 32쪽 읽었는데, 이것은 동화책 전체 쪽수의 $\frac{2}{15}$ 라고 합니다. 이 동화책의 전체 쪽수는 몇 쪽입니까?

답: _____ 쪽

19. 큰 수를 작은 수로 나눈 몫을 빈 곳에 써넣으시오.

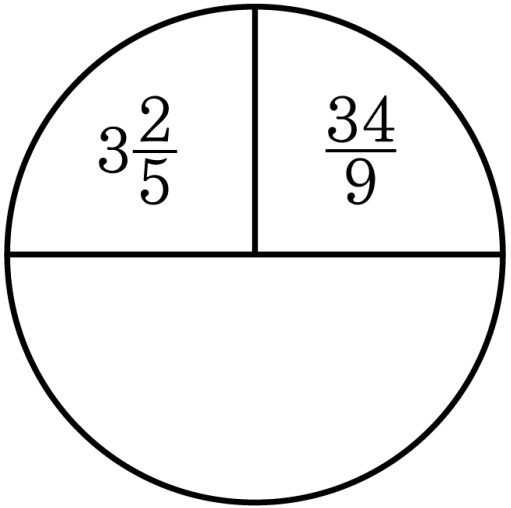

답: _____

20. 넓이가 $8\frac{1}{7}\,\mathrm{cm}^2$ 인 직사각형이 있습니다. 가로가 $3\frac{3}{4}\,\mathrm{cm}$ 이면, 세로는 몇 cm 입니까?

① $2\frac{2}{35}\,\mathrm{cm}$ ② $2\frac{4}{35}\,\mathrm{cm}$ ③ $2\frac{6}{35}\,\mathrm{cm}$
④ $2\frac{8}{35}\,\mathrm{cm}$ ⑤ $2\frac{9}{35}\,\mathrm{cm}$

21. 민수는 폐휴지를 $\frac{11}{3}$ kg모았고 은영이는 $\frac{9}{4}$ kg모았습니다. 민수가 모은 폐휴지는 은영이가 모은 폐휴지의 몇 배입니까?

① $\frac{27}{44}$ 배 ② $1\frac{16}{27}$ 배 ③ $8\frac{1}{4}$ 배
④ $1\frac{17}{27}$ 배 ⑤ $\frac{11}{12}$ 배

22. 다음은 사각기둥의 전개도입니다. 이 전개도 전체의 넓이는 몇 cm^2 인지 구하시오.

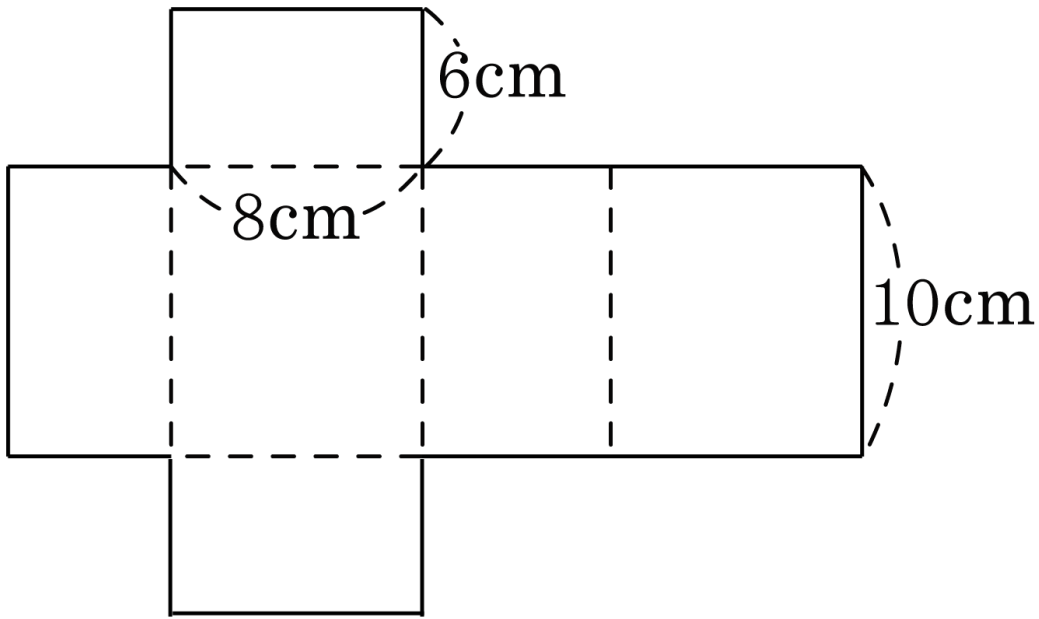

답: _____ cm^2

23. $10\frac{1}{4}$ L들이 가마솥에 물이 $1\frac{3}{4}$ L 들어 있습니다. 가마솥에 물을 가득 채우려면, $1\frac{1}{16}$ L들이 바가지로 적어도 몇 번 부어야 합니까?

답: _____ 번

24. $3\frac{1}{2}$ m 짜리 띠를 10 개 만들 수 있는 끈이 있습니다. 이 끈으로 $\frac{1}{2}$ m 짜리 띠는 몇 개 만들 수 있는지 구하시오.

답: _____ 개

25. 가로가 $2\frac{4}{7}$ m이고, 세로가 6 m인 직사각형 모양의 종이에 그림을 그리는 데에 $1\frac{1}{3}$ L의 물감이 들었습니다. 1 m^2의 종이에 그림을 그리는 데에 몇 L의 물감이 든 셈입니까?

① $\frac{5}{81}$ L ② $\frac{7}{81}$ L ③ $1\frac{3}{7}$ L
④ $\frac{7}{27}$ L ⑤ $2\frac{7}{81}$ L