1. 태민이네 반은 남학생이 19명, 여학생이 14명입니다. 태민이네 반 전체 학생 수에 대한 여학생 수의 비의 값을 분수로 바르게 나타낸 것은 어느 것입니까?

① $\frac{19}{14}$ ② $\frac{14}{19}$ ③ $\frac{14}{33}$ ④ $\frac{19}{33}$ ⑤ 1

2. 원기둥에 대한 설명 중 옳은 것을 모두 고르시오.

① 밑면의 모양은 사각형입니다.

② 두 밑면은 서로 합동입니다.

③ 두 밑면은 서로 평행입니다.

④ 옆면은 곡면으로 둘러싸여 있습니다.

⑤ 높이는 밑면의 지름의 길이와 같습니다.

3. 다음 분수의 나눗셈을 바르게 한 것은 어느 것입니까?

$$4\frac{2}{5} \div 3\frac{3}{10}$$

① $1\frac{1}{3}$ ② $\frac{3}{4}$ ③ $1\frac{2}{3}$ ④ $1\frac{1}{4}$ ⑤ $\frac{2}{3}$

4. 굵기가 일정한 철사 $3\frac{3}{4}\,\mathrm{m}$의 무게가 $4\frac{5}{8}\,\mathrm{kg}$입니다. 이 철사 $1\,\mathrm{m}$의 무게는 몇 kg인지 구하시오.

① $1\frac{1}{6}\,\mathrm{kg}$ ② $\frac{30}{37}\,\mathrm{kg}$ ③ $1\frac{17}{30}\,\mathrm{kg}$

④ $1\frac{7}{30}\,\mathrm{kg}$ ⑤ $\frac{5}{6}\,\mathrm{kg}$

5. 예찬이는 오늘 독서를 $\frac{3}{5}$ 시간, 운동을 $\frac{9}{8}$ 시간 동안 하였습니다. 운동을 한 시간은 독서를 한 시간의 몇 배입니까?

답: _____ 배

6. 길이가 $\frac{10}{13}$ m인 막대를 $\frac{5}{26}$ m씩 자르면 몇 도막이 되는지 구하시오.

답: _____ 도막

7. 다음 ㉮과 ㉯의 부피를 구해 ㉯의 부피에 대한 ㉮의 부피의 비를 백분율로 나타내시오.

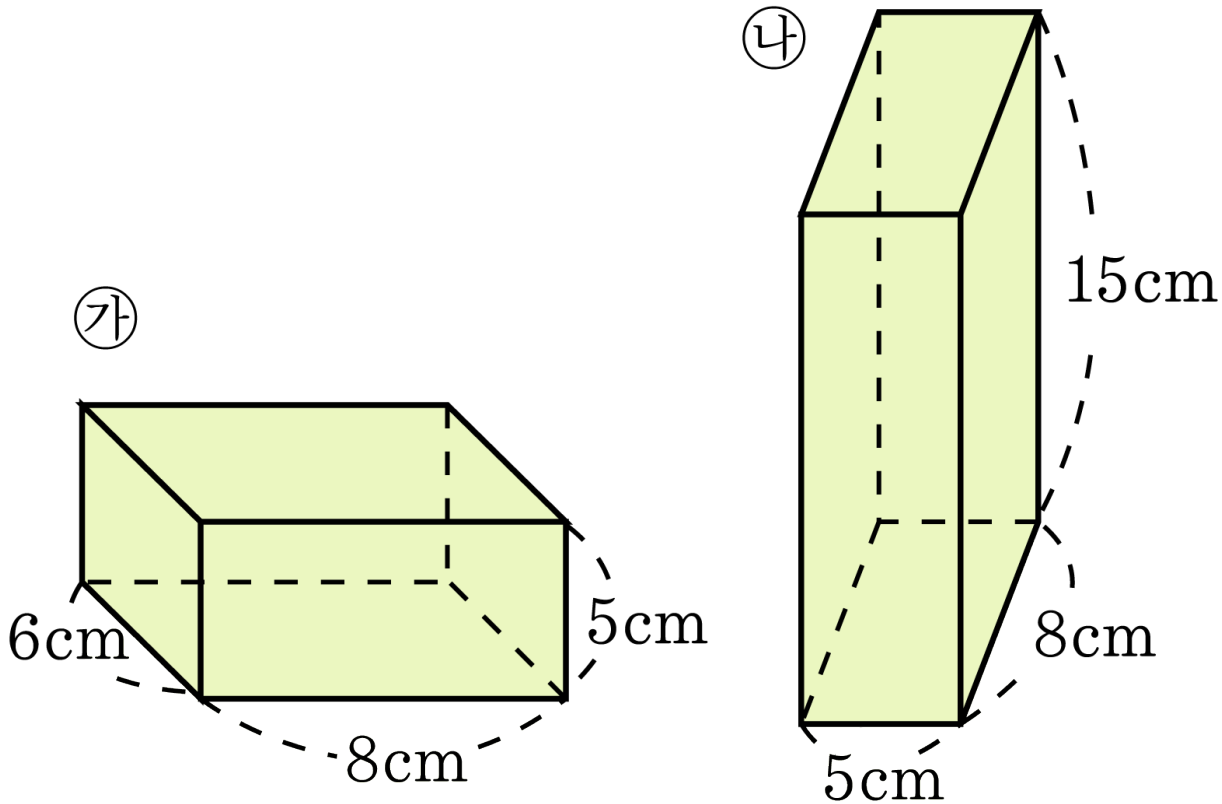

답: _____ %

8. 다음의 전개도를 보고, 겉넓이를 구하시오.

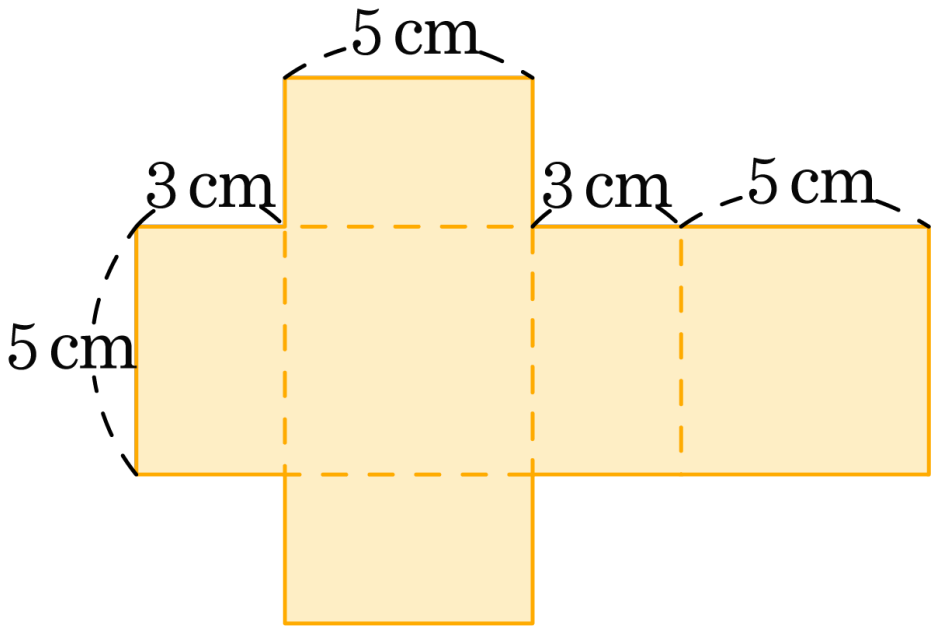

답: _____ cm^2

9. 다음 비례식에서 $\square$ 안에 알맞은 수를 넣으시오.

$(3 \times \square) : 0.6 = 2.4 : 1.5$

답: _____

10. 80 점 만점인 수학 학력 평가에서 16 점을 받았습니다. 이 점수를 100 점 만점으로 계산할 때 몇 점을 받은 셈이 됩니까?

① 10 점 ② 20 점 ③ 30 점 ④ 40 점 ⑤ 50 점

11. 은하 초등학교에서 500 명 학생들의 아버지 직업을 조사하였습니다. 조사한 직업 중에 공무원의 아버지를 둔 학생은 몇 명입니까?

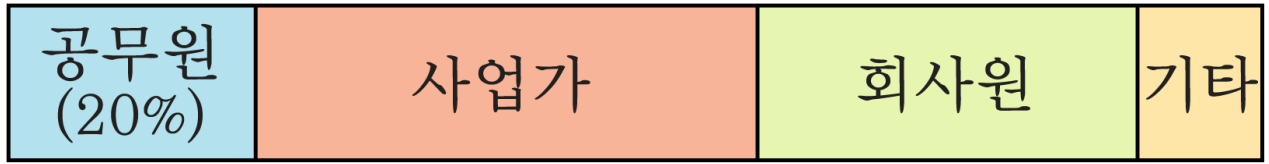

① 50 명 ② 100 명 ③ 150 명

④ 200 명 ⑤ 250 명

12. 다음은 어느 지방의 땅 넓이를 용도별로 나타낸 띠그래프입니다. 도로가 차지하는 넓이는 논이 차지하는 넓이의 몇 % 입니까? (반올림하여 소수 둘째 자리까지 나타내시오.)

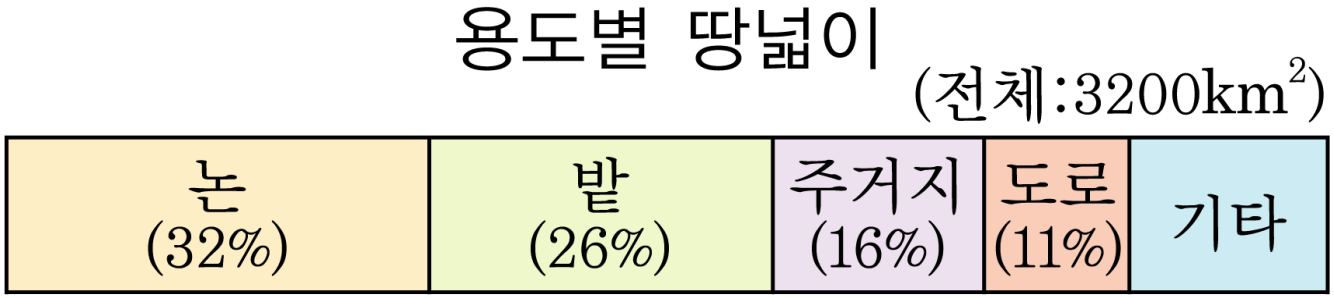

① 약 34.37 %　② 약 34.38 %　③ 약 34.39 %

④ 약 34.41 %　⑤ 약 34.42 %

13. 다음 중 y 를 x 에 관한 식으로 나타내었을 때, y 가 x 에 정비례하지 <u>않는</u> 것을 고르시오.

① 한 개에 600 원 하는 음료수 x 개의 가격 y 원

② 한 변의 길이가 $x\,\mathrm{cm}$ 인 정삼각형의 둘레의 길이 $y\,\mathrm{cm}$

③ 밑변의 길이가 $5\,\mathrm{cm}$, 높이가 $x\,\mathrm{cm}$ 인 삼각형의 넓이 $y\,\mathrm{cm}^2$

④ 시속 $4\,\mathrm{km}$ 의 속력으로 x 시간 동안 걸은 거리

⑤ 한 자루에 x 원인 연필 한 자루와 한 권에 500 원인 공책 한 권을 살 때, 지불할 금액 y 원

14. y 가 x 에 정비례할 때, $x = 4$ 일 때, $y = 2$ 입니다. $y = 10$ 일 때, x 의 값을 구하시오.

① 10 ② 20 ③ 30 ④ 40 ⑤ 15

15. 다음 그림은 삼각기둥의 전개도입니다. 전개도 전체의 넓이는 몇 cm^2 인지 구하시오.

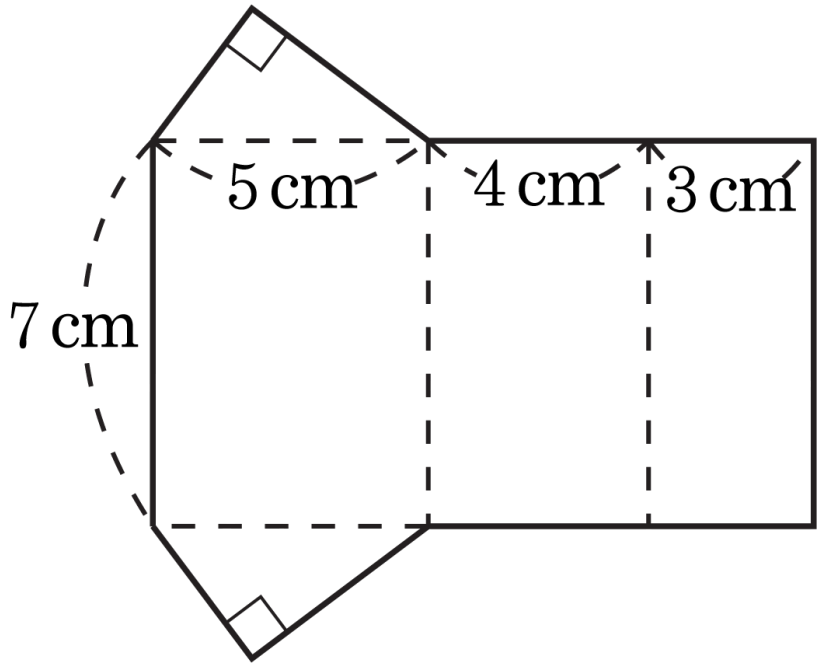

답: _____ cm^2

16. 다음 각기둥의 이름은 무엇입니까?

(꼭짓점 수)+(모서리 수)+(면의 수)= 38

① 삼각기둥 ② 사각기둥 ③ 오각기둥

④ 육각기둥 ⑤ 칠각기둥

17. 다음 숫자 카드를 한 번씩만 사용하여 몫이 가장 큰 수가 나오는 (소수 두 자리 수)÷(소수 한 자리 수)의 나눗셈을 만들어 그 몫을 구하시오.

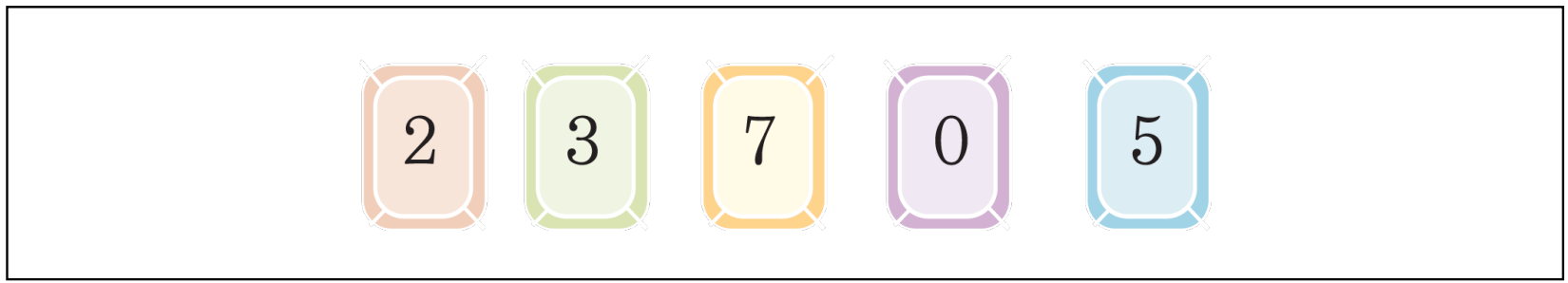

답: _____

18. 어떤 수를 25.6으로 나누어야 할 것을 잘못하여 52.6으로 나누었더니 몫이 2.1이고, 나머지는 0.83이었습니다. 바르게 계산했을 때의 몫을 자연수 부분까지 구하면 나머지는 얼마입니까?

답: _____

19. 원주가 $25.12\,\mathrm{cm}$인 원의 반지름의 길이와 넓이가 $78.5\,\mathrm{cm}^2$인 원의 반지름의 길이의 합을 구하시오.

답: _____ cm

20. 그림은 반원과 직각삼각형을 겹쳐 놓은 것입니다. 색칠한 부분 ㉠와 ㉡의 넓이가 같을 때, 선분 ㄴㄷ의 길이는 몇 cm입니까?

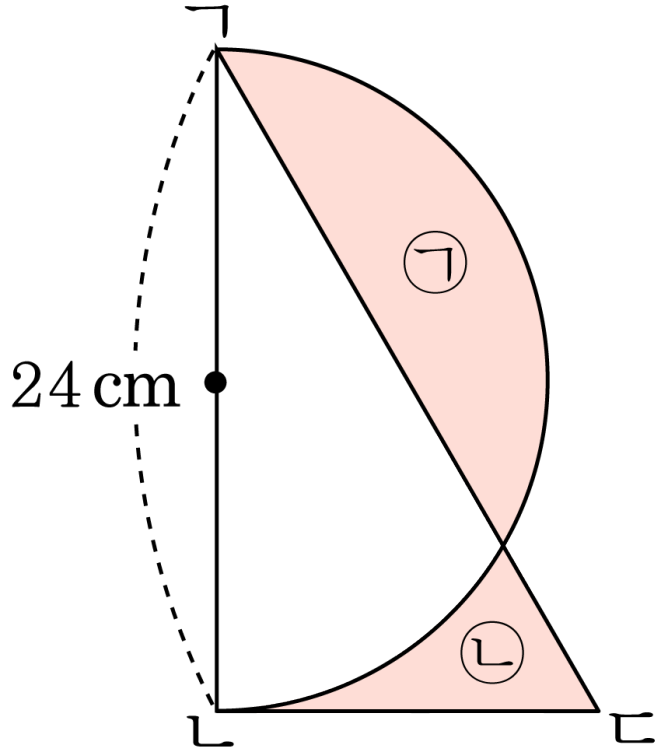

답: _____ cm

21. 가로 20 cm, 세로 14 cm인 직사각형 모양의 종이에 밑면의 가로가 4 cm, 세로가 5 cm이고, 높이가 3 cm인 직육면체의 전개도를 잘라내었습니다. 전개도를 만들고 남은 종이의 넓이를 구하시오.

답: _____ cm^2

22. 다음 도형의 겉넓이를 이용하여 부피를 구하시오.

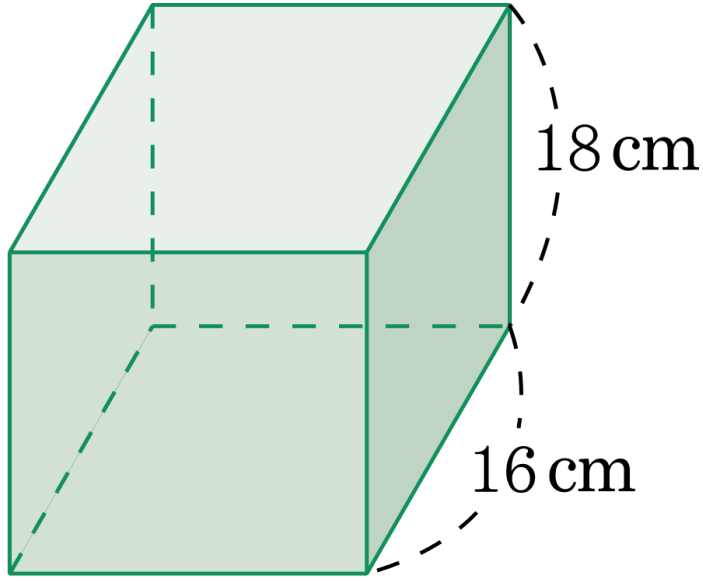

겉넓이 : $1936\,\mathrm{cm}^2$

① $5760\,\mathrm{cm}^3$ ② $5400\,\mathrm{cm}^3$ ③ $5216\,\mathrm{cm}^3$

④ $4924\,\mathrm{cm}^3$ ⑤ $4866\,\mathrm{cm}^3$

23. 엽서가 17장에 10200원입니다. 엽서 4장의 값에 대한 엽서 7장의 값의 비를 간단하게 나타내시오.

① 7 : 4 ② 3 : 4 ③ 4 : 7 ④ 7 : 3 ⑤ 17 : 4

24. 어느 원기둥의 높이가 8 cm 입니다. 이 원기둥의 전개도에서 밑면의 둘레의 길이가 47.1 cm 라면, 원기둥의 옆면의 둘레의 길이는 몇 cm 인지 구하시오.

답: _____ cm

25. 다음 입체도형의 부피를 구하시오.

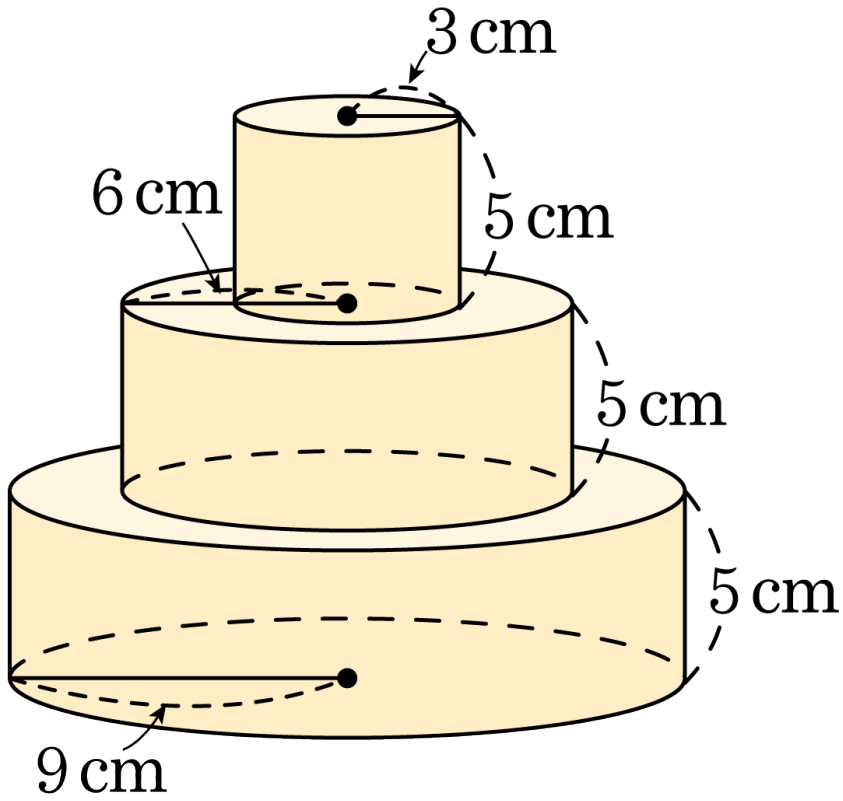

답: _____ cm^3