1. 다음 도형에서 면 ㄱㄴㄷㄹ과 평행인 면은 어느 것입니까?

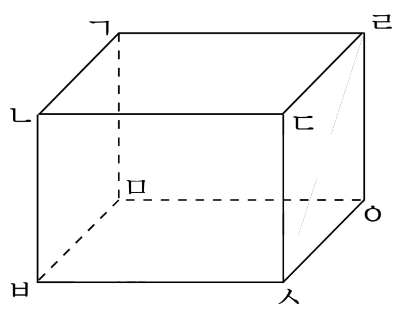

답: 면 _____

2. $\square$안에 알맞은 수를 차례로 써넣으시오.

$$\frac{11}{13} = \frac{11 \times 3}{13 \times 3} = \frac{11 \times 5}{13 \times \square} = \frac{11 \times \square}{13 \times 8}$$

답: _____

답: _____

3. 분모와 분자의 공약수가 1뿐인 분수를 무슨 분수라고 하는지 쓰시오.

답: _____

4. 다음 분수를 분모가 가장 작은 분수로 통분할 때 공통분모는 얼마로 해야 합니까?

$$\frac{3}{5},\ \frac{5}{8},\ \frac{13}{30}$$

답: _____

5. 다음 도형의 넓이를 구하여 차례대로 쓰시오.

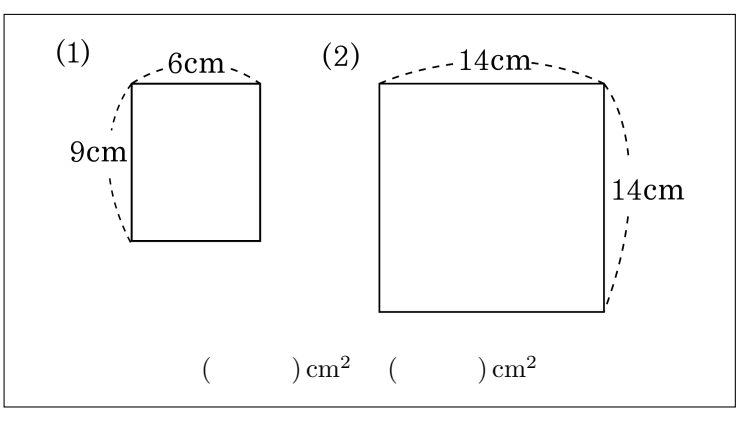

답: _____

답: _____

6. 다음 삼각형의 넓이를 구하시오.

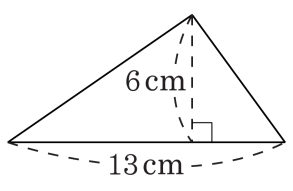

답: _____ cm^2

7. 마름모에서 삼각형 ㄱ과 삼각형 ㄴ의 넓이의 합이 □cm^2 가 된다고 할 때, □ 안에 들어갈 알맞은 수를 구하시오.

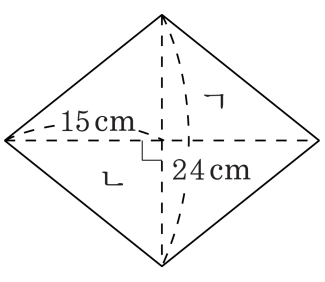

답: _____ cm^2

8. 한 대각선의 길이가 14cm 이고, 다른 대각선의 길이가 18cm 인 마름모가 있다. 이 마름모의 넓이를 구하여라.

답: _____ cm^2

9. 계산 결과가 짝수인 것을 모두 고르시오.

① (짝수)+1
② (홀수)+ (홀수)
③ (홀수)+1
④ (짝수)+ (홀수)
⑤ (짝수)−1

10. 다음 중 두 수의 최대공약수가 가장 큰 것은 어느 것입니까?

① (15, 45) ② (18, 24) ③ (27, 21)
④ (36, 48) ⑤ (54, 30)

11. 다음 중 정육면체는 어느 것인지 고르시오.

① 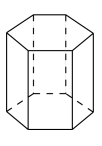

②

③ 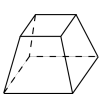

④ 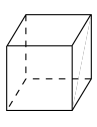

⑤ 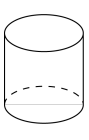

12. 다음 직육면체에서 모서리 ㅁㅂ과 직각으로 만나는 모서리가 <u>아닌</u> 것을 고르시오.

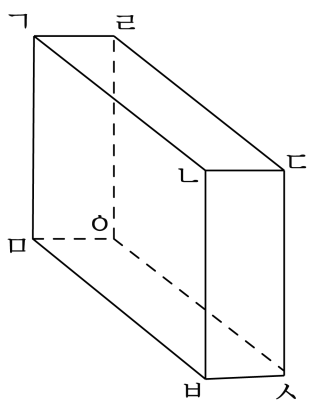

① 모서리 ㄱㅁ ② 모서리 ㅇㄹ ③ 모서리 ㅁㅇ

④ 모서리 ㄴㅂ ⑤ 모서리 ㅂㅅ

13. 다음 중 정육면체의 전개도가 아닌 것은 어느 것인가?

①
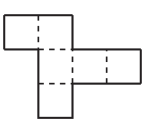

②
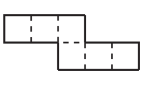

③
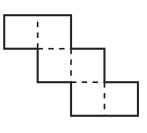

④
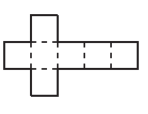

⑤
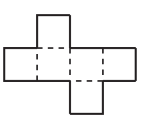

14. 다음 전개도에서 면 ㉯와 수직이 <u>아닌</u> 면은 어느 것입니가?

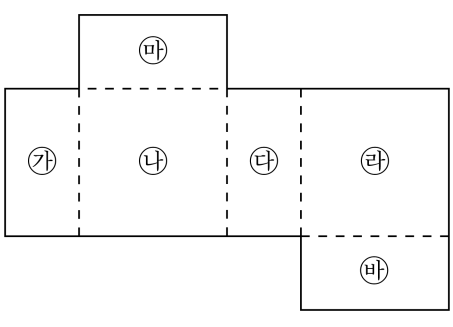

① 면 ㉤ ② 면 ㉰ ③ 면 ㉮ ④ 면 ㉱ ⑤ 면 ㉲

15. 다음 중 크기가 다른 분수는 어느 것인지 고르시오.

① $\frac{3}{4}$ ② $\frac{9}{12}$ ③ $\frac{14}{16}$ ④ $\frac{18}{24}$ ⑤ $\frac{27}{36}$

16. 다음을 계산하시오.

$$\frac{5}{6}+\frac{3}{7}$$

① $1\frac{11}{42}$ ② $1\frac{2}{7}$ ③ $1\frac{13}{42}$ ④ $1\frac{1}{3}$ ⑤ $1\frac{5}{14}$

17. 다음은 $\frac{2}{5}+\frac{1}{3}$ 을 그림으로 나타낸 것입니다. 가 그림에 알맞게 색칠한 것은 어느 것입니까?

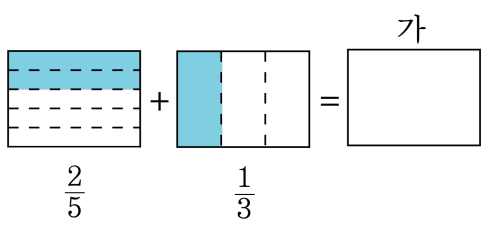

①
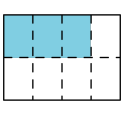

②
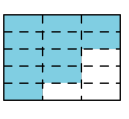

③
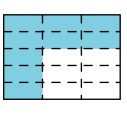

④
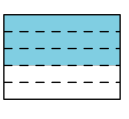

18. 분모가 다른 진분수의 뺄셈을 할 때는 무엇을 가장 먼저 해야 합니까?

① 분자끼리 뺍니다.

② 분모끼리 뺍니다.

③ 공통분모를 구합니다.

④ 분모의 최대공약수를 구합니다.

⑤ 분자의 최대공약수를 구합니다.

19. 다음을 계산하시오.

$$4\frac{3}{8} \times 6$$

① $24\frac{3}{8}$ ② $6\frac{1}{4}$ ③ 9 ④ $26\frac{1}{4}$ ⑤ $6\frac{3}{4}$

20. 굵기가 일정한 철근 1 m의 무게가 $3\frac{1}{5}$ kg입니다. 이 철근 12 m의 무게는 몇 kg입니까?

① $38\frac{2}{5}$ kg ② $38\frac{3}{5}$ kg ③ $38\frac{4}{5}$ kg
④ 39 kg ⑤ $38\frac{1}{5}$ kg

21. 30분의 $1\frac{2}{9}$는 몇 시간입니까?

① $1\frac{2}{9}$ 시간 ② $\frac{11}{18}$ 시간 ③ $\frac{11}{27}$ 시간
④ $\frac{1}{3}$ 시간 ⑤ $\frac{1}{18}$ 시간

22. 다음을 계산하시오.

$$\frac{3}{8} \times \frac{5}{7}$$

① $\frac{21}{40}$ ② $\frac{15}{56}$ ③ $1\frac{19}{21}$ ④ $\frac{5}{8}$ ⑤ $\frac{3}{7}$

23. 50에서 80까지의 자연수 중에서 2의 배수도 되고 3의 배수도 되는 수는 몇 개입니까?

답: _____ 개

24. 길이가 50m 인 도로 위에 처음부터 단풍나무는 2m 마다, 감나무는 3m 마다 심으려고 합니다. 두 나무가 동시에 심어지는 곳은 몇 군데 입니까?

① 5 군데 ② 6 군데 ③ 7 군데
④ 8 군데 ⑤ 9 군데

25. 가★나는 가와 나의 최소공배수를, 가∘나는 가와 나의 최대공약수를 나타낼 때, 다음을 계산하시오.

$24 \bigstar (48 \circ 32)$

답: _____

26. 어떤 수로 10을 나누었더니 3이 남고 15를 나누었더니 1 이 남았습니다. 어떤 수를 구하시오.

답: _____

27. 100까지의 자연수 중에서 3의 배수이고, 짝수인 수는 모두 몇 개입니까?

답: _____ 개

28. 다음과 같은 전개도로 직육면체를 만들었습니다. 변 ㄷㄹ과 길이가 같은 변을 모두 찾으면 어느 것입니까?

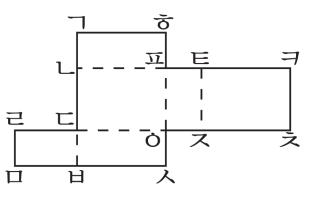

① 변 ㅈㅇ　② 변 ㄱㅎ　③ 변 ㅂㅅ

④ 변 ㅁㅂ　⑤ 변 ㅋㅊ

29. 다음 그림에서 색칠한 부분의 길이를 구하시오.

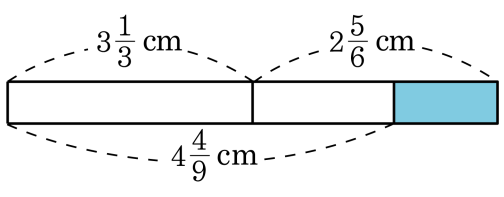

① $\frac{17}{18}$ cm ② $1\frac{5}{6}$ cm ③ $1\frac{13}{18}$ cm
④ $5\frac{13}{18}$ cm ⑤ $2\frac{13}{18}$ cm

30. 도형 ㉯의 넓이는 도형 ㉮의 넓이의 몇 배입니까?

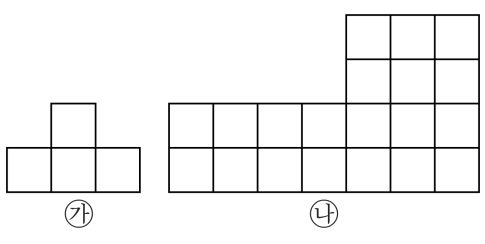

답: _____ 배

31. 다음 두 직사각형의 둘레는 48 cm로 같습니다. 두 직사각형 ㉠, ㉡ 중 넓이가 더 큰 것은 어느 것인지 기호를 쓰시오.

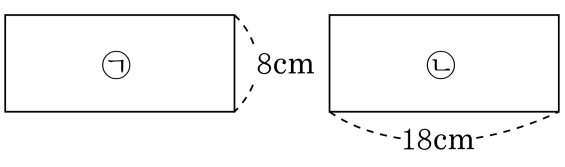

답: _____

32. 다음 도형에서 색칠한 부분의 넓이를 구하시오.

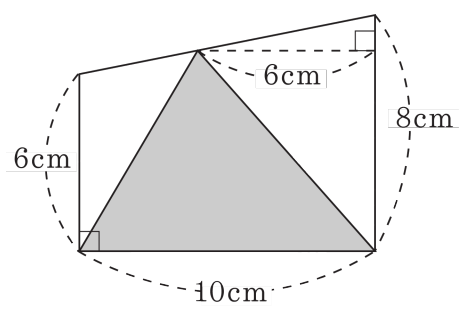

답: _____ cm^2

33. 어떤 수로 39를 나누면 나머지가 3이 되고, 52를 나누면 나머지가 4가 된다고 합니다. 어떤 수들의 합을 구하시오.

답: _____

34. $\frac{16}{24}$ 과 크기가 <u>다른</u> 분수를 찾으시오.

① $\frac{8}{12}$ ② $\frac{4}{6}$ ③ $\frac{2}{3}$ ④ $\frac{2}{5}$ ⑤ $\frac{32}{48}$

35. 다음 식에서 ■에 알맞은 수는 모두 몇 개입니까?

$$\frac{1}{■}+\frac{1}{2}+\frac{1}{4}>1$$

① 1개 ② 2개 ③ 3개 ④ 5개 ⑤ 6개

36. 다음 중 두 분수를 골라 덧셈식을 만들려고 합니다. 이 때, 합이 가장 크게 되는 덧셈식은 어느 것입니까?

$3\frac{1}{2},\ 3\frac{3}{4},\ 3\frac{1}{12},\ 3\frac{5}{8},\ 3\frac{7}{9}$

① $3\frac{1}{2}+3\frac{3}{4}$　② $3\frac{5}{8}+3\frac{7}{9}$　③ $3\frac{3}{4}+3\frac{7}{9}$
④ $3\frac{3}{4}+3\frac{5}{8}$　⑤ $3\frac{7}{9}+3\frac{1}{12}$

37. 둘레가 $300\,\mathrm{cm}$ 이고, 세로가 가로의 $\frac{1}{4}$ 인 직사각형의 넓이를 구하시오.

답: _____ cm^2

38. 넓이가 같은 직사각형과 정사각형이 있습니다. 직사각형의 둘레의 길이는 40 cm 이고, 가로의 길이는 세로의 길이의 3 배입니다. 정사각형의 넓이는 몇 cm^2 입니까?

답: _____ cm^2

39. 마름모 ㄱㄴㄷㄹ의 각 변의 가운데 점을 이어 직사각형 ㅁㅂㅅㅇ을 만든 다음 직사각형 ㅁㅂㅅㅇ의 각 변의 가운데 점을 이어 마름모를 만들고, 같은 방법으로 직사각형을 만들었습니다. 색칠한 부분의 넓이를 구하시오.

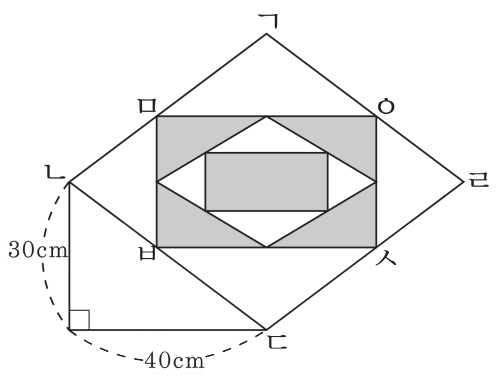

답: _____ cm^2

40. ㉠ 수도꼭지는 일정한 속도로 30초에 $18\frac{2}{3}$ L 의 물이 나옵니다. 이 수도꼭지를 5분 동안 틀어 놓았을 때, 나온 물의 양은 몇 L입니까?

① $46\frac{2}{3}$ L ② $93\frac{1}{3}$ L ③ 280 L
④ $186\frac{2}{3}$ L ⑤ 560 L