1. $\square$ 안에 알맞은 말로 짝지어진 것은 어느 것입니까?

두 직선이 서로 $\square$ 일 때, 한 직선은 다른 직선에 대한 $\square$ 이라고 합니다.

① 수직, 평행 ② 수직, 수선 ③ 평행, 수선

④ 평행, 수직 ⑤ 수직, 수직

2. 다음 중 평행선 사이의 거리를 바르게 나타내지 못한 것은 어느 것인지 구하시오.

① 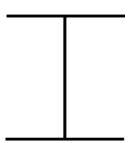

② 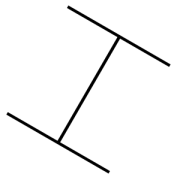

③ 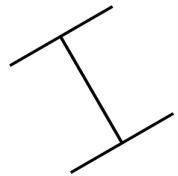

④ 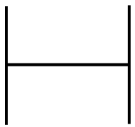

⑤ 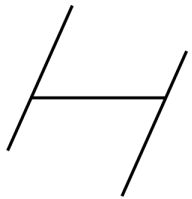

3. 다음 그림에서 직선 ㉮의 수선은 모두 몇 개입니까?

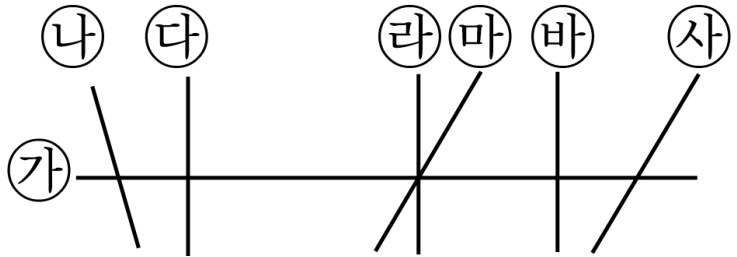

답: _____ 개

4. 다음 그림에서 서로 수직인 직선은 모두 몇 쌍입니까?

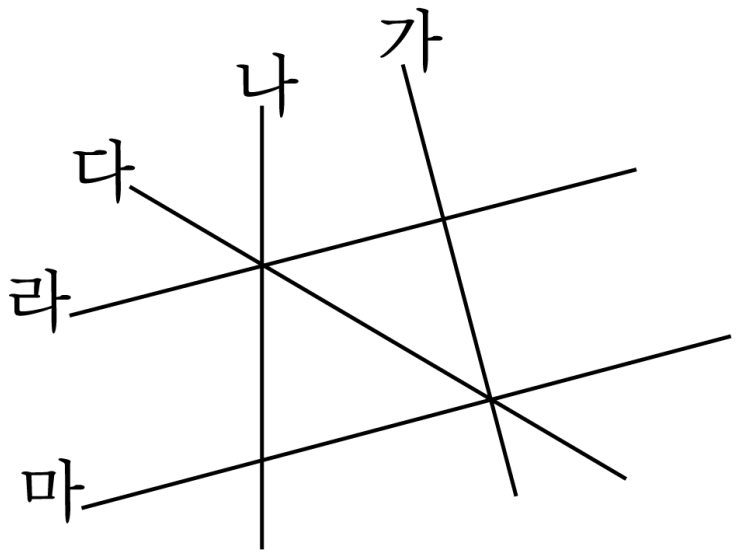

답: _____ 쌍

5. 다음 삼각형의 점 O 에서 각 변에 그을 수 있는 수선은 모두 몇 개입니까?

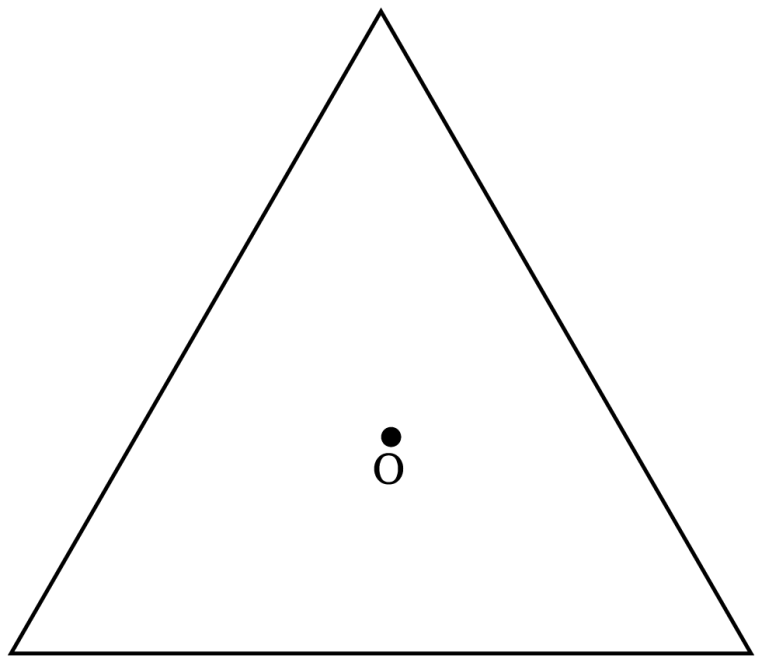

답: _____ 개

6. 다음 중 직각이 2개 있는 도형은 어느 것입니까?

① 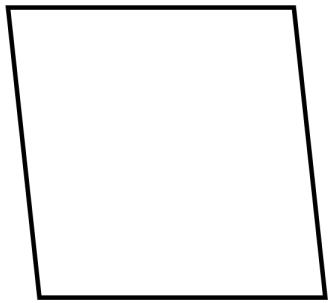

② 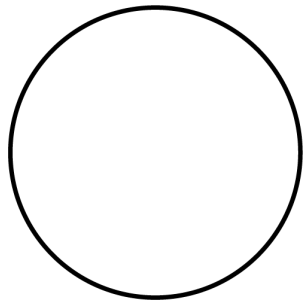

③ 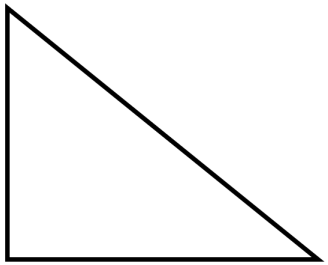

④ 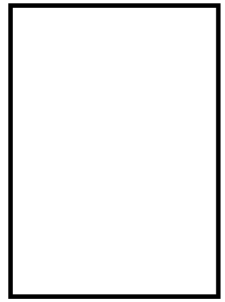

⑤ 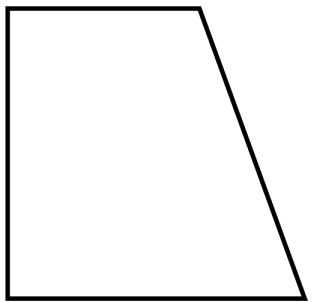

7. 삼각자를 이용하여 직선 ㉮와 수직인 직선 ㉯를 그릴 때, 바른 것은 어느 것인지 구하시오.

① 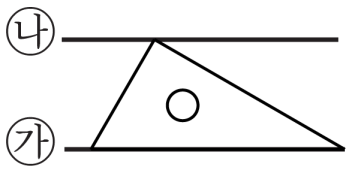

② 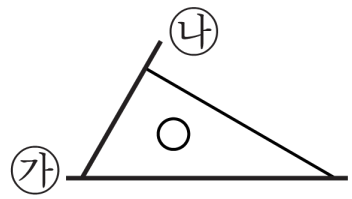

③ 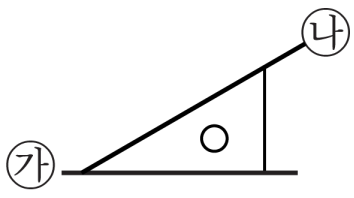

④ 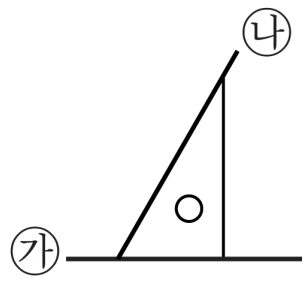

⑤ 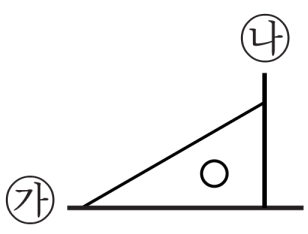

8. 각도기를 이용하여 직선 ㄱㄴ에 대한 수선을 그리는 방법을 설명한 것입니다. 빈 칸에 알맞은 말을 차례로 써넣으시오.

(1) 직선 ㄱㄴ을 그립니다.

(2) 직선 ㄱㄴ 위에 점 ㄷ을 표시합니다.

(3) 각도기에서 90도가 되는 곳에 점 ㄹ을 표시합니다.

(4) 각도기의 □ 을 점 ㄷ에 맞추고, 각도기의 □ 을 직선 ㄱㄴ에 맞춥니다.

(5) 직선 ㄹㄷ을 그립니다.

답: _____

답: _____

9. 다음 중 서로 만나지 않는 직선은 어느 것입니까?

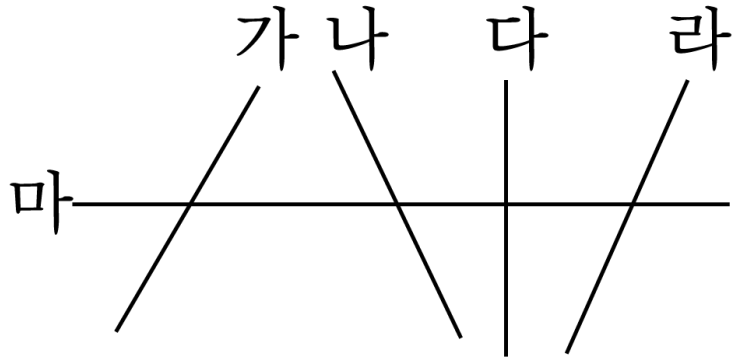

답: 직선 _____

답: 직선 _____

10. 다음 그림에서 평행선은 모두 몇 쌍입니까?

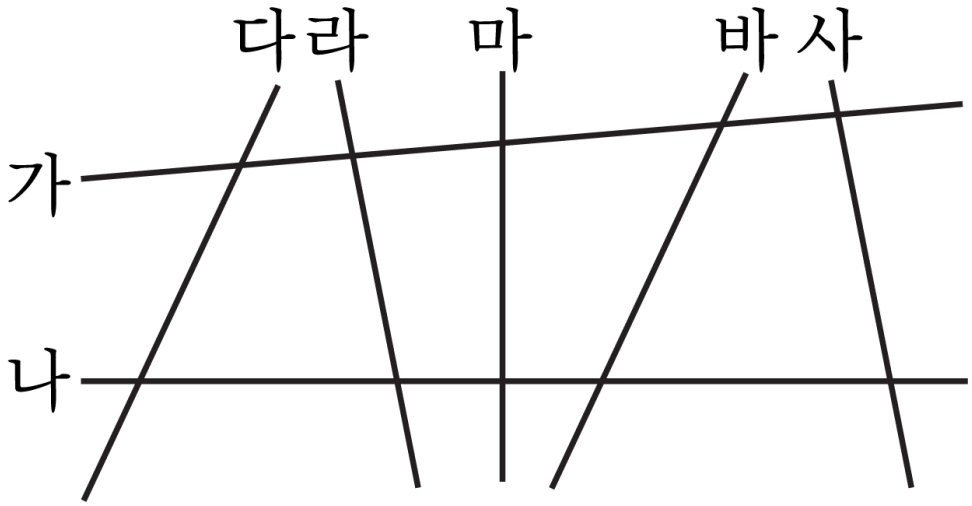

답: _____ 쌍

11. 한 직선에 평행한 직선은 몇 개입니까?

① 1 개 ② 2 개 ③ 4 개

④ 10 개 ⑤ 무수히 많다.

12. 다음 그림에서 서로 평행인 직선은 몇 쌍입니까?

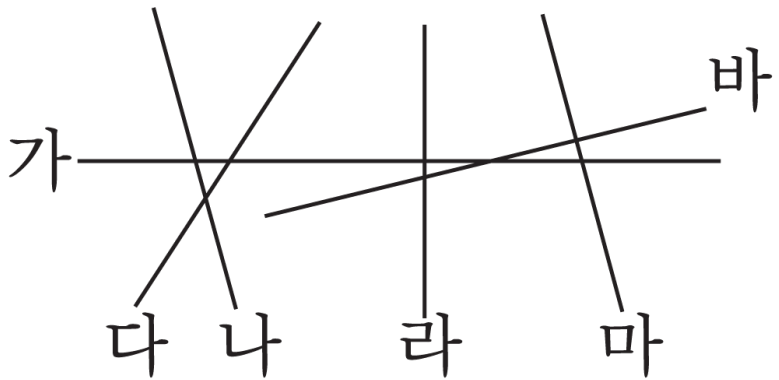

답: _____ 쌍

13. 다음 그림에서 평행선은 모두 몇 쌍입니까?

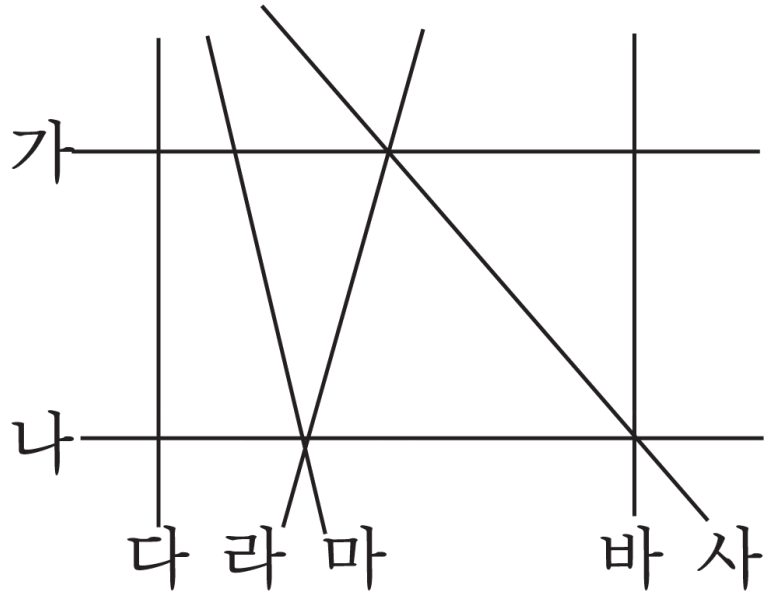

답: _____ 쌍

14. 다음 그림에서 서로 평행인 직선은 모두 몇 쌍인지 구하시오.

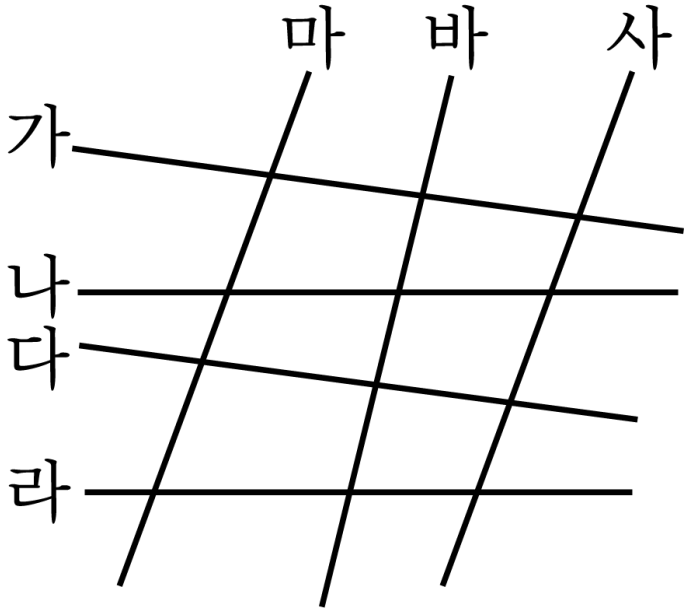

답: _____ 쌍

15. 주어진 직선과 평행선 사이의 거리가 3 cm가 되게 평행선을 긋는 순서를 차례로 쓴 것을 고르시오.

> ㉠ 주어진 직선에 수선 긋기
>
> ㉡ 평행선 긋기
>
> ㉢ 그은 수선 위에 3 cm 만큼 떨어진 곳에 점찍기

① ㉠-㉡-㉢ ② ㉠-㉢-㉡ ③ ㉡-㉠-㉢

④ ㉡-㉢-㉠ ⑤ ㉢-㉡-㉠

16. 그림에서 서로 평행인 변은 모두 몇 쌍입니까?

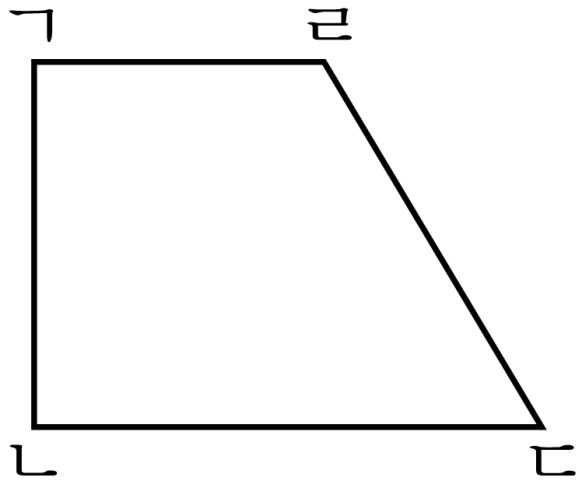

답: _____ 쌍

17. 다음 중 평행인 변이 <u>없는</u> 도형을 모두 고르시오.

① 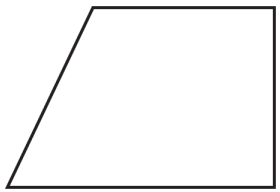

② 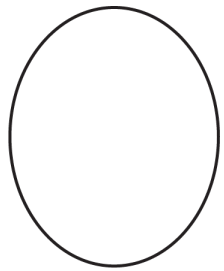

③ 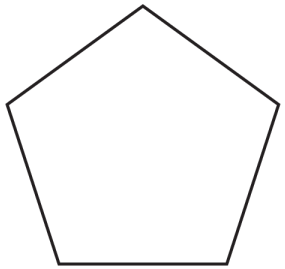

④ 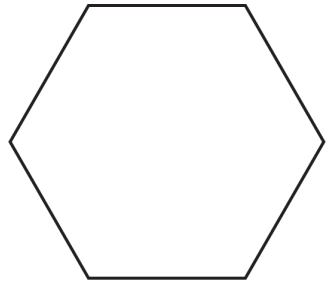

⑤

18. 다음 그림에서 평행선은 모두 몇 쌍입니까?

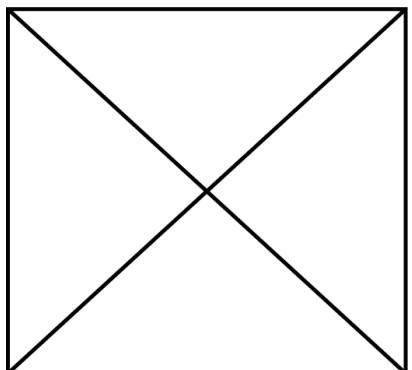

답: _____ 쌍

19. 다음 도형에서 평행선 사이의 거리는 몇 cm인지 구하시오.

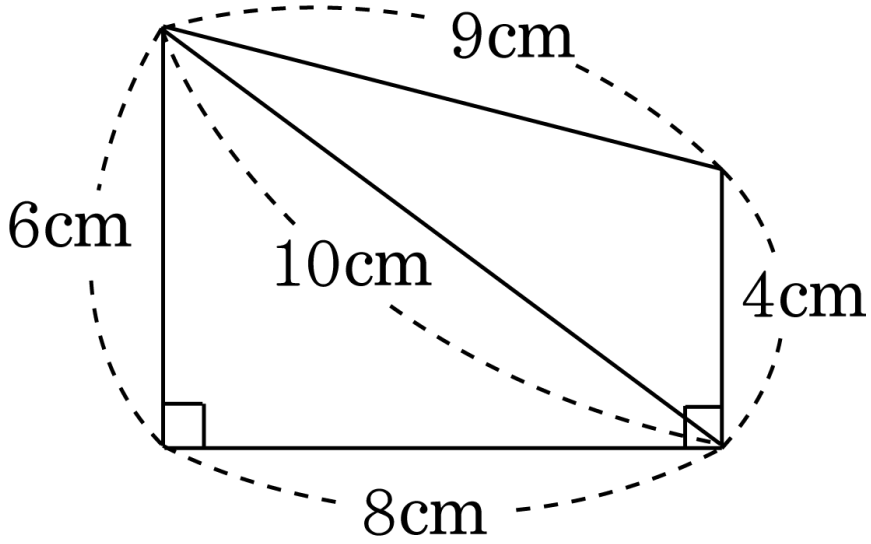

답: _____ cm

20. 다음에서 평행선 사이의 거리를 나타내고 있는 선분은 어느 것입니까? (직선 가와 나는 평행합니다.)

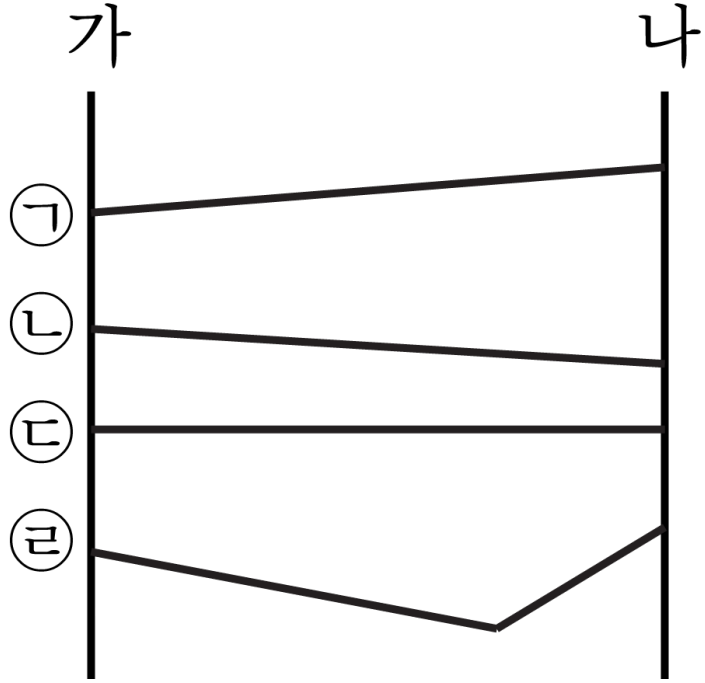

답: 선분 _____

21. 두 직선 가와 나는 서로 평행입니다. $\square$안에 알맞은 수를 써넣으시오.

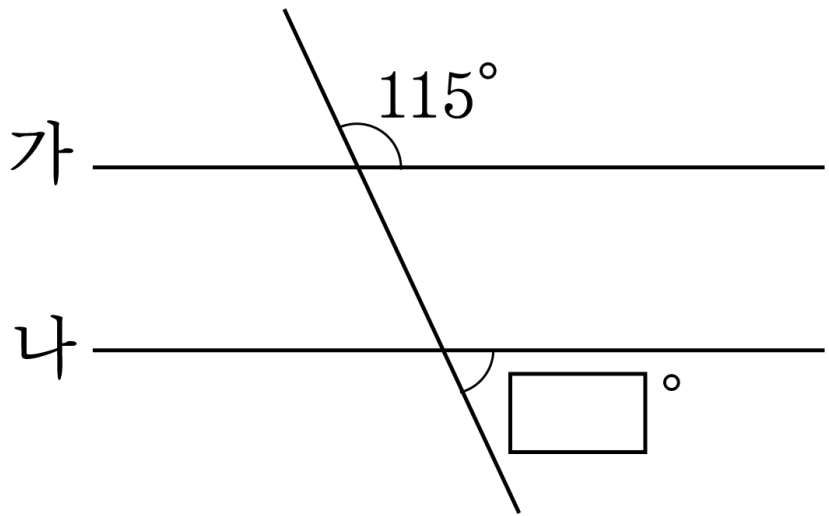

답: _____ °

22. 직선 가와 나는 서로 평행입니다. 크기가 $50°$인 각을 모두 찾아 쓰시오.

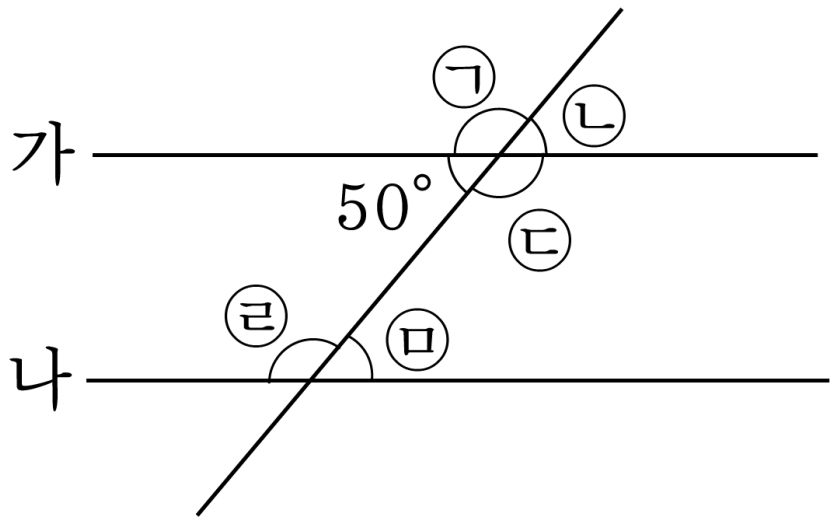

답: _____

답: _____

23. 직선 가와 나는 서로 평행입니다. $\square$안에 알맞은 각도를 써넣으시오.

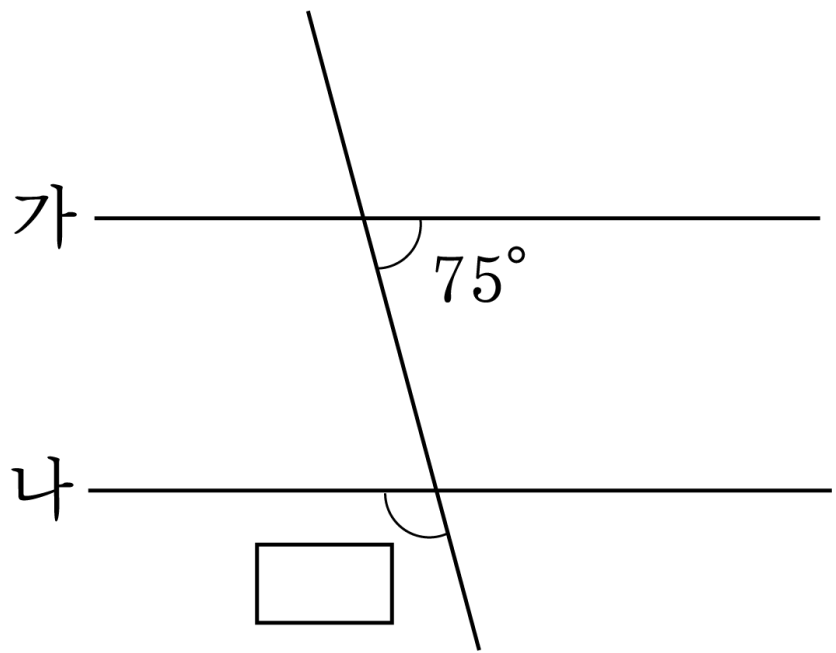

답: _____ °

24. 직선 가와 나는 서로 평행입니다. $\square$안에 알맞은 각도를 써넣으시오.

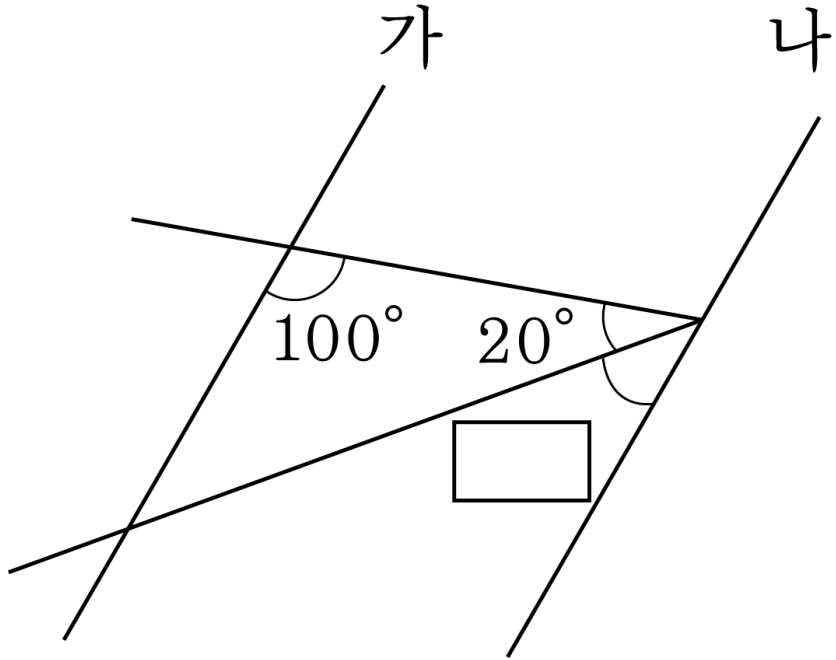

답: _____ °

25. 다음 그림에서 두 직선 가와 나가 서로 평행일 때, 각 ㉠은 몇 도인지 구하시오.

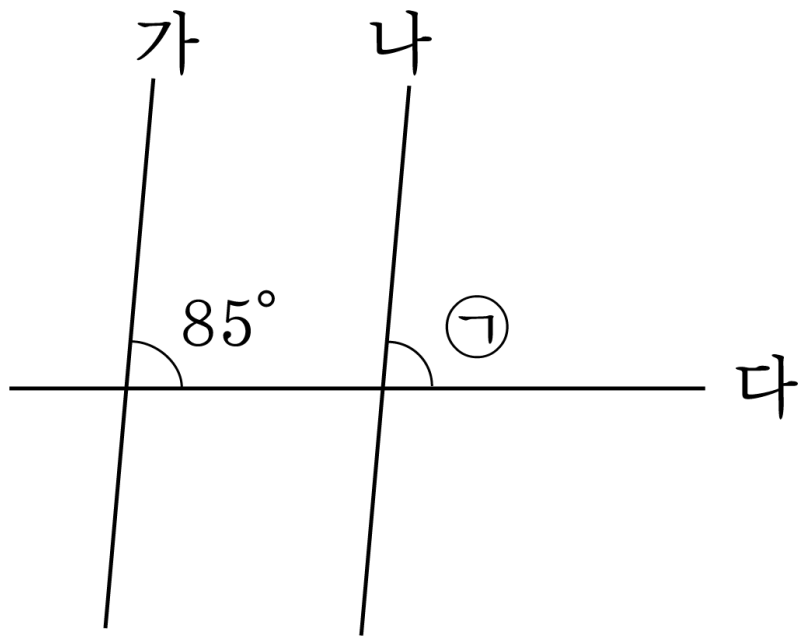

답: _____ °

26. 다음 그림에서 직선 가와 나, 직선 다와 라는 서로 평행입니다. $\square$안에 알맞은 각도를 써넣으시오.

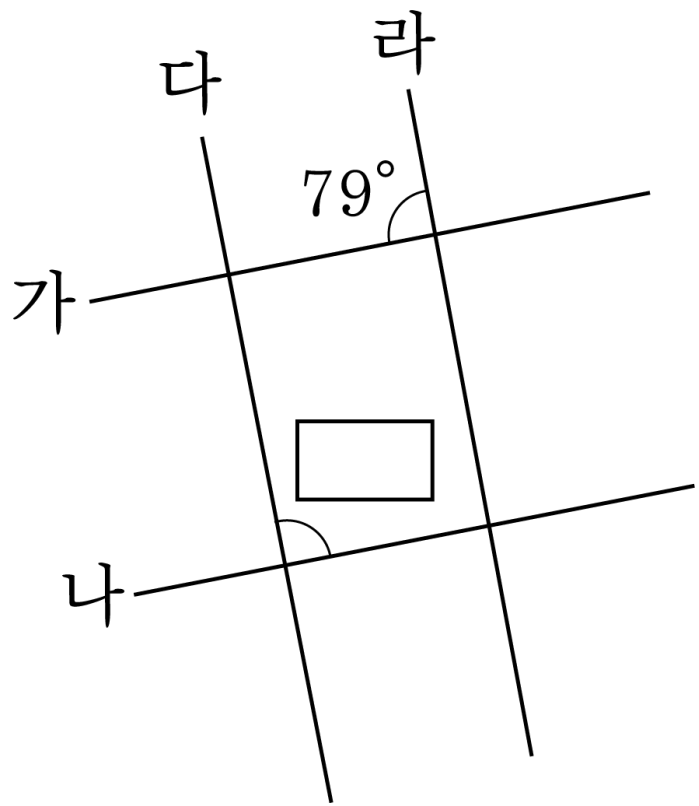

답: _____ °

27. 다음 도형의 $\boxed{}$ 안에 알맞은 수를 써넣으시오.

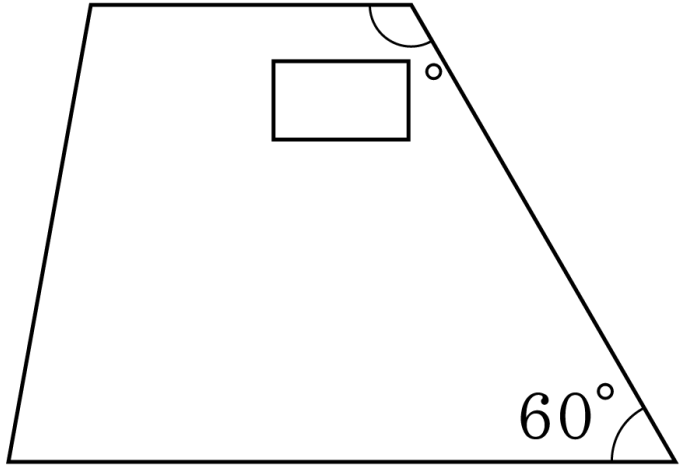

답: _____ °

28. 다음 도형에서 선분 ㄱㄹ과 선분 ㄴㄷ이 서로 평행입니다. 각 ㉠의 크기를 구하시오.

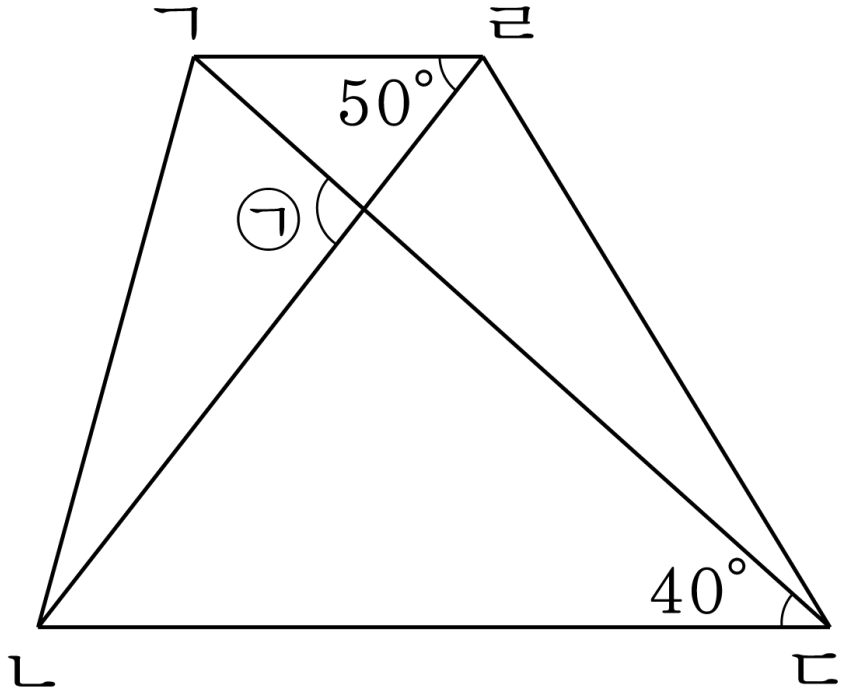

답: _____ °

29. 다음에서 직선 가와 나, 직선 다와 라는 서로 평행입니다. 각 ㉠과 크기가 같은 각은 모두 몇 개입니까?

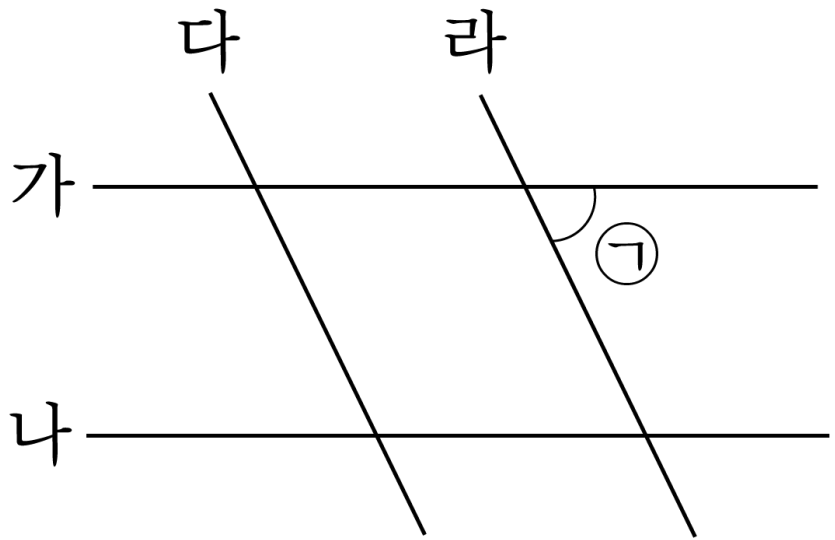

답: _____ 개

30. 다음 각 ㉮의 크기와 같은 것은 모두 몇 개입니까?

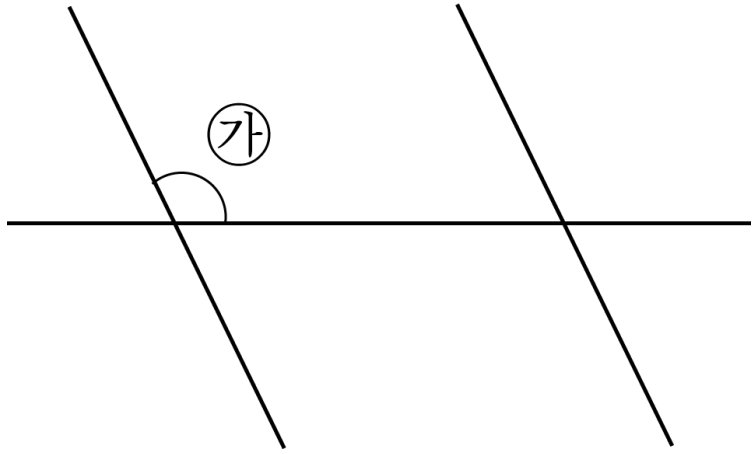

답: _____ 개

31. 다음 설명 중 잘못된 것을 고르시오.

① 한 직선에 수직인 두 직선은 서로 평행입니다.

② 평행선이 한 직선과 만날 때, 생기는 같은 쪽의 각의 크기는 같습니다.

③ 평행선 사이의 거리는 재는 위치에 따라 다릅니다.

④ 평행인 두 직선은 아무리 늘려도 서로 만나지 않습니다.

⑤ 평행선 사이의 선분 중에서 수직인 선분의 길이가 가장 짧습니다.

32. 다음 그림에서 직선 가와 나는 서로 평행입니다. $\boxed{}$안에 알맞은 각도를 써넣으시오.

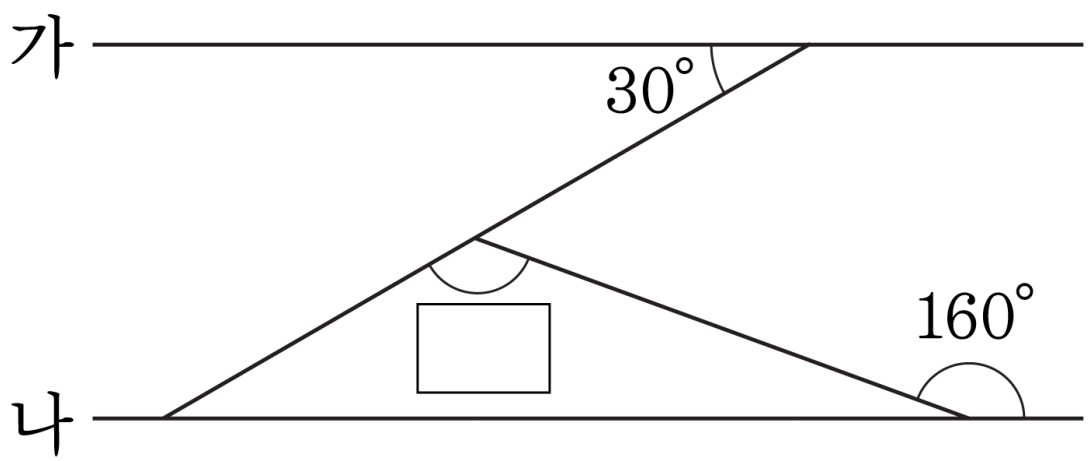

답: _____ °

33. 직선 가와 나는 서로 평행이고, 직선 가와 다는 서로 수직입니다. 각 ㉠은 몇 도인지 구하시오.

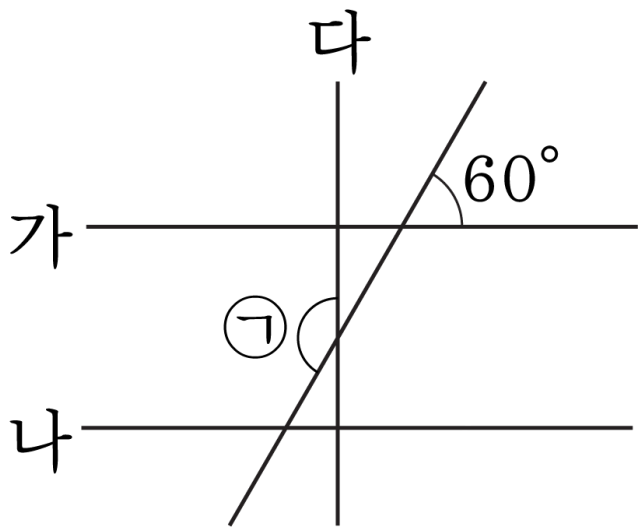

답: _____ °

34. 그림에서 직선 가와 나는 서로 평행입니다. $\square$안에 알맞은 각도를 써넣으시오.

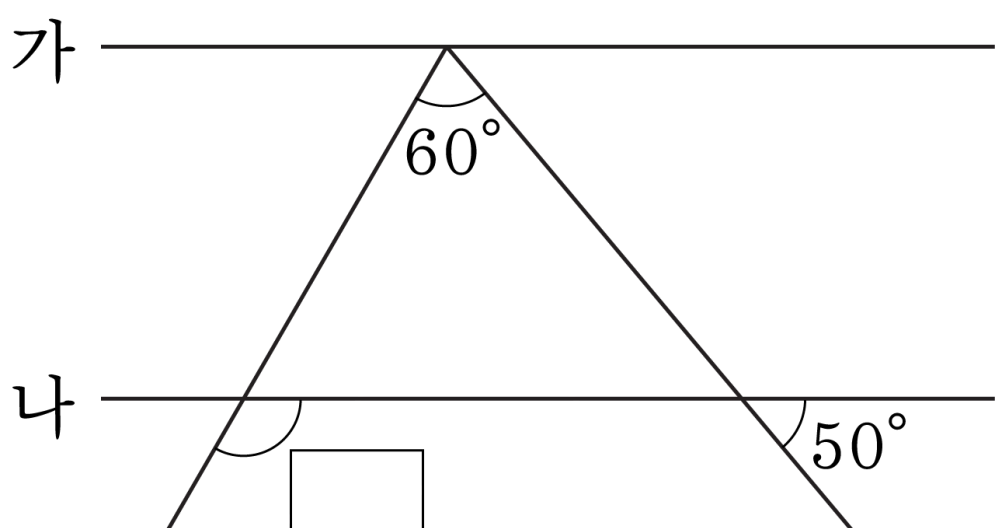

답: _____ °

35. 다음 그림에서 직선 마에 수직인 직선을 찾아 쓰시오.

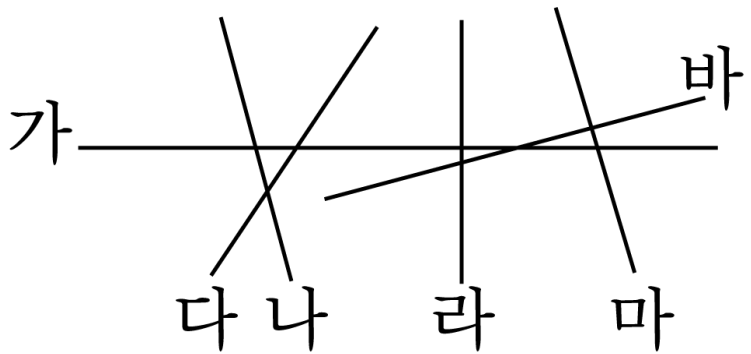

답: 직선 _____

36. 다음 도형 안에 있는 점 가에서 각 변에 수선을 긋는다면 몇 개의 수선을 그을 수 있겠습니까?

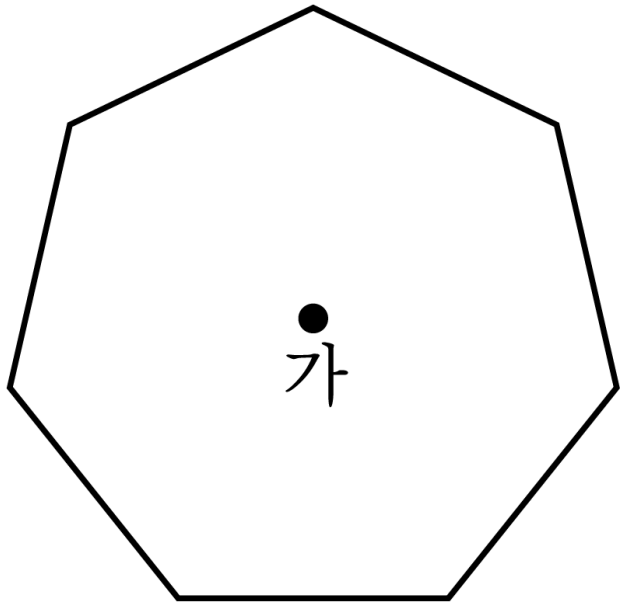

답: _____ 개

37. 다음 도형에서 평행인 변은 모두 몇 쌍입니까?

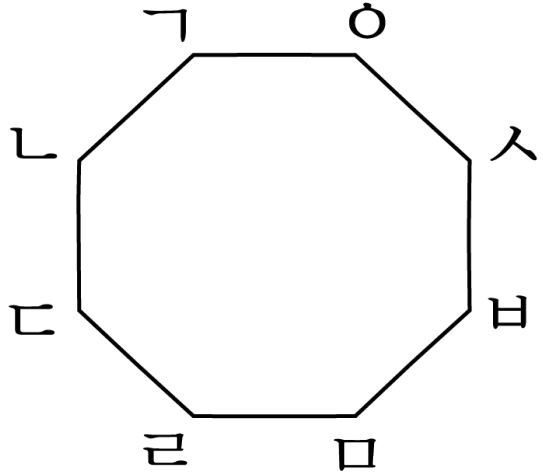

답: _____ 쌍

38. 다음 중 평행선과 수선이 모두 있는 도형이 아닌 것을 모두 고르시오.

① 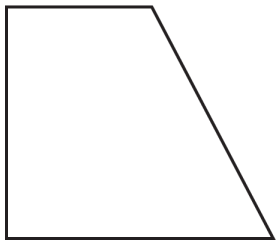

②

③ 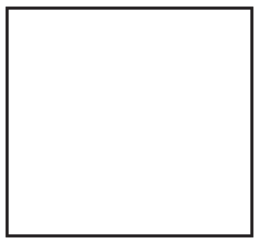

④ 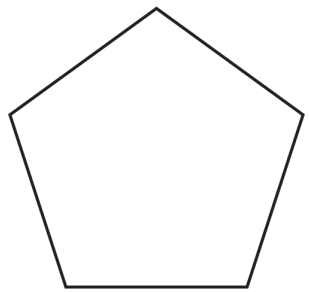

⑤ 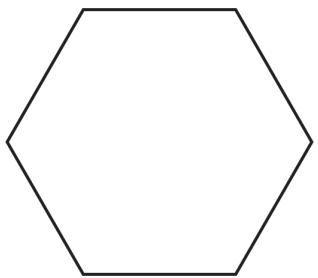

39. 변 ㄱㄹ과 변 ㄴㄷ은 평행입니다. 평행선 사이의 거리는 몇 cm인지 구하시오.

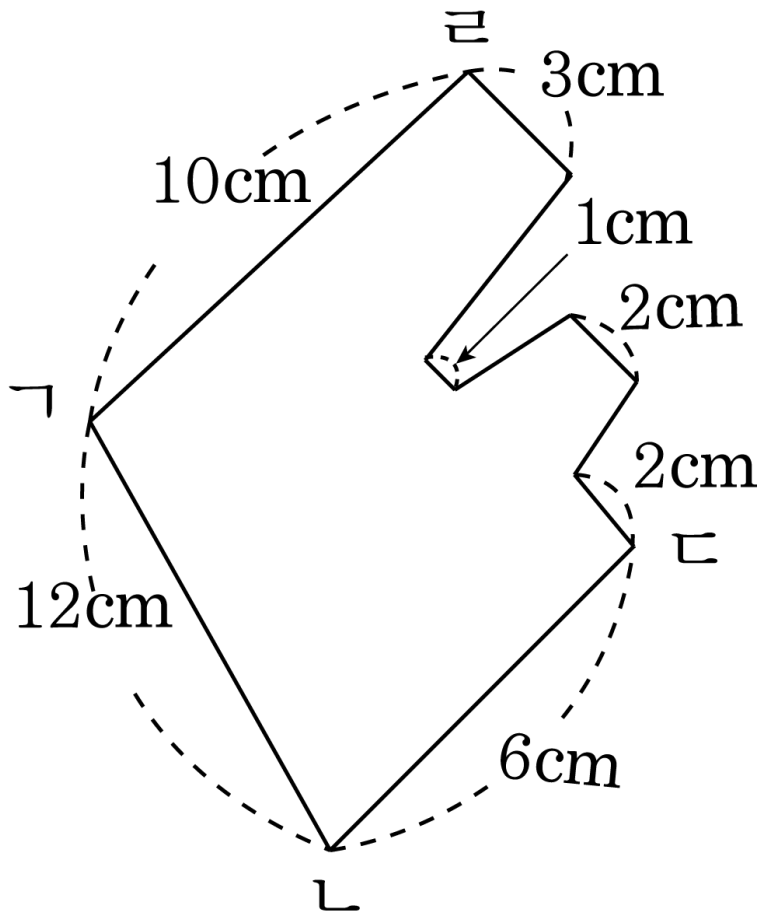

답: _____ cm

40. 선분 ㄱㄹ과 선분 ㄴㄷ은 서로 평행입니다. 평행선 사이의 거리를 구하시오.

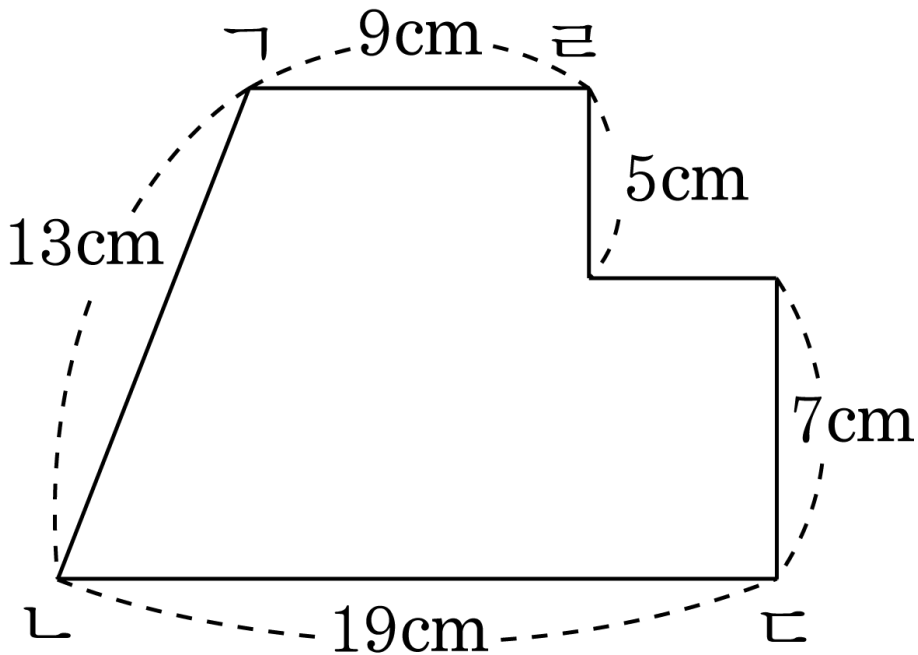

답: _____ cm

41. 직선 가와 나가 서로 평행일 때 각 ㉠의 크기를 구하시오.

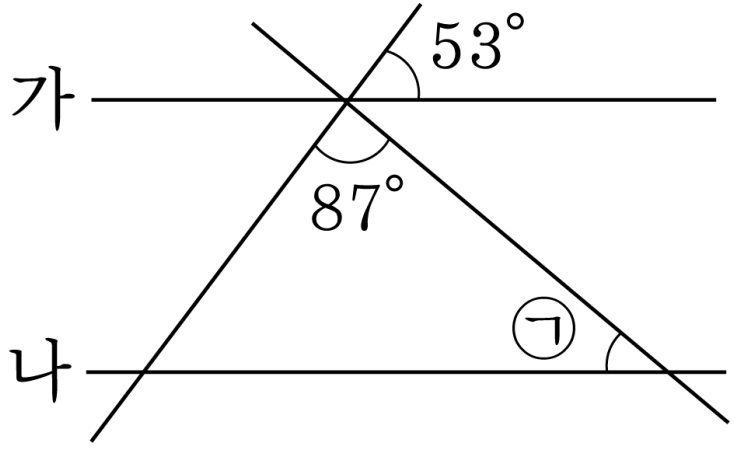

답: _____ °

42. 다음에서 직선 가와 나, 직선 다와 라는 각각 서로 평행입니다. 각 ㉠, ㉡, ㉢의 크기의 합을 구하시오.

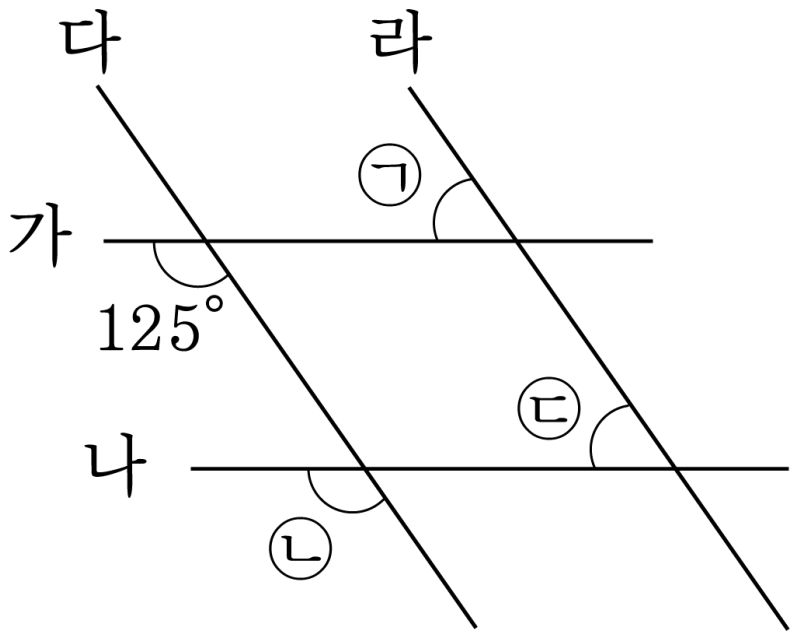

답: _____ °

43. 다음 그림에서 직선 가와 나, 직선 다와 라는 각각 서로 평행이다. 각 ㉠, ㉡, ㉢의 크기의 합을 구하시오.

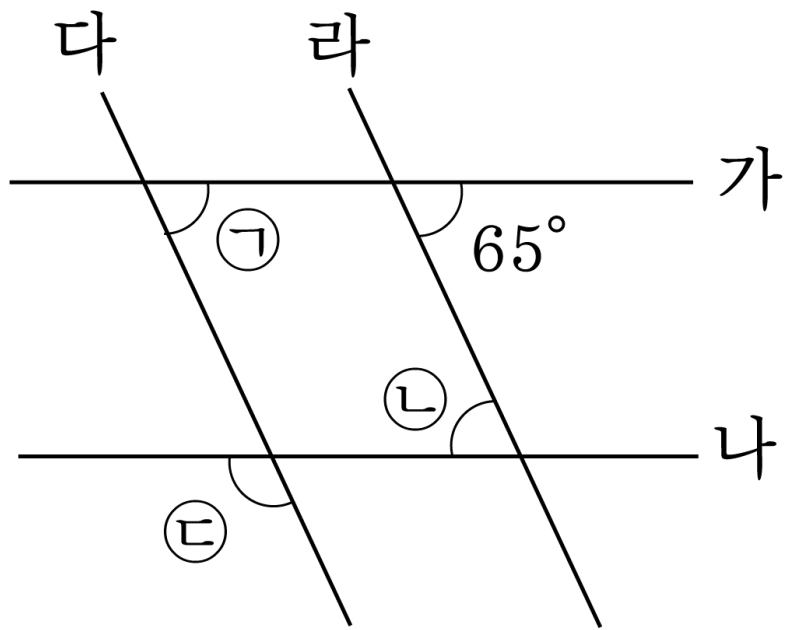

답: _____ °

44. 다음 그림에서 변 ㄱㄴ과 변 ㄷㄹ은 서로 평행합니다. $\square$ 안에 알맞은 각도를 써넣으시오.

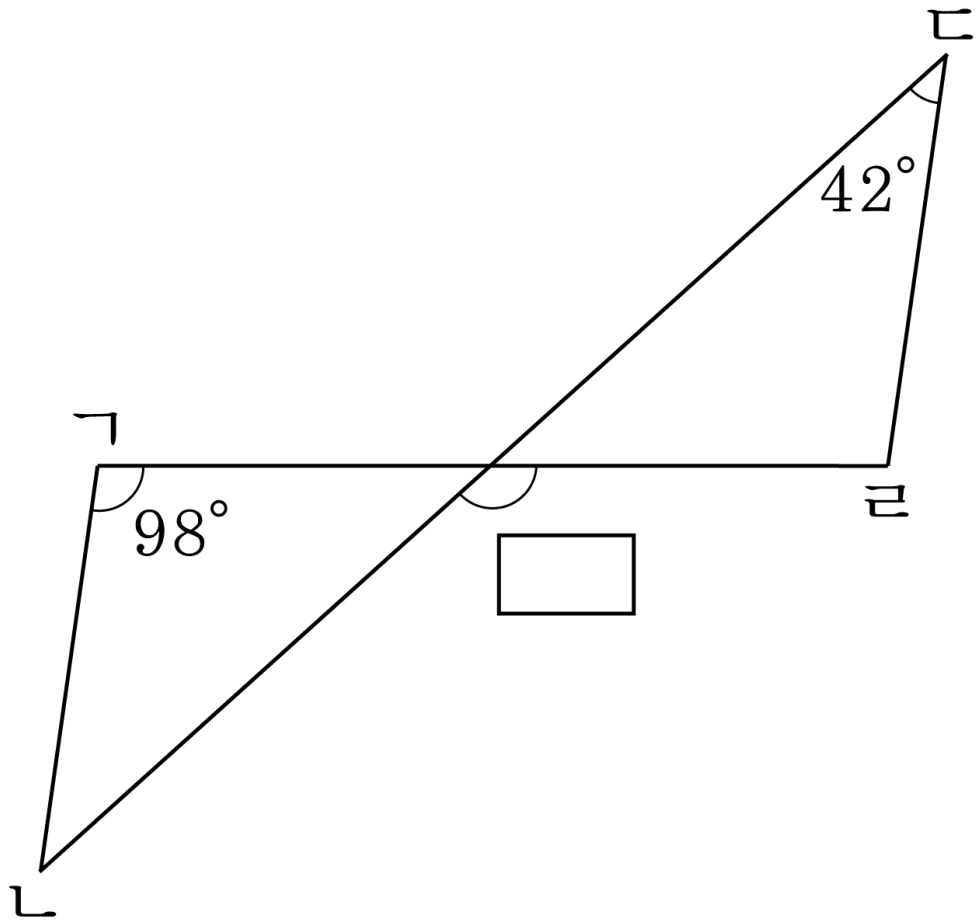

답: _____ °

45. 다음 그림에서 직선 가, 나, 다와 직선 라, 마, 바는 각각 서로 평행입니다. 각 ㉠과 크기가 같은 각은 모두 몇 개입니까?

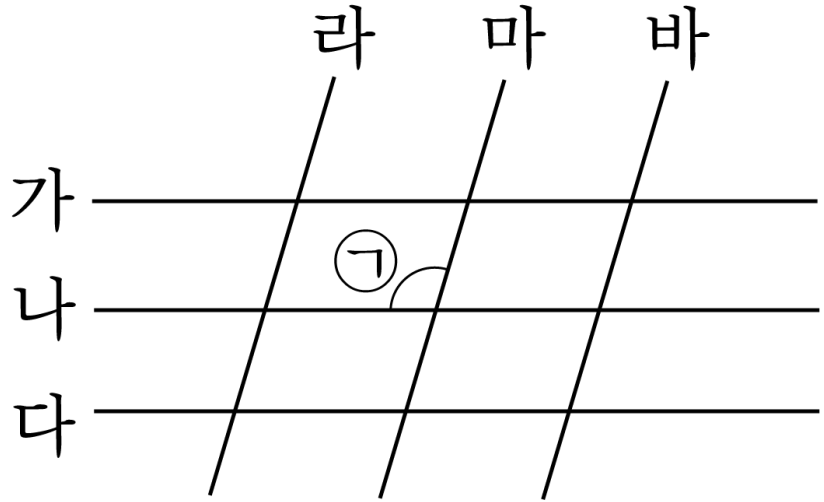

답: _____ 개

46. 다음 그림에서 직선 가, 나, 다와 직선 라, 마, 바는 각각 서로 평행입니다. 각 ㉠과 크기가 같은 각은 ㉠을 포함하여 모두 몇 개입니까?

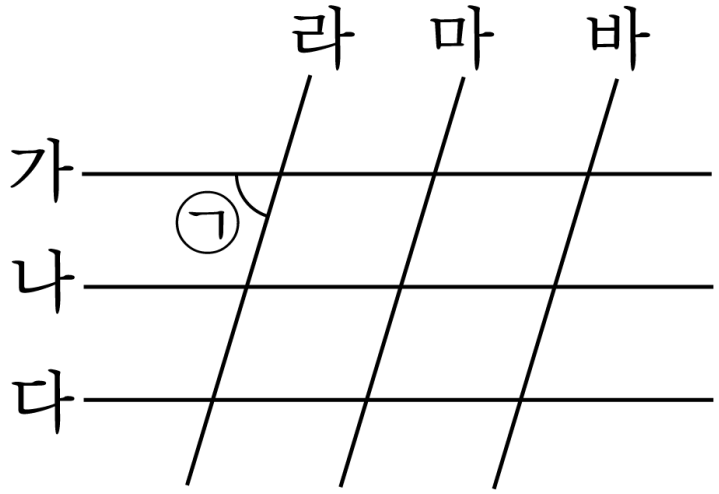

답: _____ 개

47. 변 ㄱㄹ와 변 ㄴㄷ가 서로 평행일 때, $\square$안에 알맞은 각도를 써넣으시오.

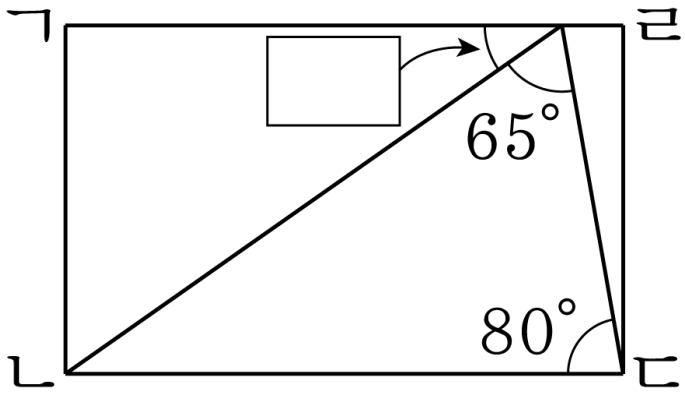

답: _____ °

48. 두 직선 가와 나가 서로 평행일 때, 각 ㉠은 몇 도인지 구하시오.

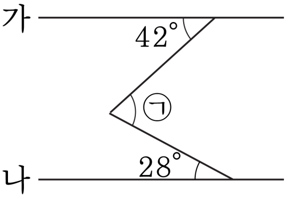

답: ____________ °

49. 다음 그림에서 선분 ㄱㄴ과 선분ㄷㄹ이 평행이고, 각 ㄴㄱㄷ과 각 ㄴㄹㄷ의 크기의 합이 137° 일 때, 각 ㉮ 의 크기는 몇 도입니까?

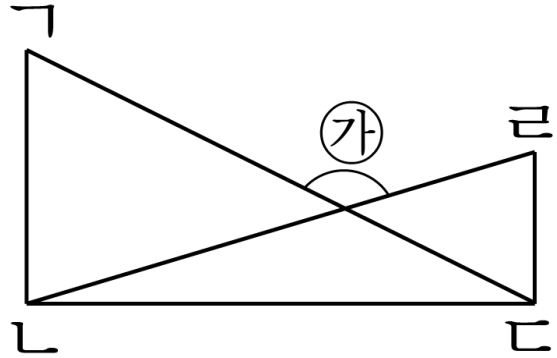

답: _____ °

50. 직사각형 모양의 종이를 다음 그림과 같이 접었습니다. 이 때, 각 ㉠의 크기를 구하시오.

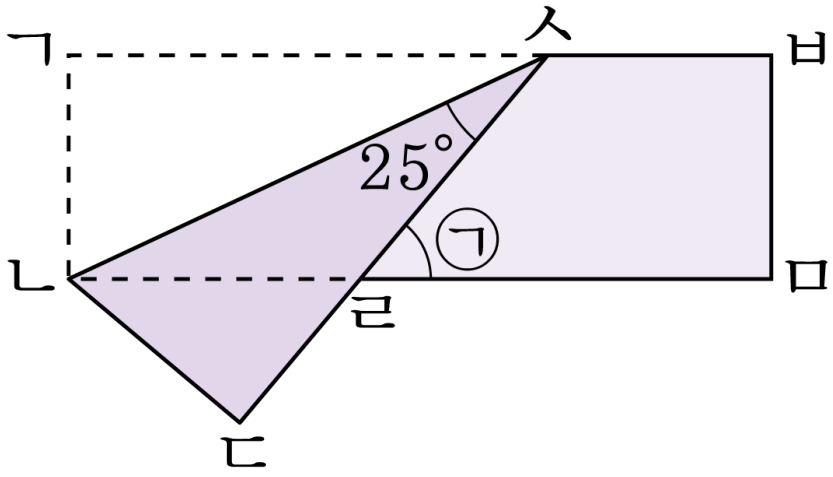

답: _____ °